头戴式耳机

- Cisco 520 系列头戴式耳机，第 1 页
- Cisco 530 系列头戴式耳机，第 2 页
- Cisco 560 系列头戴式耳机，第 5 页
- 新信息及变更内容，第 17 页
- 相关文档，第 18 页

Cisco 520 系列头戴式耳机

Cisco 521 和 522 头戴式耳机是两款为 Cisco IP 电话和设备研发的有线头戴式耳机。Cisco 521 头戴式耳机配有单听筒，可延长佩戴时间并提高舒适度；Cisco 522 头戴式耳机配有双听筒，适用于嘈杂的工作场所。

两款头戴式耳机均配有 3.5 毫米连接器，可用于个人电脑和移动设备。通过 3.5 毫米连接器，该头戴式耳机可以像其他头戴式耳机一样插入音频插孔使用。

这几款头戴式耳机还配有线控 USB 控制器，可轻松使用呼叫控制功能，包括应答、结束呼叫、拒绝呼叫、保留和恢复、静音以及音量控制。您可以使用控制器与 Cisco 8800 系列 IP 电话以及 Cisco DX 设备进行通信。

线控控制器也适用于 USB-C 连接器。

有关与其他思科设备和呼叫客户端的兼容性的完整信息，请参阅 Cisco 500 系列头戴式耳机数据表。

控制器按键用于基本呼叫功能。

图 *1: Cisco 520* 系列头戴式耳机控制器

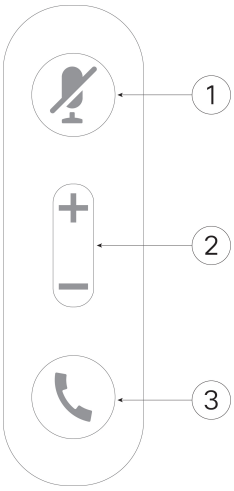

下表说明 Cisco 521 和 522 头戴式耳机控制器按键。

表 *1: Cisco 520* 系列头戴式耳机控制器按键

号码	名称	说明
1	静音按键	启用和禁用麦克风。
2	音量按键	调节头戴式耳机音量。
3	呼叫	管理呼叫： • 按一次可拨打电话（仅 Cisco IP 电话） • 按一次可应答来电。 • 按住可结束呼叫。 • 按两次可拒绝来电。 • 按一次可将活动呼叫置于保留状态。再按一次可取回保留的呼叫。

Cisco 530 系列头戴式耳机

Cisco 531 和 532 头戴式耳机是两款为 Cisco IP 电话和其他呼叫设备研发的有线头戴式耳机。Cisco 531 头戴式耳机配有单听筒，可延长佩戴时间并提高舒适度。Cisco 532 头戴式耳机配有双听筒，适用于嘈杂的工作场所。

两款头戴式耳机都配有 RJ9 连接器，适用于大多数 Cisco IP 电话。通过 RJ9 连接器，该头戴式耳机可以像其他头戴式耳机一样插入电话上的头戴式耳机端口使用。

内置控制器还提供线控USB适配器，可轻松使用呼叫控制功能，包括应答、结束呼叫、拒绝呼叫、保留和恢复、静音以及音量控制。您可以使用USB控制器电缆上的快速断开连接功能，将头戴式耳机从一个设备移至另一个设备。

线控控制器也适用于 USB-C 连接器。

您可以使用 Cisco 530 系列头戴式耳机的 Y 形讲师电缆将第二个头戴式耳机连接到 Cisco 530 系列头戴式耳机。有关详细信息，请参阅连接并使用 Cisco 530 系列头戴式耳机 Y 形讲师电缆，第 4 页。

有关与其他思科设备和呼叫客户端的兼容性的完整信息，请参阅Cisco 500 系列头戴式耳机数据表。

适配器用于基本呼叫功能。

图 *2: Cisco 530* 系列头戴式耳机控制器

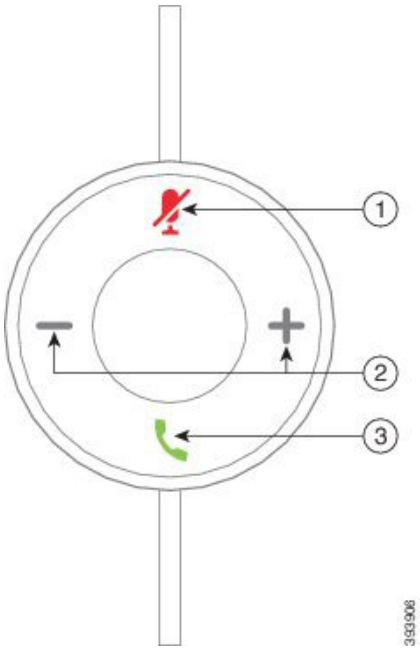

下表说明 Cisco 头戴式耳机 USB 适配器按键。

表 *2: Cisco USB* 适配器按键

号码	名称	说明
1	静音按键	启用和禁用麦克风。
2	音量按键	调节头戴式耳机音量。

号码	名称	说明
3	呼叫按键	发出、应答和管理呼叫： • 按一次可发出呼叫。（仅 Cisco IP 电话） • 按一次可应答来电。 • 按两次可拒绝来电。 • 按一次可将活动呼叫置于保留状态。 • 按住可结束呼叫。

连接并使用 Cisco 530 系列头戴式耳机 Y 形讲师电缆

您可以使用 Y 形讲师电缆将第二个头戴式耳机连接到 Cisco 530 系列头戴式耳机。Y 形讲师电缆使讲师能够在必要时监听受训者的呼叫和加入。讲师电缆上的开关在头戴式耳机之间交替进行语音控制，以便讲师或主管在必要时能够快速加入呼叫。每根电缆臂的颜色与开关上的颜色对应。当开关显示为蓝色时，头戴式耳机的蓝色镶边臂处于活动状态。开关显示为浅灰色时，电缆的浅灰色臂处于活动状态。

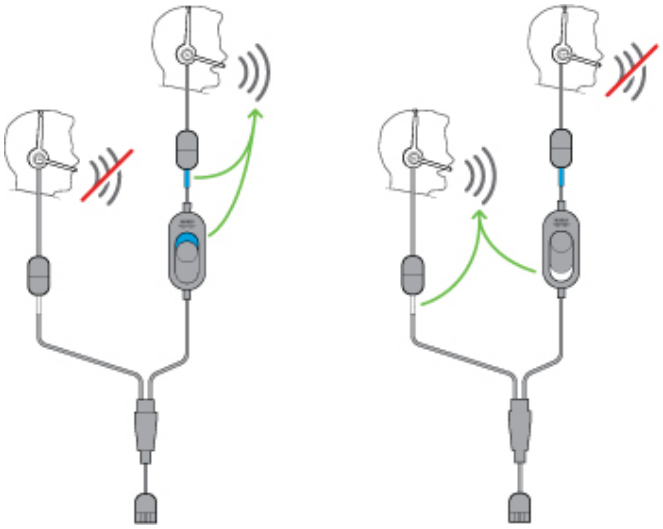

过程

步骤 1 将讲师电缆连接到 Cisco 530 系列头戴式耳机 USB 控制器。

步骤 2 将受训者头戴式耳机连接到没有控制开关的讲师电缆臂。

步骤 3 将讲师头戴式耳机连接到有控制开关的 Y 形电缆臂。

步骤 4 使用讲师电缆上的开关在头戴式耳机之间交替进行语音反馈。

Cisco 560 系列头戴式耳机

Cisco 560 系列头戴式耳机包含两款无线头戴式耳机型号，适用于现代办公空间。Cisco 561 头戴式耳机配有单听筒，轻巧舒适并且承托性好。Cisco 562 头戴式耳机配有两个耳罩，适用于在嘈杂的办公空间中舒适聆听高品质声音。要使用这一系列头戴式耳机，您需要标准底座或多功能底座。底座插入呼叫设备并协助与头戴式耳机之间进行通信。

每个头戴式耳机底座的默认范围大约为 145 英尺（45 米），除非存在墙壁和门等物理屏障或者来自其他 DECT 无线电源的外部干扰。您的管理员最多可以增加大约 330 英尺（100 米）的头戴式耳机范围。如果距离太远，头戴式耳机将无法与其底座配对。与头戴式耳机配对成功时，底座指示灯会稳定亮起；如果未配对，指示灯会闪烁。

注释 为了节省电池电量，如果与底座不配对的时间超过 20 分钟，头戴式耳机会关闭（2.1(1) 或之后版本的固件）。

您的 Cisco 560 系列头戴式耳机充满电量之后最长可连续使用 10 小时。如果电池电量低，请将头戴式耳机置于底座中。电池充满电需要 3 小时。

如果您的头戴式耳机固件版本为 2.1(1) 或以上版本，可以在同时打开多个软客户端时，通过 Cisco 560 系列头戴式耳机保持呼叫控制。例如，您可以让 Microsoft Skype for Business 上的呼叫静音，同时仍在 Cisco Webex Teams 中保持呼叫控制。

有关与其他思科设备和呼叫客户端的兼容性的完整信息，请参阅 Cisco 500 系列头戴式耳机数据表。

您的头戴式耳机按键用于基本呼叫功能。

图 *3: Cisco 560* 系列头戴式耳机按键

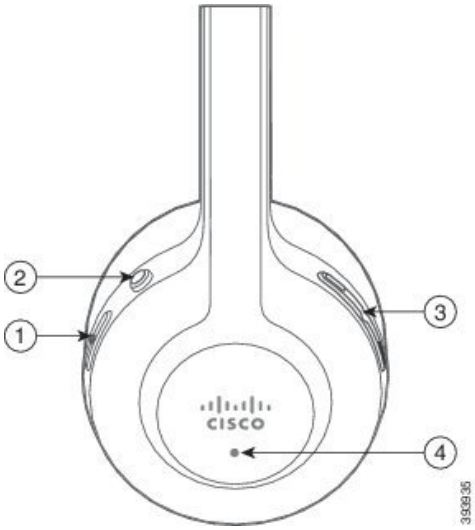

下表说明 Cisco 561 和 562 头戴式耳机按键。

表 3: *Cisco 560* 系列头戴式耳机按键

号码	按键	名称	说明
1		电源和呼叫按键	用于打开和关闭头戴式耳机电源。 按住 1 秒时间可打开头戴式耳机电源。 按住 4 秒时间可关闭头戴式耳机电源。 来电和活动呼叫管理取决于您有一个呼叫还是多个呼叫。 一个呼叫： • 按一次可应答来电。 • 按一次可将活动呼叫置于保留状态。再按一次可取回保留的呼叫。 • 按两次可拒绝来电。 • 按住可结束呼叫。 多个呼叫： • 按一次可接听来电并将活动呼叫置于保留状态。 • 按一次可将一个呼叫置于保留状态。再按一次可恢复呼叫，或一直按到听到提示音以结束当前呼叫并恢复保留的呼叫。 • 一直按到听到提示音以结束活动的呼叫，并应答其他来电。 • 按两次可保持当前呼叫，并拒绝第二个来电。
2		静音按键	启用和禁用麦克风。
3		音量按键	调节头戴式耳机音量。
4	不适用	LED	显示头戴式耳机状态： • 闪烁红色 — 来电。 • 稳定红色 — 活动呼叫。 • 闪烁白色 — 固件升级正在进行中或头戴式耳机正在与底座配对。 • 稳定白色 — 头戴式耳机已配对并正确放入底座。 • 稳定脉冲 — 头戴式耳机已配对，处于空闲状态，并且不在底座上。

Cisco 560 系列头戴式耳机标准底座

标准底座可为头戴式耳机充电，上面的LED灯会显示耳机电池电量和呼叫状态。您也可以通过从底座上提起头戴式耳机或将其放入底座上来应答和结束呼叫。

标准底座附带以下连接器电缆：

- USB 至 USB 电缆：用于通过 USB 连接的设备
- USB Y 形电缆：用于没有 USB 端口的 Cisco IP 电话
- USB-A 至 USB-C 电缆：可单独用于 PC 或 Mac 设备。

图 *4:* 标准底座 *LED*

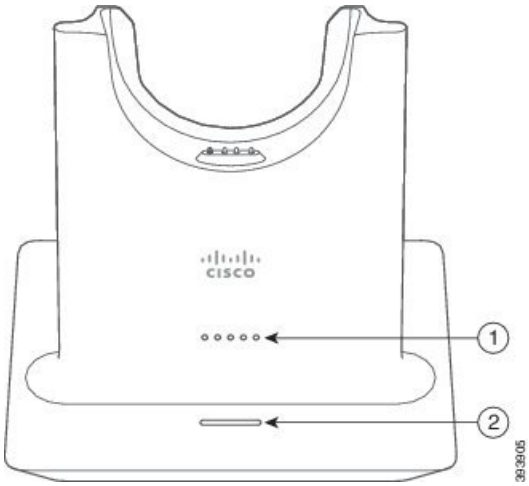

下表描述标准底座。

表 *4:* 标准底座 *LED*

号码	名称	说明
1	电池状态 LED	指示头戴式耳机电池电量和底座状态： • 头戴式耳机电池电量 — LED 灯闪烁，并在电池充满电后稳定亮起。 • 头戴式耳机正在更新—LED灯从左到右依序闪烁。 • 头戴式耳机和底座未配对 — 所有 LED 灯都闪烁 • 省电模式 — 中间的 LED 灯稳定亮起。 如果10分钟后没有与呼叫源建立起连接，底座将进入省电模式。

号码	名称	说明
2	呼叫状态 LED	提醒您的呼叫状态： • 来电 — 闪烁绿色 • 活动呼叫 — 稳定绿色 • 静音呼叫 — 稳定红色

Cisco 560 系列头戴式耳机多功能底座

多功能底座可通过蓝牙、USB 连接器或 Y 型电缆连接最多三个呼叫源。多功能底座最多可以保存四个蓝牙设备。使用多功能底座上的按键切换呼叫源。您可以使用头戴式耳机上的呼叫控制按键来应答和结束呼叫。如果头戴式耳机在底座中，当您将其拿起时，您会自动应答呼叫。您可以将头戴式耳机放回底座以结束呼叫。

多功能底座附带了以下连接器电缆：

- USB 到 USB 电缆：用于 USB 连接的 Cisco IP 电话
- USB Y 形电缆：用于没有 USB 端口的 Cisco IP 电话
- Mini USB 电缆：PC 或 Mac。
- Mini USB 至 USB-C 电缆：可单独用于 PC 或 Mac 设备。

图 *5:* 多功能底座 *LED*

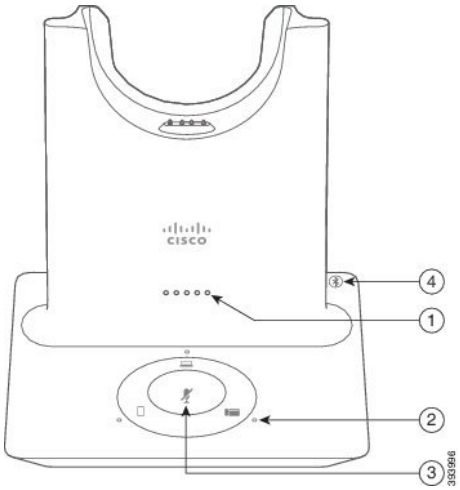

下表介绍了 Cisco 560 系列头戴式耳机多功能底座 多功能底座 LED。

表 *5: Cisco 560* 系列头戴式耳机多功能底座 多功能底座 *LED*

号码	名称	说明
1	电池状态 LED	指示头戴式耳机电池电量和底座状态： • 头戴式耳机电池电量 — LED 灯闪烁，并在电池充满电后稳定亮起。 • 头戴式耳机正在更新—LED灯从左到右依序闪烁。 • 头戴式耳机和底座未配对 — 所有 LED 灯都闪烁 • 省电模式 — 中间的 LED 灯稳定亮起。 如果10分钟后没有与呼叫源建立起连接，底座将进入省电模式。
2	呼叫状态 LED	提醒您每种呼叫源的呼叫状态： • 活动源 — 稳定白色 • 所选呼叫源上的来电 — 闪烁绿光 • 未选定呼叫源上的来电 — 闪烁绿光 • 所选呼叫源上的活动呼叫 — 绿光稳定亮起 • 未选定呼叫源上的活动呼叫 — 跳动闪烁绿光
3	静音状态 LED	头戴式耳机静音时提醒您。
4	蓝牙状态 LED	提醒您蓝牙状态： • 已与呼叫源配对 — 稳定白色 • 配对模式 — 闪烁白色 • 搜索呼叫源 — 脉冲白色 • 蓝牙关闭 — LED 熄灭

您通过多功能底座上的呼叫源控制按键选择想要使用的呼叫源。当您选择一个源时，对应源旁边的 LED 指示灯将亮起。

即使您连接到源，指示灯也不会亮起。源指示灯仅在源被选中或有活动呼叫时亮起。例如，您可能会通过蓝牙正确连接到Cisco IP 电话、您的PC 以及移动电话。但是，相应的源LED仅在其被选中、有活动呼叫或有来电时亮起。按源按键以检查是否已正确连接源。如果没有任何连接，则源LED闪烁三次。

您可以在活动呼叫源之间切换。

注释 将活动呼叫置于保留状态，然后再更改到另一个呼叫源。呼叫源上的呼叫不会在您切换到另一呼叫源时自动进入保留状态。

下表说明了多功能底座源图标及其相应的连接。

表 *6:* 多功能底座源控制台

底座图标	连接
	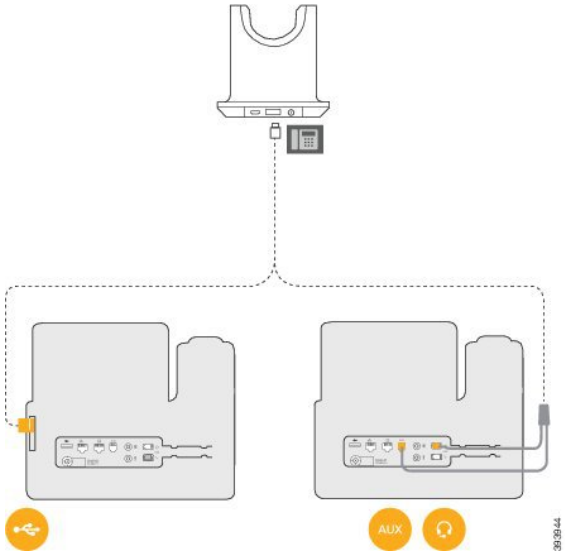 USB 到 USB 线或 Y 型电缆 桌面电话图标对应于多功能底座背面中间的USB端口。它用于连接到 Cisco IP 电话，但可与任何兼容的呼叫设备一起正常运行。
	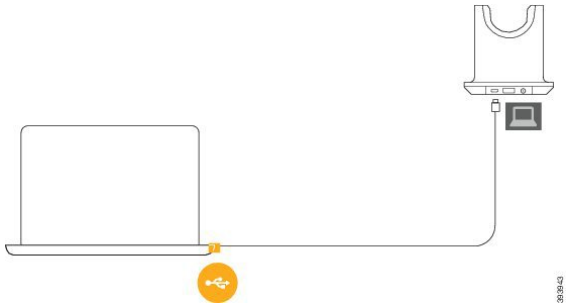 MICRO-USB 线 笔记本电脑图标对应于多功能底座背面的微型 USB 端口。微型 USB 端口用于连接笔记本电脑或台式机。

底座图标	连接
	移动电话图标对应于底座背面的蓝牙连接。当图标为移动电话时，底座将与任何兼容的蓝牙呼叫设备连接。 多功能底座最多可以保存并记住四个蓝牙呼叫设备。 如果您正在通过蓝牙源听音乐，则在您将头戴式耳机置于底座上时，音乐会暂停。

相关主题

将多功能底座连接至蓝牙设备，第 11 页

将多功能底座连接至蓝牙设备

Cisco 560 系列头戴式耳机多功能底座 可以连接到蓝牙设备，例如手机或平板电脑。头戴式耳机底座会在您的呼叫设备上显示为 **Cisco 头戴式耳机**后跟您的头戴式耳机序列号的最后三位。

注释 您可以在您的底座底面的右下角找到头戴式耳机序列号。

多功能底座最多可存储四个不同的配对蓝牙设备。如果您已经有四个配对设备，则底座将替换最长时间未使用的设备。

过程

步骤 1 按多功能底座背面的**蓝牙**按键两次以开始配对。

步骤 2 在设备的**设置**菜单中选择头戴式耳机。

配对成功时，蓝牙 LED 亮起白光。

使用多功能底座打开和关闭蓝牙

您的多功能底座会记住最后连接的设备。您在多功能底座上关闭蓝牙时，将停止与该设备的连接。当您再次打开蓝牙时，底座会重新连接设备。

过程

按底座背面的**蓝牙**按键一次将其打开或关闭。

清除所有蓝牙配对

您可以清除所有已保存的蓝牙设备配对。

过程

按住多功能底座背面的**蓝牙**按键四秒钟可清除底座内存。

Cisco 560 系列头戴式耳机会议

如果您的管理员启用了头戴式耳机会议，您可以将最多三个来宾 Cisco 560 系列头戴式耳机头戴式耳机与标准底座或多功能底座配对。借助此功能，坐在您旁边的人可以互相连接，并通过一个底座连接到同一个呼叫。无论有无活动呼叫，您都可以通过头戴式耳机加入会议。如果呼叫源或多功能底座处于静音状态，参与会议的头戴式耳机可以互相交互，而不会干扰活动呼叫。

如果您正在通话并且需要同事加入呼叫，同事的头戴式耳机可以与您的底座配对。呼叫结束后，您与同事仍然互连。确定将作为主底座的底座，并将同事的头戴式耳机与该底座配对。当您不再需要其他人连接到您的底座时，他们可以重新让头戴式耳机与其自己的底座配对。

头戴式耳机需要 1.5(1) 或更高版本的耳机固件才能进入会议模式。

2.1(1) 或之后版本的头戴式耳机固件默认启用头戴式耳机会议功能。

当底座处于会议模式时，电池状态 LED 将显示已接通头戴式耳机的数量以及每个头戴式耳机的状态。中间的 LED 指示灯将显示每个来宾头戴式耳机的状态，最右侧的 LED 则显示主头戴式耳机的状态。LED 灯按耳机连接的顺序亮起。当头戴式耳机断开连接时，较新的头戴式耳机会保持其在底座上的位置。下图和下表显示了相应的会议模式 LED。

图 *6:* 多功能底座会议 ***LED***

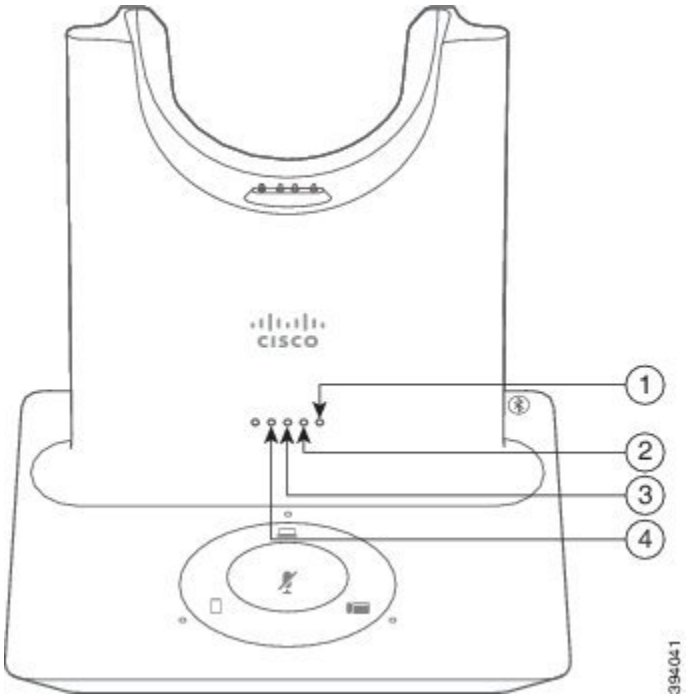

表 *7:* 会议 ***LED***

号码	头戴式耳机
1	主头戴式耳机
2	来宾头戴式耳机 #1
3	来宾头戴式耳机 #2
4	来宾头戴式耳机 #3

下表介绍了底座处于会议模式时 LED 的行为。

表 *8:* 会议 ***LED*** 状态

LED 状态	头戴式耳机状态
LED 稳定亮起	头戴式耳机已连接，但未静音
LED 闪烁	来宾头戴式耳机等待配对
LED 每两秒闪烁一次	头戴式耳机已静音
LED 快速闪烁	头戴式耳机无法与底座配对

LED 状态	头戴式耳机状态
LED 关闭	头戴式耳机与底座断开连接

在会议模式下，来宾头戴式耳机使用自己的调节设置。用户可在其头戴式耳机中静音和调节音量，而无需在任何其他配对头戴式耳机上更改设置。

与来宾头戴式耳机配对

您最多可以将三个来宾头戴式耳机与底座配对。来宾头戴式耳机保留任何调节或音量设置。来宾头戴式耳机配对时默认静音。当来宾头戴式耳机尝试配对时，主头戴式耳机播放提示音。主头戴式耳机必须在10秒钟内确认来宾头戴式耳机。当主头戴式耳机接受来宾加入会议时，系统会第二次播放提示音。来宾头戴式耳机的原始底座 LED 闪烁白光，表明没有配对的头戴式耳机。

注释 当来宾头戴式耳机尝试配对时，在您接受或拒绝来宾头戴式耳机连接到底座之前，主头戴式耳机无法接受任何来电。

开始之前

主头戴式耳机必须已与底座配对。

过程

步骤 1 将来宾头戴式耳机放在底座上。

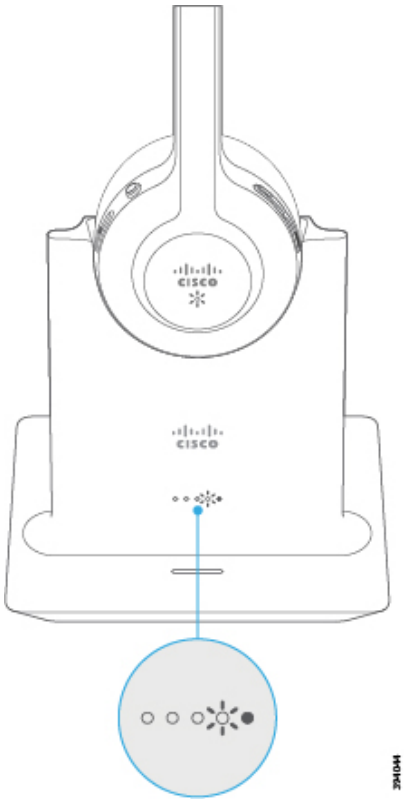

步骤 2 按主头戴式耳机上的**呼叫**以允许来宾头戴式耳机加入。

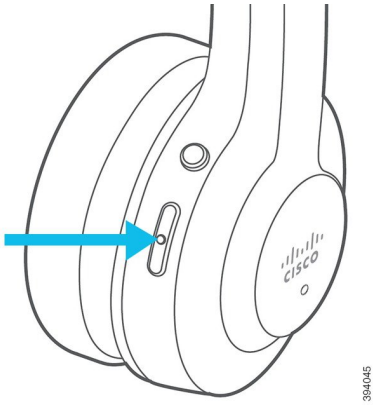

步骤 3 可选：按来宾头戴式耳机上的**静音**以加入对话。

取消与来宾头戴式耳机的配对

您可以从主底座取消与来宾头戴式耳机的配对。

过程

执行以下操作之一。

- 按住来宾头戴式耳机上的**呼叫**，直至听到提示音。
- 将主头戴式耳机放在底座上。所有来宾头戴式耳机都将断开连接。

更改主配对头戴式耳机

您可以在标准底座或多功能底座上更改主头戴式耳机。当新的头戴式耳机配对时，之前的主头戴式耳机会播放提示音并从底座取消配对。

过程

步骤 1 在新的头戴式耳机上，按住**静音** 5 秒钟，直到头戴式耳机的 LED 快速交替显示红光和白光。

步骤 2 将新头戴式耳机放在底座上。

注释 如果将新耳机放入听筒座并重启了底座电源，则可以跳过第一步。

从底座取消与主头戴式耳机的配对

您可以指定一个新的主头戴式耳机，并强制取消旧头戴式耳机与底座的配对。当您找不到主头戴式耳机并希望将其关闭时，此功能很有用。

注释 如果有活动呼叫或者处于会议模式下，将无法取消与主头戴式耳机的配对。

过程

步骤 1 在新的头戴式耳机上，按住**静音**五秒钟。头戴式耳机 LED 将交替显示红光和白光。

步骤 2 将头戴式耳机放在底座上。底座会将新的头戴式耳机指定为主头戴式耳机，并取消与旧头戴式耳机的配对。

在取消旧主头戴式耳机与底座的配对时，旧主头戴式耳机会播放提示音。

新信息及变更内容

2.1(1) 版固件的新信息

表 *9: Cisco 500* 系列头戴式耳机用户手册中针对 *2.1(1)* 版固件所做的修订

功能	更新的章节
如果未配对时间超过 20 分钟，Cisco 560 系列头戴式耳机的电源会关闭以节省电池电量。	Cisco 560 系列头戴式耳机
Cisco 560 系列头戴式耳机可以在同一台计算机上有多个呼叫客户端打开的情况下保持呼叫控制。	Cisco 560 系列头戴式耳机
Cisco Jabber UI 上会显示头戴式耳机升级进度（Cisco Jabber 12.9 或更高版本）。	更新 Cisco Jabber 上的头戴式耳机固件
增强了 Cisco 560 系列头戴式耳机多功能底座自动切换功能。	在多功能底座上应答来自不同源的呼叫
通过 Cisco Webex Teams 进行升级	在 Cisco Webex Teams 上将 Cisco 头戴式耳机升级到最新版本
通过 Cisco Headsets Web 工具进行升级	通过 Cisco Headsets Web 工具升级头戴式耳机
Cisco 560 系列头戴式耳机会议功能默认启用。	Cisco 560 系列头戴式耳机会议， 第 12 页

2.0(1) 版固件的新信息

表 *10: Cisco 500* 系列头戴式耳机用户手册中针对 *2.0(1)* 版固件所做的修订。

功能	更新的章节
应答来自不同源的呼叫 采用多功能底座的 Cisco 560 系列头戴式耳机	在多功能底座上应答来自不同源的呼叫
通过 Cisco Webex DX70 或 DX80 报告头戴式耳机问题	通过您的 Cisco Webex DX 系列报告头戴式耳机问题
从 Cisco IP 电话启用电子叉簧	在您的电话上启用电子叉簧控制
Cisco 530 系列头戴式耳机 Y 形讲师电缆	连接并使用 Cisco 530 系列头戴式耳机 Y 形讲师电缆， 第 4 页

1.5(1) 版固件的新信息

表 *11: Cisco 500* 系列头戴式耳机用户手册中针对 *1.5(1)* 版固件所做的修订。

功能	更新的章节
头戴式耳机会议	Cisco 560 系列头戴式耳机会议， 第 12 页 与来宾头戴式耳机配对， 第 14 页 取消与来宾头戴式耳机的配对， 第 15 页 更改主配对头戴式耳机， 第 16 页 从底座取消与主头戴式耳机的配对， 第 16 页
针对连接到 Cisco IP 电话时添加来电铃声更新	发出和应答呼叫 发出和应答呼叫 在多功能底座上应答来自不同源的呼叫
针对增强的多功能底座蓝牙功能更新	将多功能底座连接至蓝牙设备， 第 11 页 清除所有蓝牙配对， 第 12 页
针对 Cisco Jabber 中的新头戴式耳机设置更新	在 Cisco Jabber 中调整均衡器设置 在 Cisco Jabber 中调整侧音
将 Cisco 头戴式耳机设置重置为管理设置	从电话重置 Cisco 头戴式耳机设置
Webex Teams 呼叫支持	Cisco 520 系列头戴式耳机， 第 1 页 Cisco 530 系列头戴式耳机， 第 2 页 Cisco 560 系列头戴式耳机， 第 5 页 Webex Teams 头戴式耳机自定义

相关文档

使用以下部分获取相关信息。

Cisco 头戴式耳机文档

请参阅与您的语言、头戴式耳机型号和呼叫控制系统对应的出版物。从以下文档链接浏览：

https://www.cisco.com/c/en/us/support/collaboration-endpoints/headset-500-series/tsd-products-support-series-home.html

https://www.cisco.com/c/en/us/support/collaboration-endpoints/headset-700-series/tsd-products-support-series-home.html

Cisco Webex 帮助中心

有关 Cisco Webex Share、Cisco Webex Teams、Cisco Webex Calling、Cisco Webex Meetings 和其他 Cisco Webex 产品的支持文章，请访问以下 URL：

https://help.webex.com/

Cisco 6800 系列 IP 电话文档

请参阅与您的语言、电话型号和多业务平台固件版本对应的出版物。从以下统一资源定位符 (URL) 导航：

https://www.cisco.com/c/en/us/support/collaboration-endpoints/ip-phone-6800-series-multiplatform-firmware/tsd-products-support-series-home.html

Cisco 7800 系列 IP 电话文档

请参阅与您的语言、电话型号和呼叫控制系统对应的出版物。从以下文档 URL 浏览：

https://www.cisco.com/c/en/us/products/collaboration-endpoints/unified-ip-phone-7800-series/index.html

Cisco 7800 系列多业务平台 IP 电话文档

请参阅与您的语言和电话型号对应的出版物。从以下文档 URL 浏览：

http://www.cisco.com/c/en/us/support/collaboration-endpoints/ip-phone-7800-series-multiplatform-firmware/tsd-products-support-series-home.html

Cisco 8800 系列 IP 电话文档

请参阅与您的语言、电话型号和呼叫控制系统对应的出版物。从以下文档 URL 浏览：

https://www.cisco.com/c/en/us/products/collaboration-endpoints/unified-ip-phone-8800-series/index.html

Cisco 8800 系列多业务平台 IP 电话文档

请参阅与您的语言和电话型号对应的出版物。从以下文档 URL 浏览：

http://www.cisco.com/c/en/us/support/collaboration-endpoints/ip-phone-8800-series-multiplatform-firmware/tsd-products-support-series-home.html

Cisco Unified Communications Manager文档

请参阅您的 Cisco Unified Communications Manager版本对应的 *Cisco Unified Communications Manager* 文档指南和其他出版物。从以下文档 URL 浏览：

https://www.cisco.com/c/en/us/support/unified-communications/unified-communications-manager-callmanager/tsd-products-support-series-home.html

Cisco Webex DX 系列文档

请参阅与您的语言、型号和固件版本对应的出版物。从以下文档 URL 浏览：

https://www.cisco.com/c/en/us/support/collaboration-endpoints/desktop-collaboration-experience-dx600-series/tsd-products-support-series-home.html