スイッチの再梱包

スイッチ シャーシを戻すまたは動かすには、以下の手順に従い、スイッチを元のパッケージを使用して再梱包します。

手順

ステップ 1 梱包袋にシャーシを置きます（ここには表示されていません）。

ステップ 2 シャーシに発泡スチロール製キャップをかぶせます。

ステップ 3 ステップ 2 で調整したコンポーネントを箱に入れます。

ステップ 4 梱包材（番号 5）で保護してコンパートメントにアクセサリ キットとケーブルを配置します。

（注） パッケージを隙間なく箱に収めるためには、アクセサリ キットを最後に載せる必要があります。

ステップ 5 シャーシの上部に梱包材を配置します（番号 5 を参照）。

ステップ 6 箱をパレットに載せます。

ステップ 7 箱の折りぶたを上面で折り曲げて、梱包用テープで留めます。

3M 製 373 の 3 インチ幅の感圧密閉テープを使用します（テープにはシスコのロゴが付いています）。

ステップ 8 シスコ承認の多バンディングおよびエッジ プロテクタを置きます。

ステップ 9 箱をストレッチ包装して、箱と底パレットを一緒に保持します。

図 *1*：スイッチの再梱包

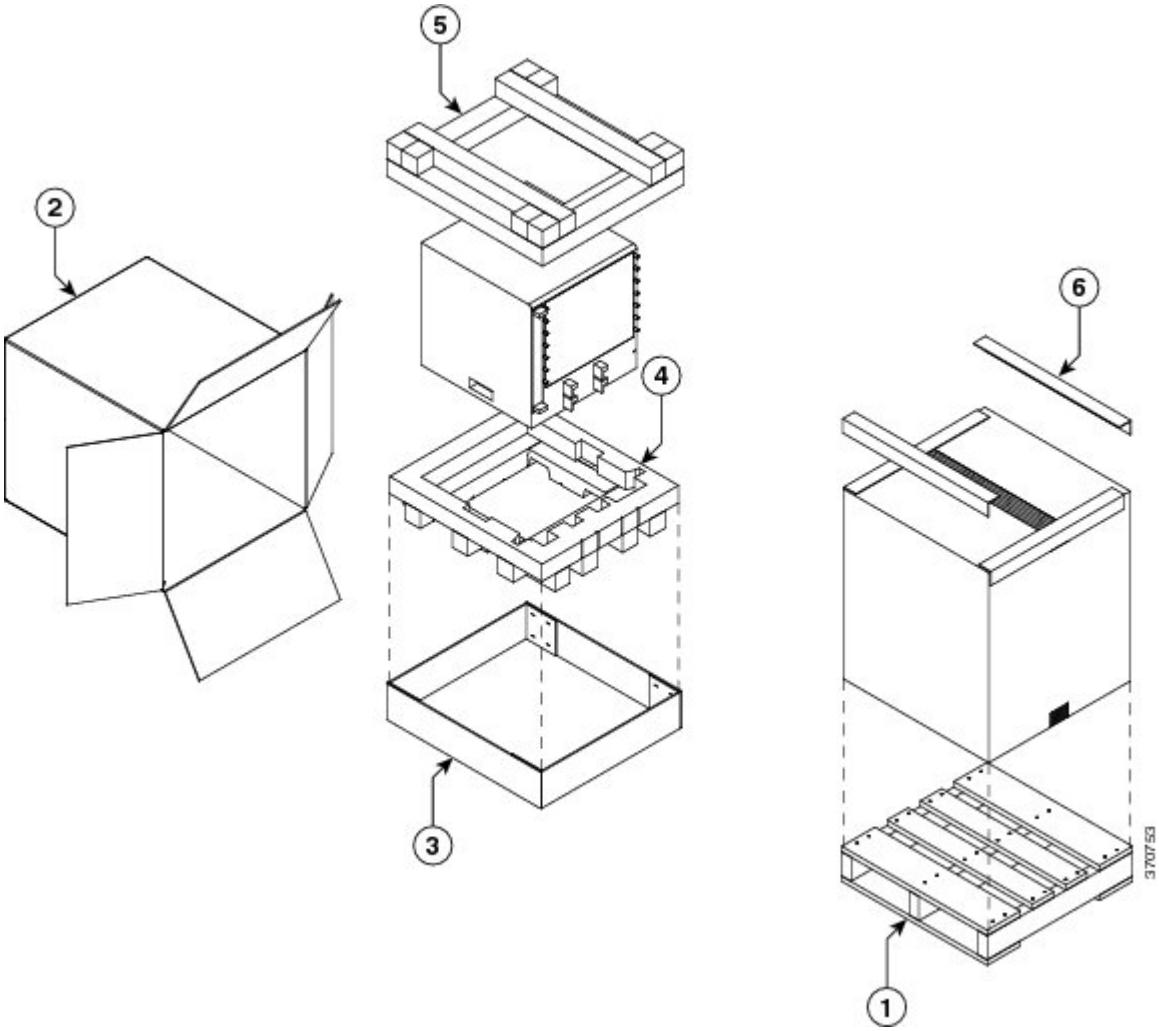

1	底パレット	2	段ボール箱
3	発泡スチロール製キャップ	4	発泡スチロール製キャップ
5	梱包材（アクセサリ キット、ケーブル、ドキュメントを含む）。	6	エッジ プロテクタ

パッケージの包装が完了し、出荷の準備ができました。
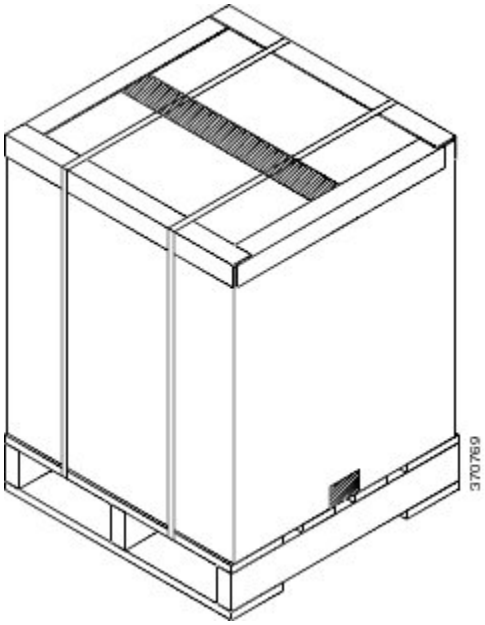
図 *2*：最終的に組み立てられたパッケージ