ケーブルおよびポートの仕様

ここでは、ケーブルとポートの仕様について説明します。内容は次のとおりです。

- 付属のケーブルとアダプタ （1 ページ）
- コンソール ポート （1 ページ）
- アウトオブバンド管理 10/100/1000 イーサネット ポート （3 ページ）
- サポートされる電源コードとプラグ （4 ページ）

付属のケーブルとアダプタ

Cisco MDS 9700 シリーズ アクセサリ キットには、以下のアイテムが含まれています。

- RJ-45 ロールオーバーケーブル
- RJ-45/DSUB F/F アダプタ：RJ-45/DB-25 メス型 DTE アダプタ（Terminal」とラベル）
- 5RJ-45/DSUB R/P アダプタ：RJ-45/DB-25 オス型 DCE アダプタ（「Modem」 とラベル）

（注）

- 追加のケーブルとアダプタはカスタマー サービス担当者に発注できます。
- シスコのサポートをシスコのリセラーからご購入された場合は、リセラーに直接お問い合わせください。サポートを Cisco Systems から直接ご購入された場合は、次の URL にある Technical Assistance Center（TAC）にご連絡ください。http://www.cisco.com/en/US/support/tsd_cisco_worldwide_contacts.html

コンソール ポート

コンソール ポートは、RJ-45 コネクタを備えた非同期の RS-232 シリアル ポートです。RJ-45 ロールオーバー ケーブルと RJ-45/DSUB F/F アダプタまたは RJ-45F PC ターミナル アダプタを使用して、ターミナルエミュレーション ソフトウェアを実行しているコンピュータにコンソール ポートを接続できます。

コンソールポートのピン割り当て

次の表に、Cisco MDS 9700 シリーズ スイッチのコンソール ポートのピン割り当てを示します。

表 *1:* コンソールポートのピン割り当て

ピン留め	電波状態表示
1[1]	RTS
2	DTR
3	TxD
4	GND
5	GND
6	RxD
7	DSR
8	CTS

[1] ピン 1 は内部でピン 8 に接続されています。

DB-25 アダプタを使用してコンソール ポートをコンピュータに接続する

コンソール ポートを端末エミュレーション ソフトウェアが稼働しているコンピュータに接続するには、RJ-45 ロールオーバー ケーブルおよび RJ-45/DSUB F/F アダプタ（「Terminal」とラベル）を使用します。次の表に、コンソール ポート、RJ-45 ロールオーバー ケーブル、RJ-45/DSUB F/F アダプタのピン割り当てを示します。

表 *2: DB-25* アダプタのポート モード信号とピン割り当て

コンソール ポート	**RJ-45** ロールオーバー ケーブル		**RJ4-5/DSUB F/F** 端末アダプタ	コンソール装置
信号	**RJ-45** ピン	**RJ-45** ピン	**DB-25** ピン	信号
RTS	1	8	5	CTS
DTR	2	7	6	DSR
TxD	3	6	3	RxD
GND	4	5	7	GND
GND	5	4	7	GND
RxD	6	3	2	TxD
DSR	7	2	20	DTR

コンソール ポート	RJ-45 ロールオーバー ケーブル		RJ4-5/DSUB F/F 端末アダプタ	コンソール装置
信号	RJ-45 ピン	RJ-45 ピン	DB-25 ピン	信号
CTS	8	1	4	RTS

アウトオブバンド管理 10/100/1000 イーサネット ポート

MGMT 10/100/1000 イーサネット ポート（管理と呼ばれる）は、RJ-45 コネクタを備えたイーサネット ポートです。次の図で示すように、管理ポートを外部ハブ、スイッチ、またはルータに接続する場合、モジュラ、RJ-45、ストレート型 UTP ケーブルを使用できます。

図 *1 : RJ-45* インターフェイス ケーブル コネクタ

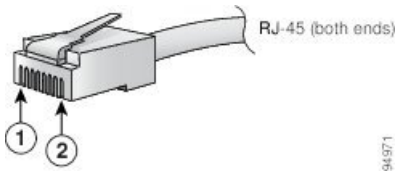

表 *3 :*

凡例	説明
1	ピン 1
2	ピン 8

次の表に、10/100/1000 BASE-T 管理ポート（MDI）ケーブル コネクタのピン割り当てと信号名を示します。

（注） RJ-45 インターフェイスは、ピン 1、2、3、および 6 のみを使用します。

表 *4 : 10/100/1000BASE-T* 管理ポート ケーブルのピン割り当て（*MDI*）

ピン留め	電波状態表示
1	TD+
2	TD-
3	RD+
6	RD：
4	未使用

ピン留め	電波状態表示
5	未使用
7	未使用
8	未使用

図 *2 :* ツイストペア *10/100/1000BASE-T* ケーブルの配線

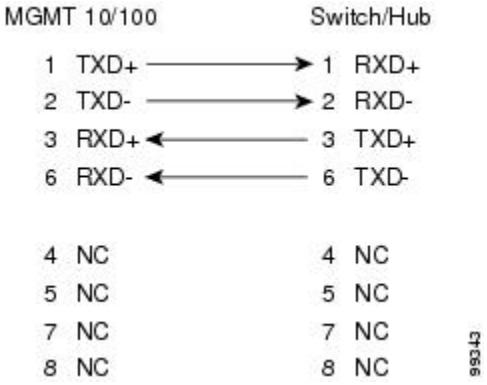

サポートされる電源コードとプラグ

各電源装置には個別の電源コードがあります。IEC 60320 C19 コンセントの付いた配電ユニットへの接続には、標準の電源コードまたはジャンパ コードが使用できます。

電源コード

標準の電源コードには、スイッチとの接続側に IEC C19 コネクタが付いています。オプションのジャンパ電源コードには、スイッチとの接続側に IEC C19 コネクタ、IEC C19 コンセントとの接続側に IEC C20 コネクタが付いています。

（注）

- 使用できるのは、スイッチに付属の標準の電源コードまたはジャンパ電源コードだけです。
- システムのオプションの電源コードを注文しない場合は、ユーザーの責任で製品に適した電源コードを選択します。この製品と互換性がない電源コードを使用すると、電気の安全性に関する危険が生じる可能性があります。アルゼンチン、ブラジル、および日本向けの注文では、システムとともに注文される適切な電源コードが必要です。

次の表に、Cisco MDS 9700 シリーズ スイッチの電源コード、およびそれらの長さ（フィート単位とメートル単位）を示します。

3000 W AC 電源モジュールでサポートされるプラグ

次の図に、3000 W AC 電源モジュールでサポートされるプラグを示します。

図 *3 : 3000 W AC* 電源プラグ

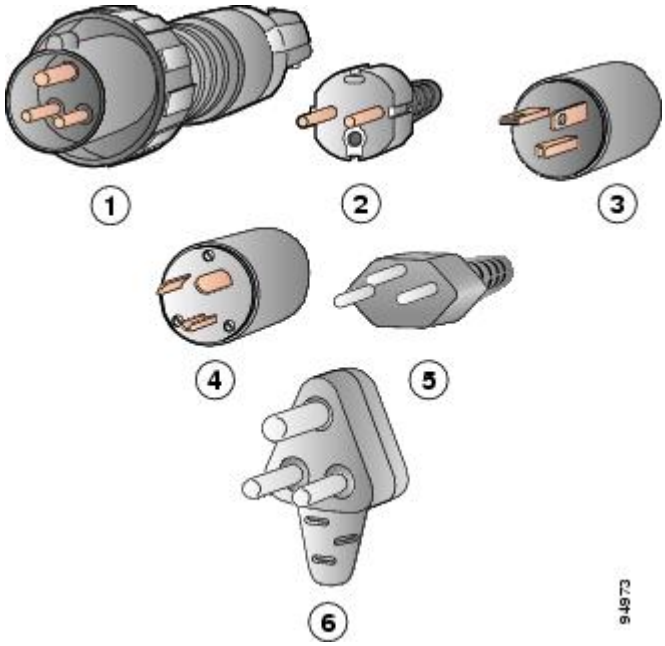

凡例	説明
1	国際（3000 W）IEC 309（20 A）
2	ヨーロッパ（3000 W）CEE 7/7（16 A）
3	北米（ロックなし）-3000 W NEMA 6-20 プラグ（20 A）
4	北米（ロック）（3000 W）NEMA L6-20 プラグ（20 A）
5	スイス（3000 W）23 G SEV 1011（16 A）
6	南アフリカ（3000 W）EL 208、SABS 164-1（16 A）

次の図に、110 VAC を使用する 3000 W 電源モジュールでサポートされる追加プラグを示します。

（注） 次の図に示すプラグを 110 VAC で使用すると、1450 W をシステムで使用できます。

図 *4 : 3000 W 110 VAC* のみでサポートされる追加の電源プラグ

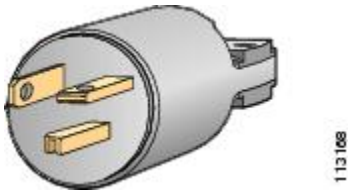

凡例	説明
1	NEMA 5-20P 北米用電源コードの製品 ID：CAB-7513AC 110 VAC（20 A）

電源 AC 電源コード

次の表に、AC 入力電源モジュールで使用できる 3000 W AC 電源コードの仕様を示します。表には、電源コードの図の参照先も示されています。

表 *5 :* 電源モジュール *AC* 電源コード

ロケール	電源コード部品番号	電源プラグタイプ	コードセット定格	
北米/日本	CAB-9K2A-NA	NEMA 5-20	20 A、125 VAC	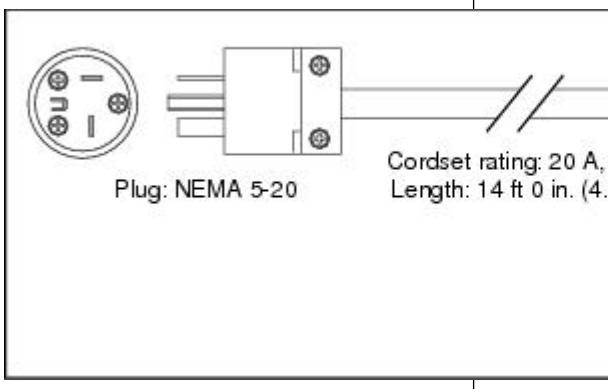
米国/日本	CAB-9K16A-US2	NMEA L6-20	16A、250 VAC	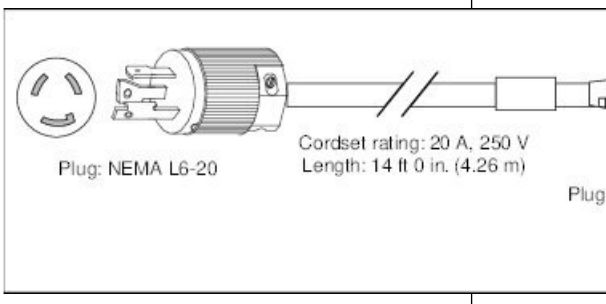

ロケール	電源コード部品番号	電源プラグタイプ	コードセット定格	
オーストラリア	CAB-9K16A-AUS	AU20S3	16A、250 VAC	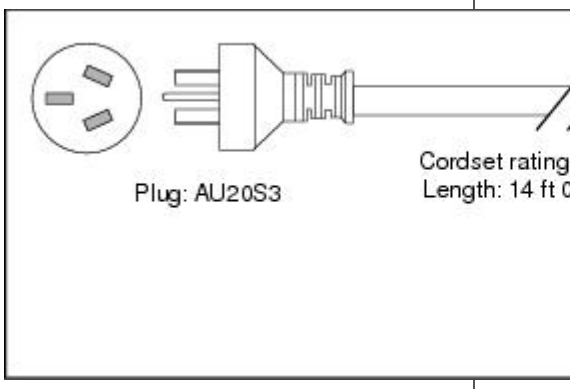
中国	CAB-9k16A-CH	GB16C	16A、250 VAC	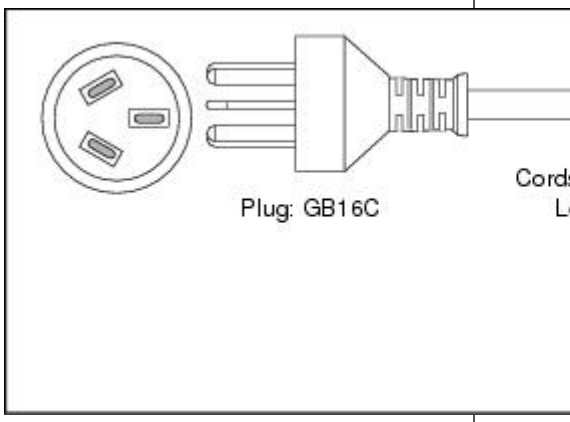
International	CAB-9K16A-INT	IEC 309	16A 250V AC	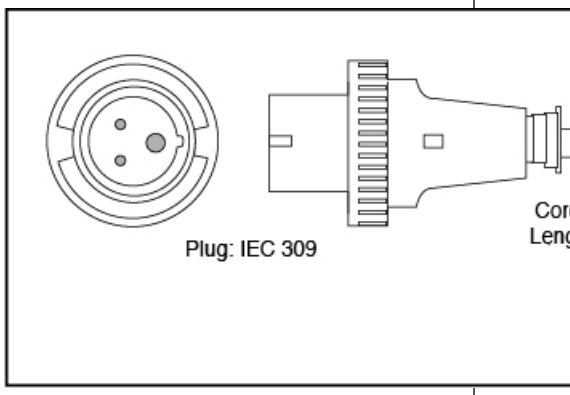

ロケール	電源コード部品番号	電源プラグタイプ	コードセット定格	
スイス	CAB-9K16A-SW	SEV 5934	16 A 250 VAC	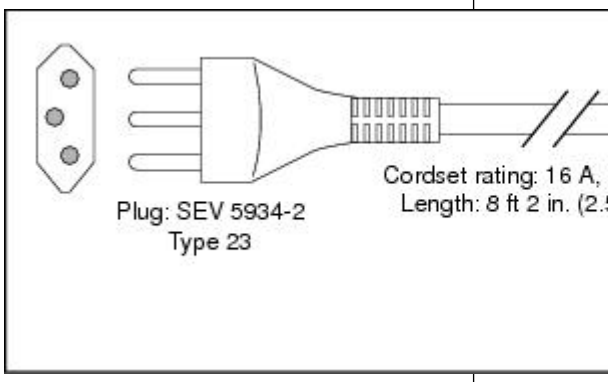
ヨーロッパ大陸	CAB-9K16A-EU	CEE7/7	16 A 250 VAC	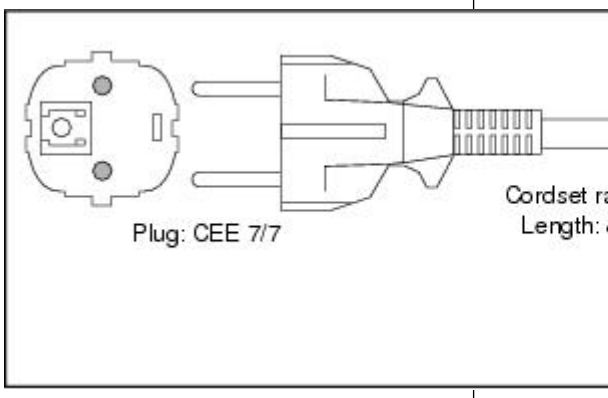
日本	CABC15CBN-JP	C14 ～ C15	12 A、250 VAC	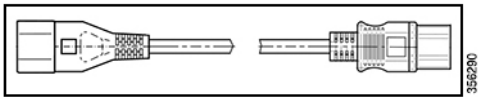
キャビネット ジャンパ電源コード	CAB-C19-CBN	C 20 ～ C19	16 A 250 VAC	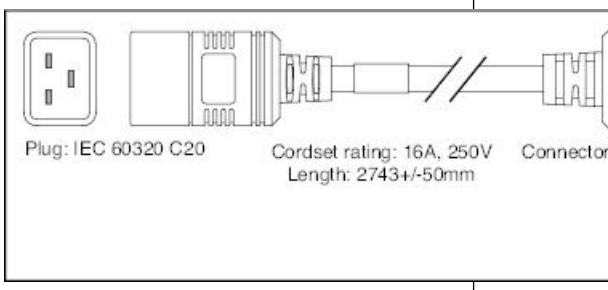

翻訳について
このドキュメントは、米国シスコ発行ドキュメントの参考和訳です。リンク情報につきましては、日本語版掲載時点で、英語版にアップデートがあり、リンク先のページが移動/変更されている場合がありますことをご了承ください。あくまでも参考和訳となりますので、正式な内容については米国サイトのドキュメントを参照ください。