Introducción a los módulos de red de los módems digitales de los routers de la serie 3600 y 3700 de Cisco

Contenido

Introducción
Prerequisites
Requirements
Componentes Utilizados
Convenciones
Número de los productos
Funciones
Soporte de característica
Soporte de la plataforma
Configuración
Números de línea
Actualización del firmware
Field Notices
Actualización de campo con módulos MICA-6MOD
Información Relacionada

Introducción

Los módulos de red de módem digital mejoran significativamente la flexibilidad de acceso de marcado y la escalabilidad de la plataforma Cisco serie 3600. Cada módulo de red admite hasta 30 módems digitales. Los módulos de red de módem digital utilizan los módulos de red T1/E1 únicos o duales para ofrecer compatibilidad con hasta 60 usuarios de módem remoto (mediante dos módulos de red NM-DM), a velocidades de hasta 56 Kbps.

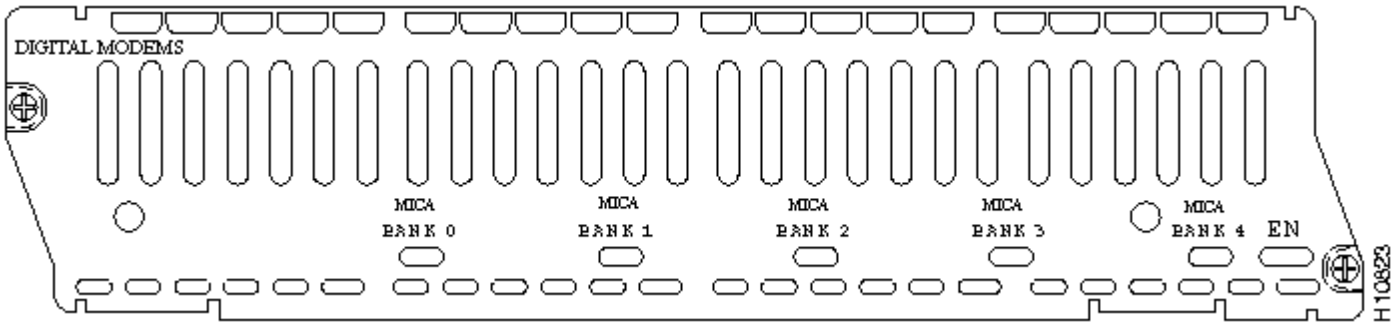

Prerequisites

Requirements

No hay requisitos específicos para este documento.

Componentes Utilizados

La información de este documento se basa en los módulos de red de módem digital que utilizan los módulos de red T1/E1 únicos o duales.

The information in this document was created from the devices in a specific lab environment. All of the devices used in this document started with a cleared (default) configuration. If your network is live, make sure that you understand the potential impact of any command.

Convenciones

For more information on document conventions, refer to the Cisco Technical Tips Conventions.

Número de los productos

A continuación se muestra una tabla con los números de producto del módulo de red:

Número del producto	Descripción
NM-6DM	Módulo de red con seis módems digitales instalados
NM-12DM	Módulo de red con 12 módems digitales instalados
NM-18DM	Módulo de red con 18 módems digitales instalados
NM-24DM	Módulo de red con 24 módems digitales instalados
NM-30DM	Módulo de red con 30 módems digitales instalados
MICA-6MOD=	Tarjeta de módem con seis módems
MMTL-3600-6	Licencia Advanced Modem Management Technology de seis puertos[1]
MMTL-3600-12	Licencia Advanced Modem Management Technology de 12 puertos[1]
MMTL-3600-18	Licencia Advanced Modem Management Technology de 18 puertos[1]
MMTL-3600-24	Licencia de tecnología de administración de módem avanzado 24 puertos[1]
MMTL-3600-30	Licencia Advanced Modem Management Technology de 30 puertos[1]

[1] - Requiere el software Cisco IOS® más el conjunto de funciones.

Funciones

- Incluye hasta 30 módems en incrementos de seis.
- Compatible en el Cisco 3620 con Cisco IOS versión 11.3(4)T1 y posteriores, y en los Fast Ethernet más los módulos de red T1, o Módulos de red Fast Ethernet Plus E1.
- Campo actualizado en incrementos de seis con MICA-6MOD= (igual que 6DM=).
- Utiliza los mismos módems MICA que AS5300 (**Nota:** no puede utilizar el módulo de 12 puertos).
- Toma llamadas de datos analógicos de T1s, E1s y Interfaces de velocidad básica (BRI) de Red digital de servicios integrados (ISDN) (desde módulos de red BRI, no tarjetas de interfaz WAN BRI [WIC]) y las enruta a los módems.

Para obtener más detalles, consulte la hoja de datos.

Soporte de característica

En la tabla siguiente se enumeran las funciones disponibles y el software necesario para admitir las funciones.

Función	Software necesario
Compatibilidad con llamadas de voz ISDN BRI	Cisco IOS Versiones 12.0(2)XC, 12.0(3)T y posteriores
Flex de 56 000	Firmware MICA 2.2 y posterior
V.90	Firmware MICA 2.5.1.0 y versiones 11.2(16)P o 11.3(5)T y posteriores del IOS de Cisco
Marcado de salida, módem de fax	Firmware MICA 2.5.1.0 y Cisco IOS versión 11.3(5)T y posteriores
Señalización T1 CAS (T1 canalizado)	Cisco IOS versión 11.3(3)T y posteriores
Señalización R2 (E1 canalizado)	Cisco IOS versión 12.0(1)T y posteriores
V.110	Cisco IOS versión 12.1(5)T y posteriores

Soporte de la plataforma

La siguiente tabla enumera las diferentes plataformas y las versiones de software del IOS de Cisco que soportan los módulos de red.

Nombre del prod	Cisco 2600, 2600 XM y	Cisco 3620	Cisco 3631	Cisco 3640	Cisco 3660	Cisco 3725 y 3745

ucto	2691					
NM-6DM, NM-12DM, NM-18DM, NM-24DM, NM-30DM	No soportados	Cisco IOS Versiones 11.3(4)T1, 12.0T, 12.0XK, 12.1, 12.1T, 12.2 y 12.2T	No soportados	Cisco IOS Versiones 11.2(9)XA, 11.2(10)P, 11.3(2)T y todas 12.x	Cisco IOS Versiones 12.0(7)XK, 12.1T, 12.2 y 12.2T	Todas las versiones de software de Cisco IOS

Nota: Los módulos NM-DM no se soportan en Cisco IOS Versión 12.0 en Cisco 3620. Debe utilizar Cisco IOS versión 12.0T o posterior.

La inserción y extracción en línea (intercambio en caliente) requiere la versión 12.1(1)T del IOS de Cisco (admitida sólo en las plataformas 3660 y 3700).

Configuración

En los módulos de red del módem digital, las interfaces se dirigen como **interfaz asíncrona (número de línea)**.

Números de línea

Las versiones anteriores del software Cisco IOS reservaban 16 números de línea asíncronos por ranura de módulo de red. Sin embargo, cuando se instalan los módems NM-16A, NM-32A o digitales en la serie Cisco 3600, el software Cisco IOS reservará 32 números de línea por ranura. Esto causará un problema si los módems NM-16A, NM-32A o digitales están instalados en un sistema que ya tiene una configuración asíncrona basada en 16 números de línea por ranura. El puerto auxiliar será ahora la línea 65 en el Cisco 3620 y la línea 129 en el Cisco 3640. Utilice el comando **show line** para verificar la numeración de línea en el chasis.

```
line number = (<slot> * 32) + <unit> + 1
```

Refiérase a Cómo se Numeran las Líneas Asíncronas en los Cisco 3600 Series Routers para obtener más información.

Para ver un ejemplo de configuración, consulte Configuración de la Conectividad del Módem con un Cisco 3640 BRI o Configuración y Administración de Módems Integrados. Esta configuración se puede aplicar a cualquier router con este módulo de red de módem digital.

Actualización del firmware

Refiérase a Versión de Software Recomendada por MICA y Actualización del Firmware/Portware

del Módem en Routers Cisco con Módems Digitales Internos para la versión de portware del módem recomendada así como el procedimiento de actualización del módem.

Field Notices

Los siguientes avisos de campo proporcionan información adicional sobre los módulos de red:

- Aviso de problemas Actualización del módulo 3600 T1/E1 PRI de Cisco
- Aviso de problemas Uso de módems digitales con la actualización del módulo de red de interfaz de velocidad básica (BRI) de Cisco 3600

Actualización de campo con módulos MICA-6MOD

Inserción del MICA-6MOD= actualización a un módulo de red de módem digital

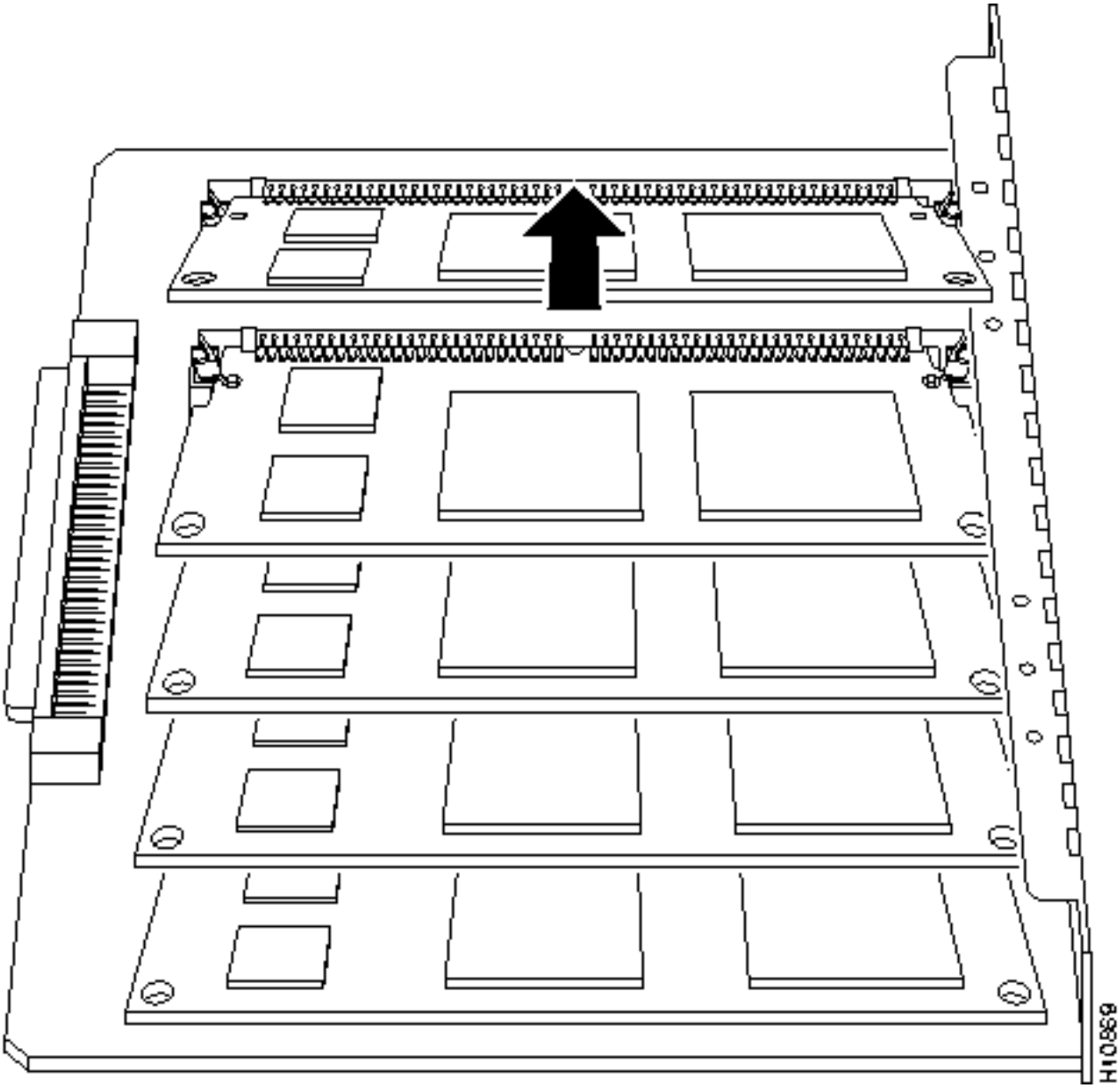

MICA-6MOD=

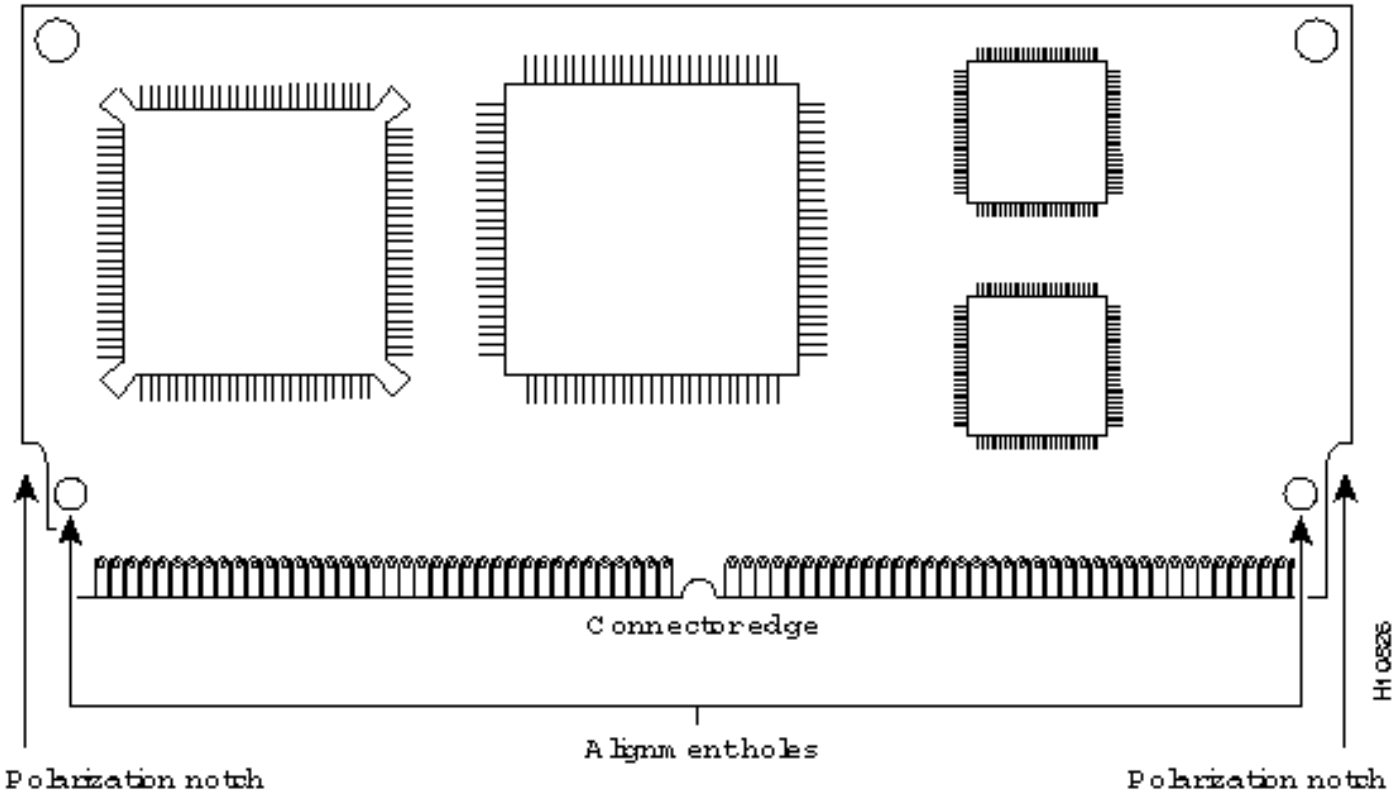

Información Relacionada

- Configuración de router Cisco 3600 con T1/E1 y módulos de red con módem digital
- Configuración de la conectividad del módem con un Cisco 3640 BRI
- Configuración y administración de módems integrados
- Resumen de registro y conjunto de comandos AT para módulos de seis puertos MICA
- Razones para la desconexión y estados del módem MICA
- Notas de la versión del software MICA
- Soporte de OIR para Módulos de Red de Módems Analógicos y Digitales
- Soporte de Tecnología de Discado y Acceso
- Soporte Técnico - Cisco Systems