Cisco Spark Board 70

設置ガイド：フロア スタンド

FR Guide d’installation : fixation au sol

ES Guía de instalación: soporte para suelo

PT Manual de Instalação: suporte de Chão

IT Guida per l’installazione: cavalletto

DE Installationshandbuch: Bodenständer

このシステムの取り付け作業は 3 人で行うことを推奨します。
地域の規制に従ってください。

FR Nous recommandons que 3 personnes travaillent ensemble pour installer ce système. Respectez les réglementations locales en vigueur.

ES Recomendamos montar el sistema entre 3 personas. Siga las normativas locales.

PT Recomendamos que a montagem deste sistema seja realizada por 3 pessoas em conjunto. Siga as regulamentações locais.

IT È consigliabile che il sistema venga installato da 3 persone. Attenersi alle norme locali.

DE Für die Montage dieses Systems empfehlen wir die Zusammenarbeit von 3 Personen. Befolgen Sie die geltenden Bestimmungen.

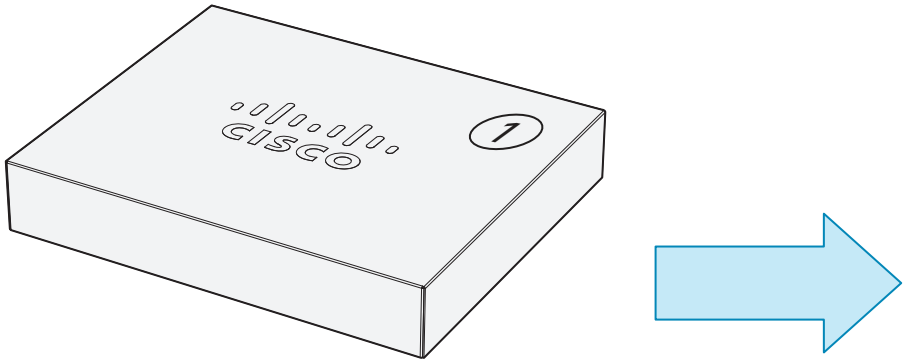
1

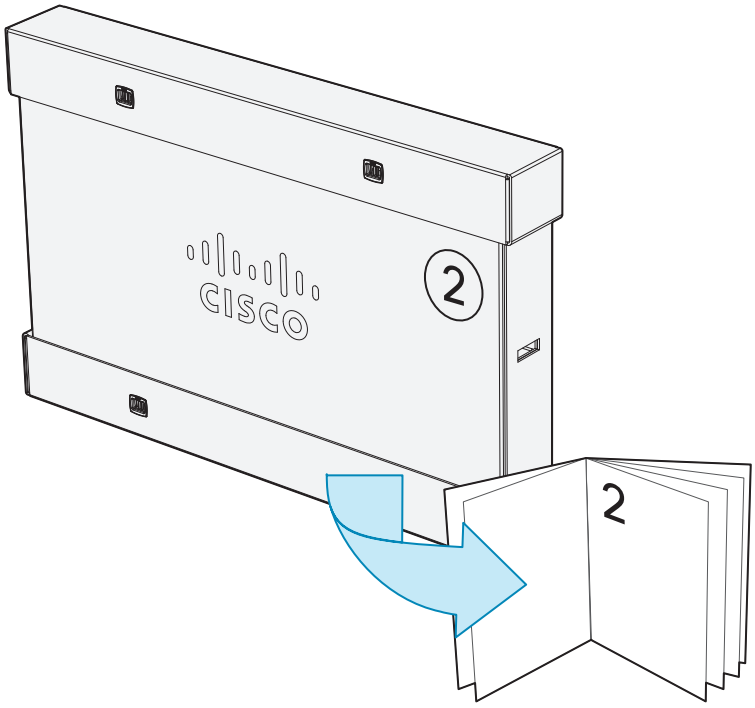
2
2

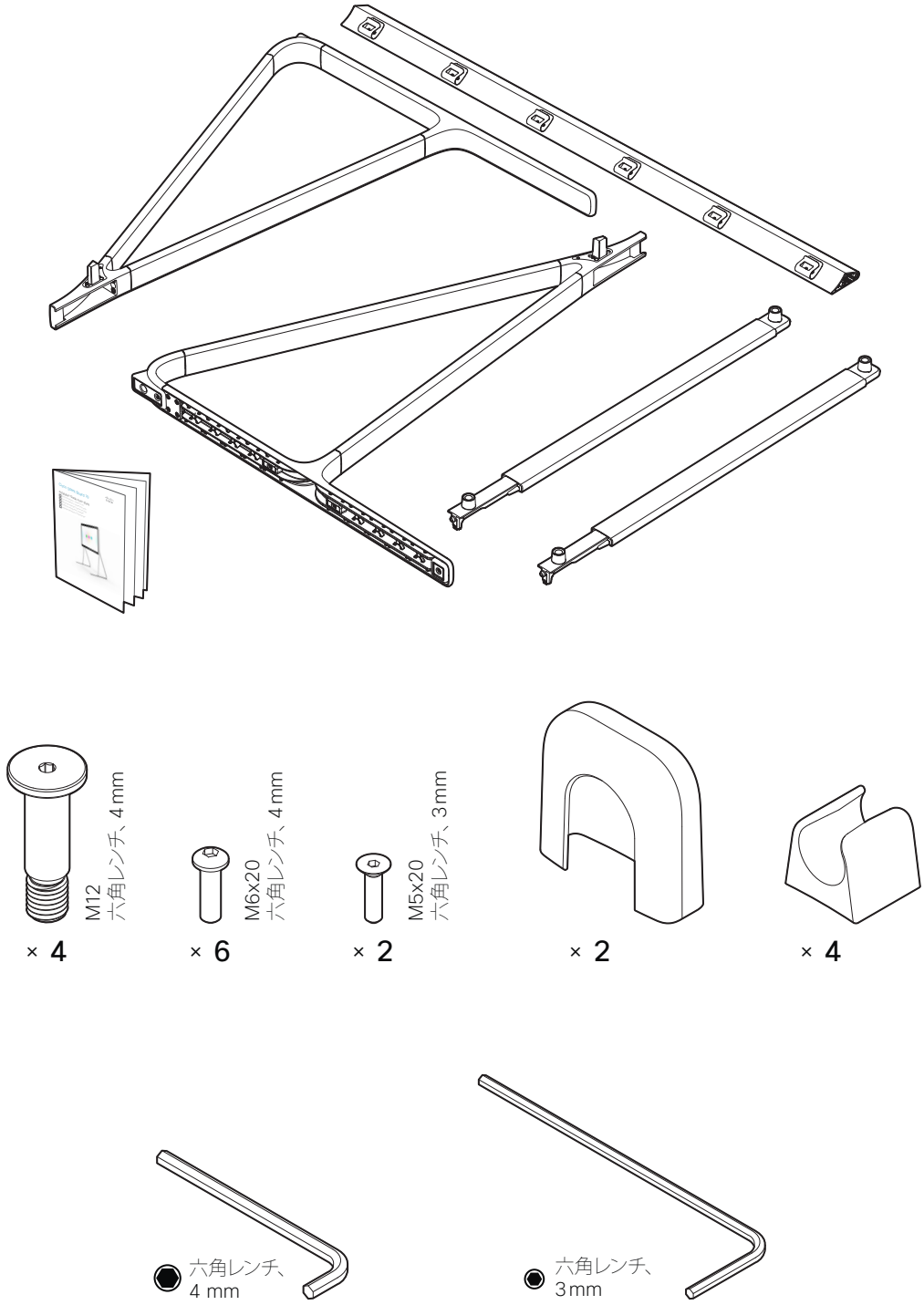
M12
六角レンチ、4 mm
× 4
M6x20
六角レンチ、4 mm
× 6
M5x20
六角レンチ、3 mm
× 2
× 2
× 4
六角レンチ、
4 mm
六角レンチ、
3 mm

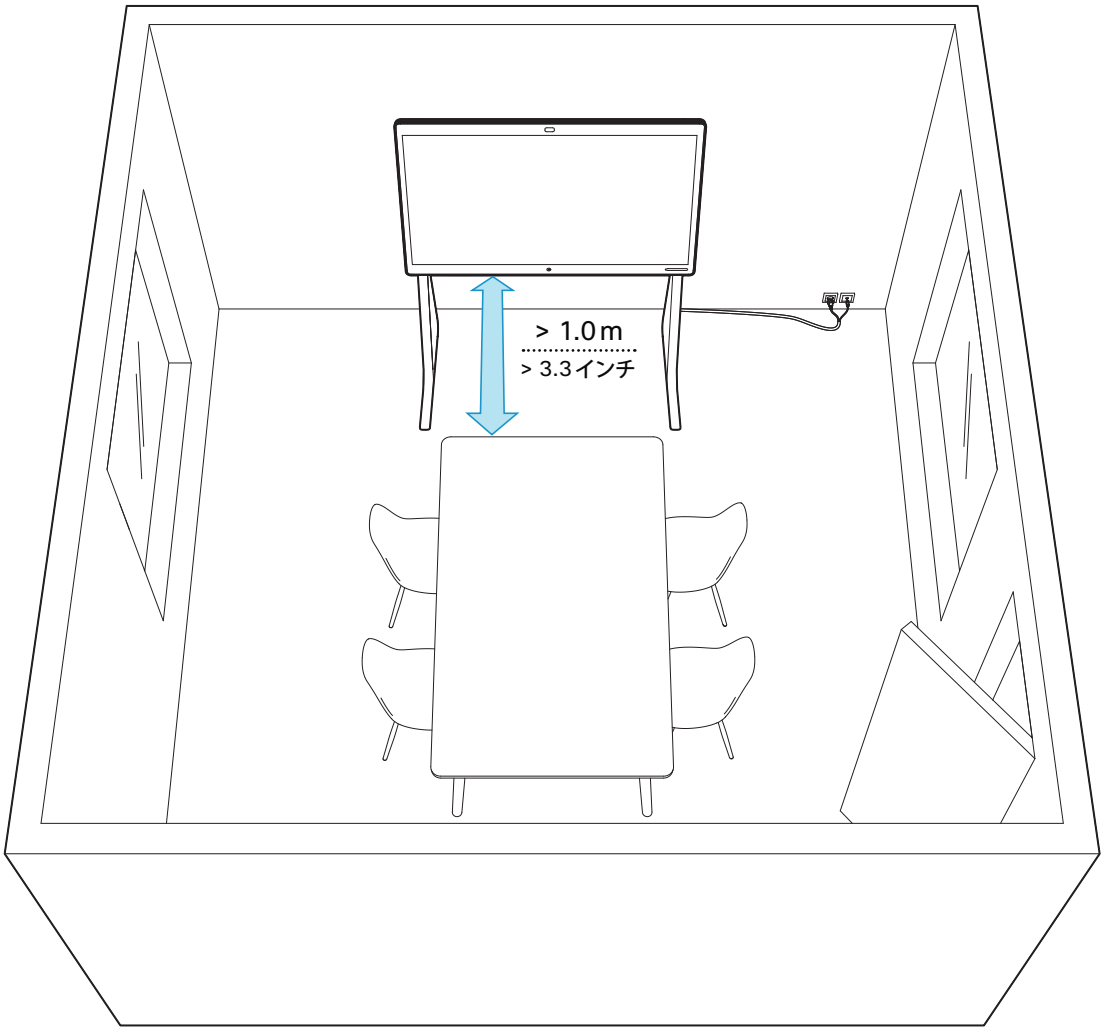
> 1.0 m
> 3.3インチ

1

M6x20

六角レンチ、4 mm

× 6

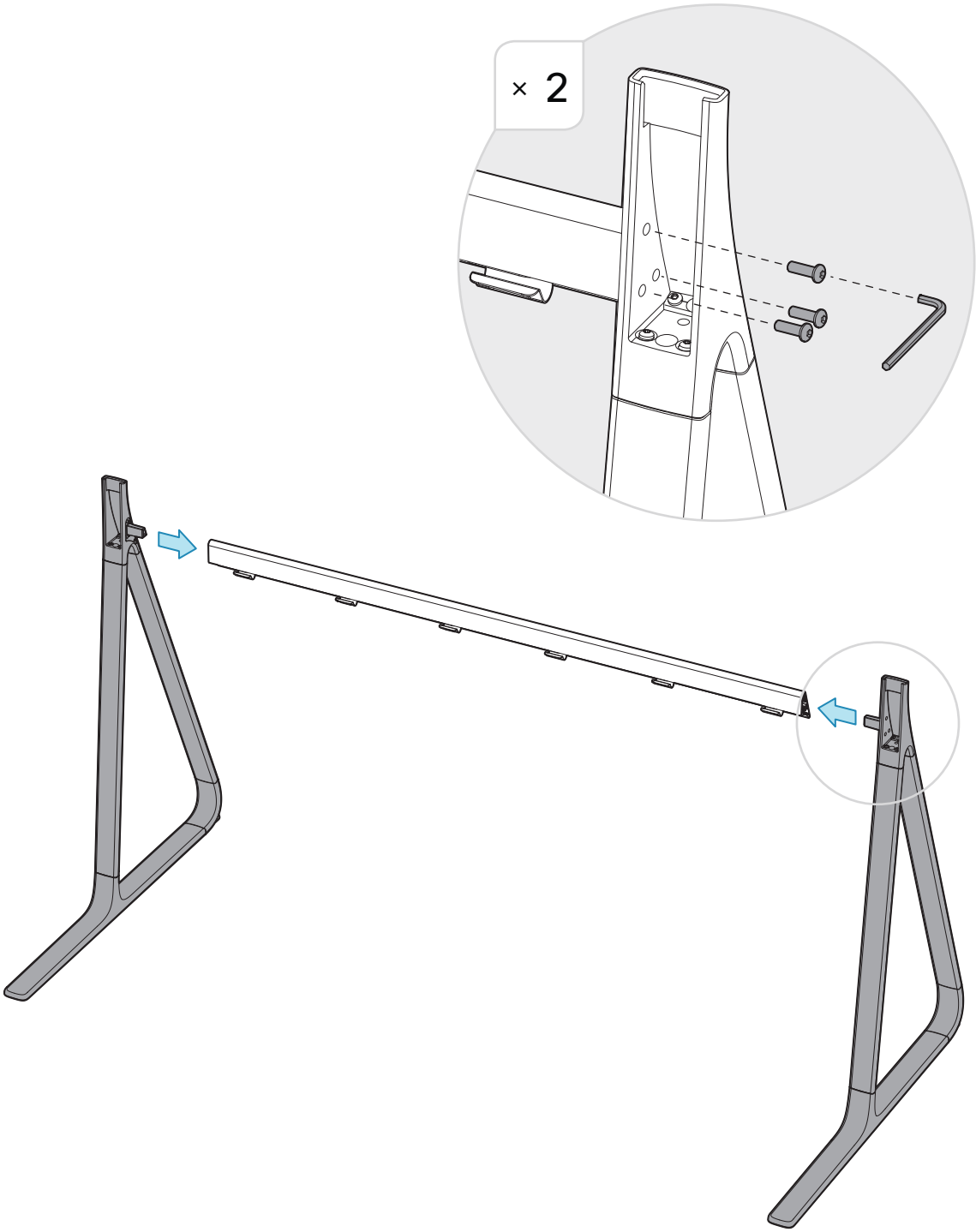

2

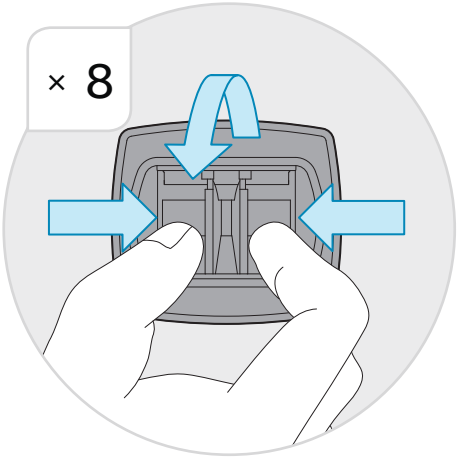

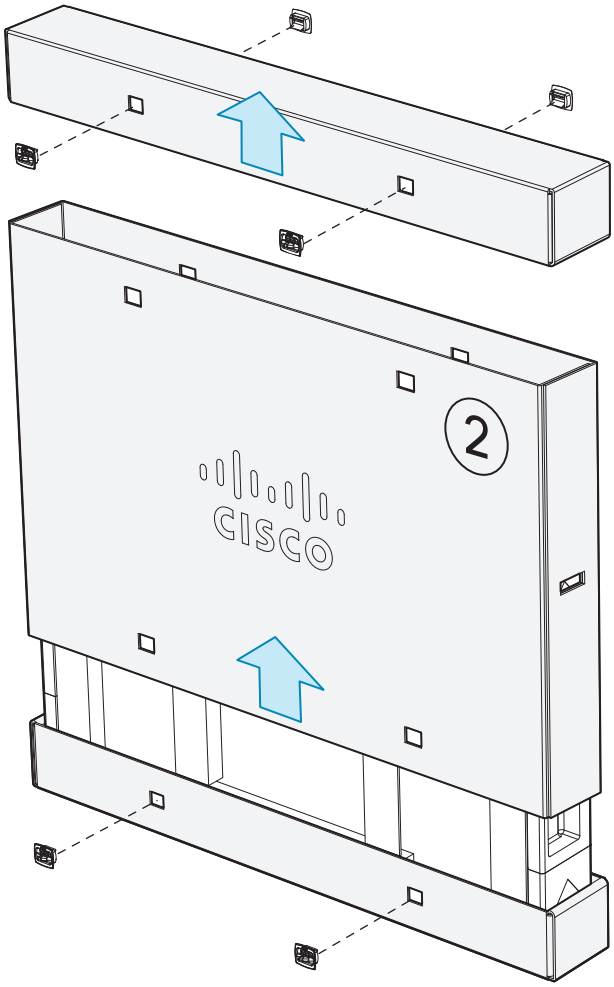

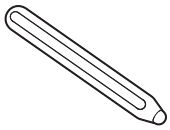

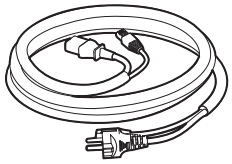

5 m

16.4 インチ

3

142 ポンド
64 kg

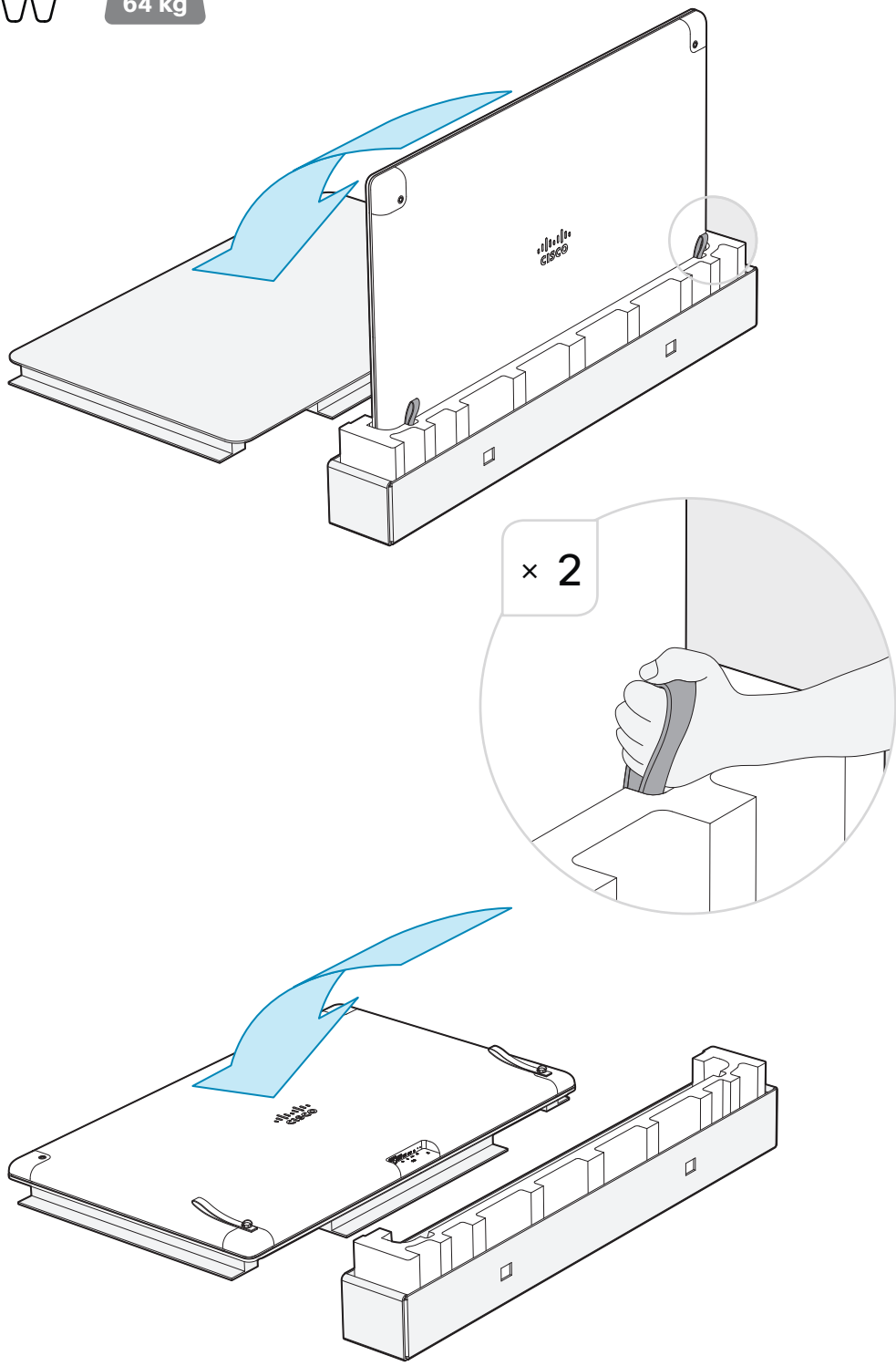

4

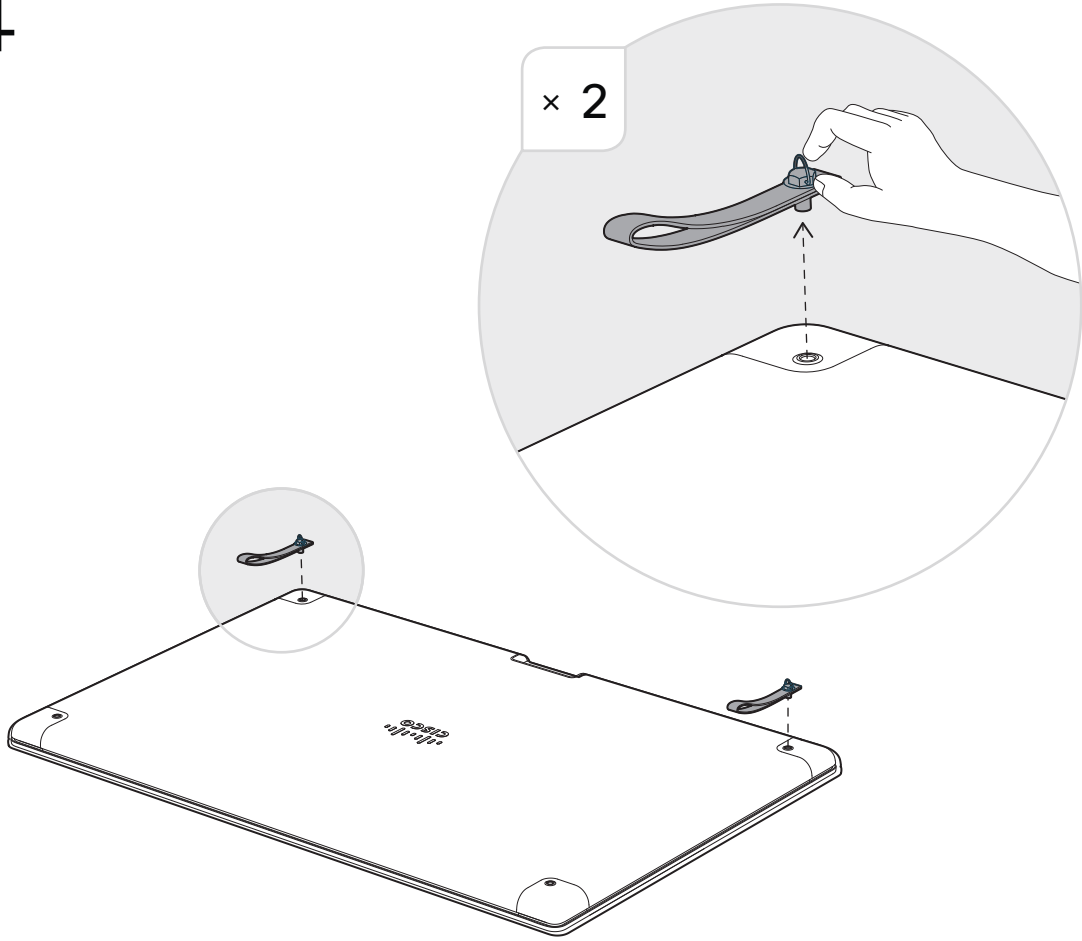

5

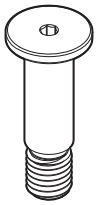

M12

六角レンチ、4 mm

× 4

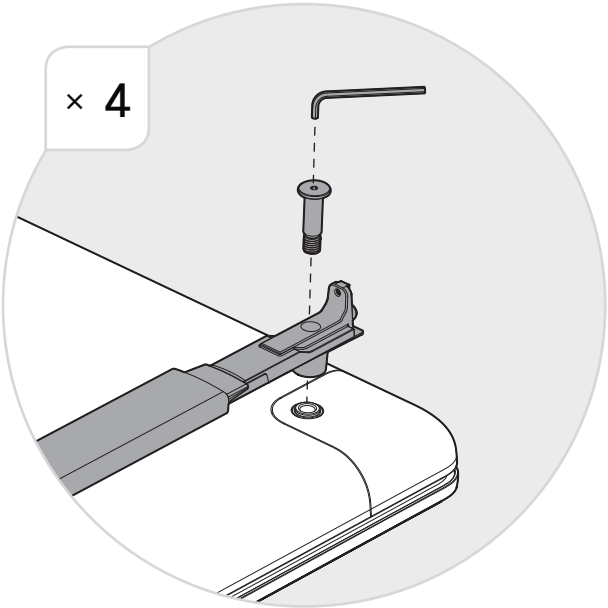

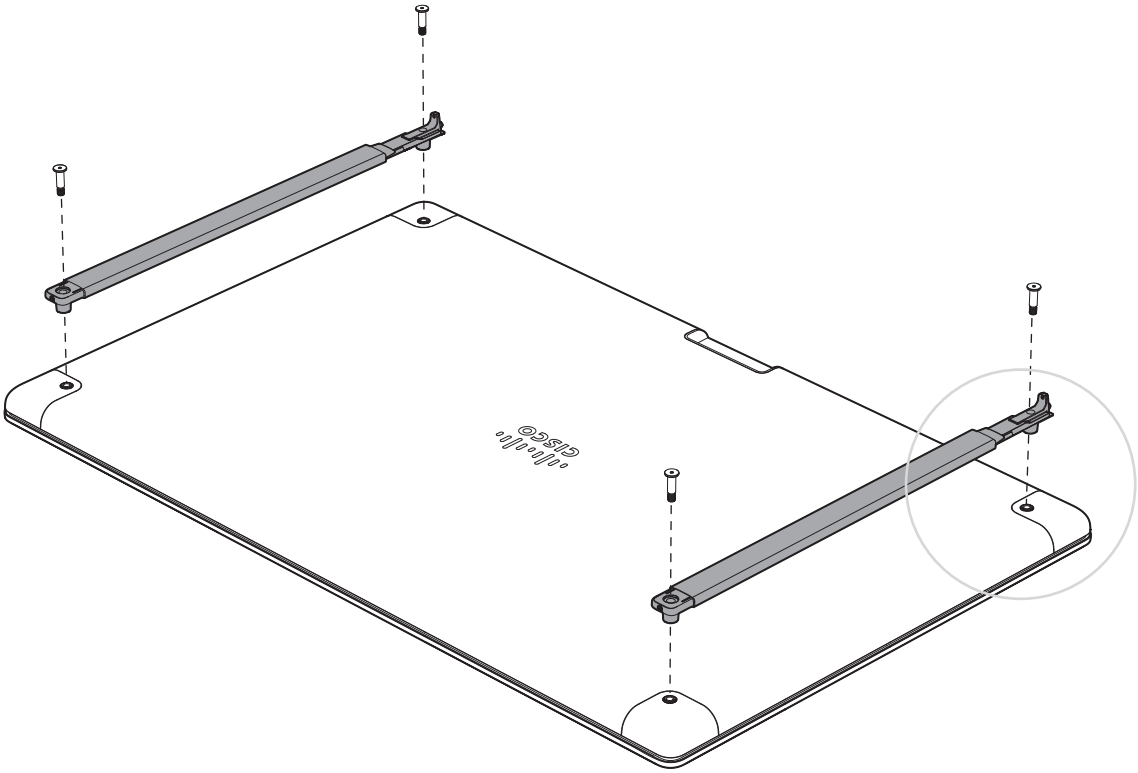

6

142 ポンド

64 kg

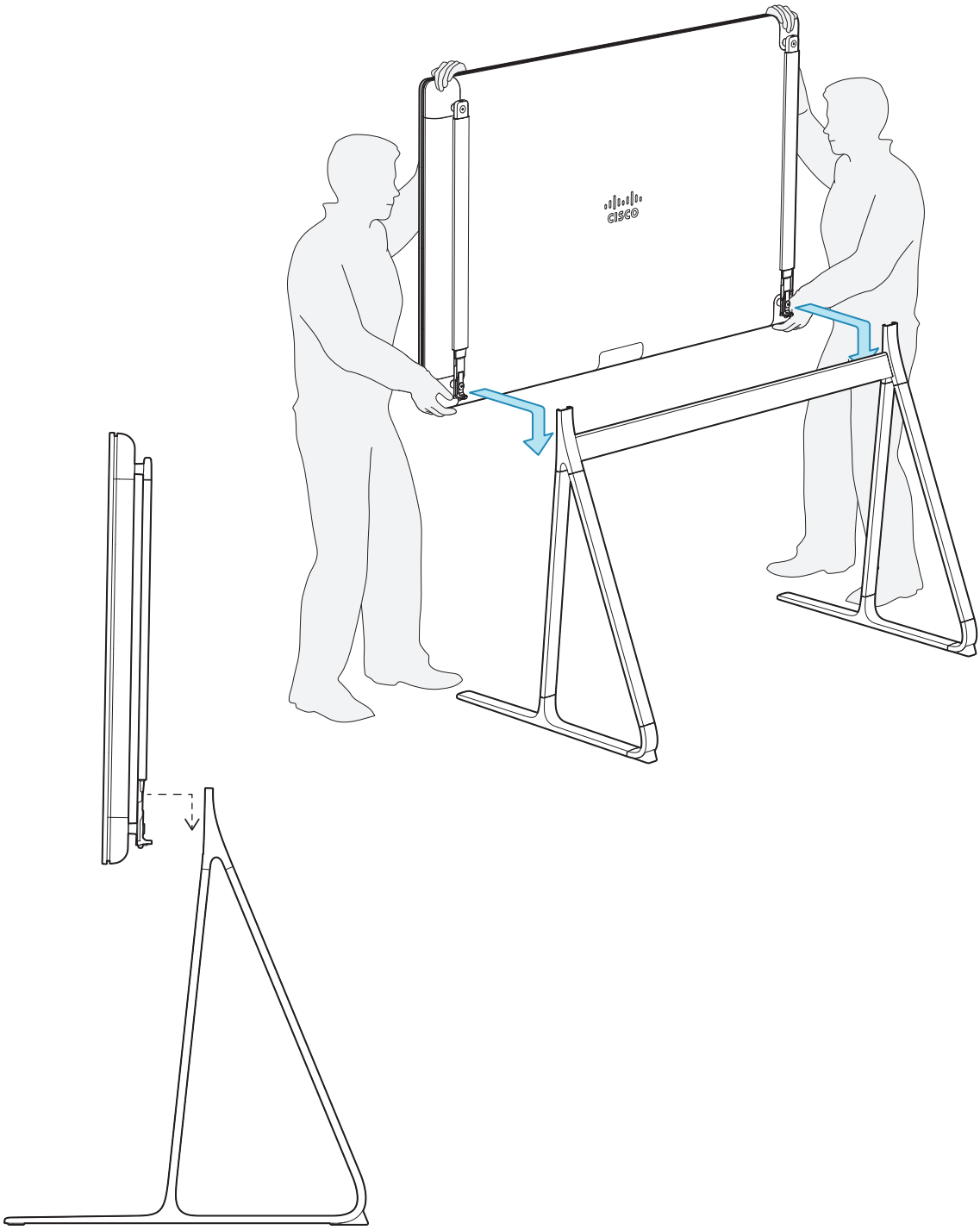

7

M5x20

六角レンチ、3mm

× 2

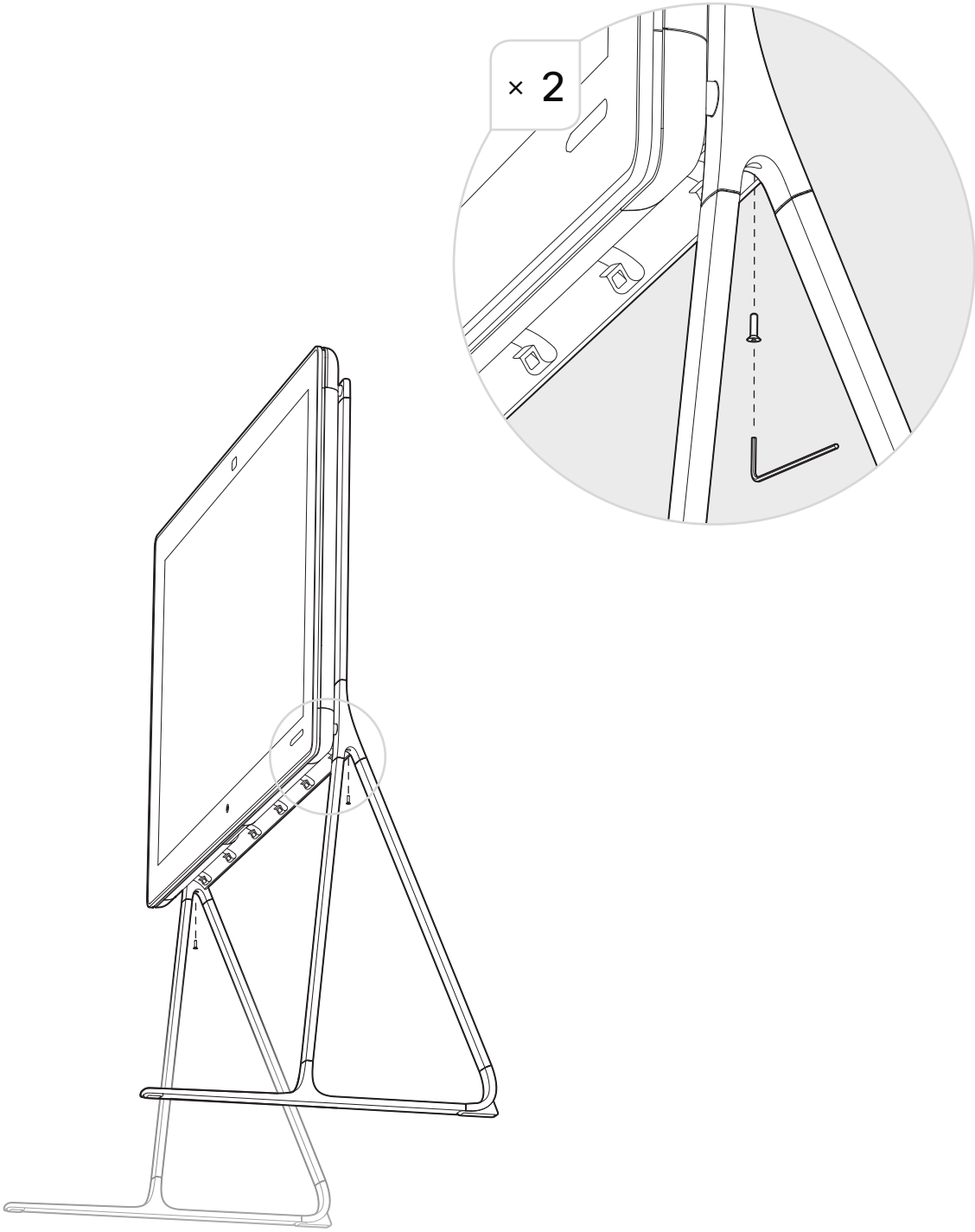

8

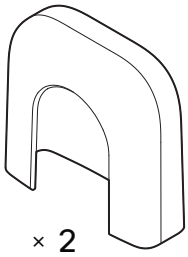

× 2

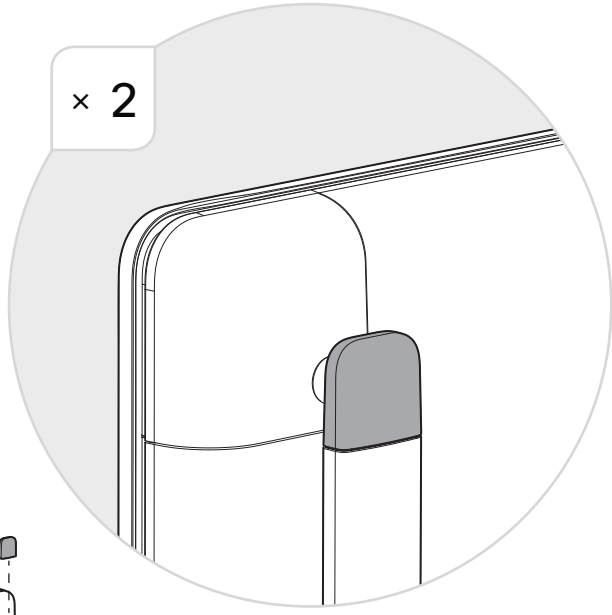

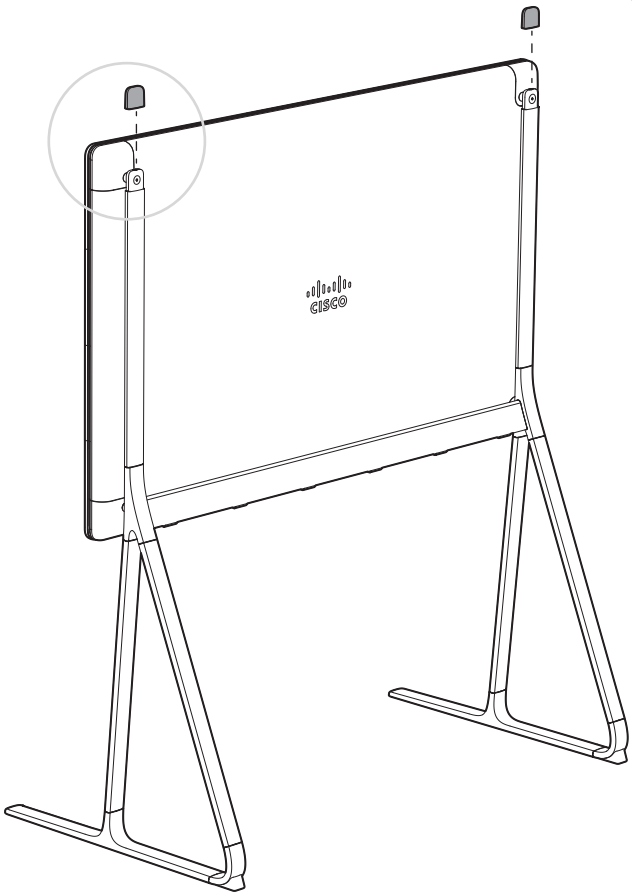

9

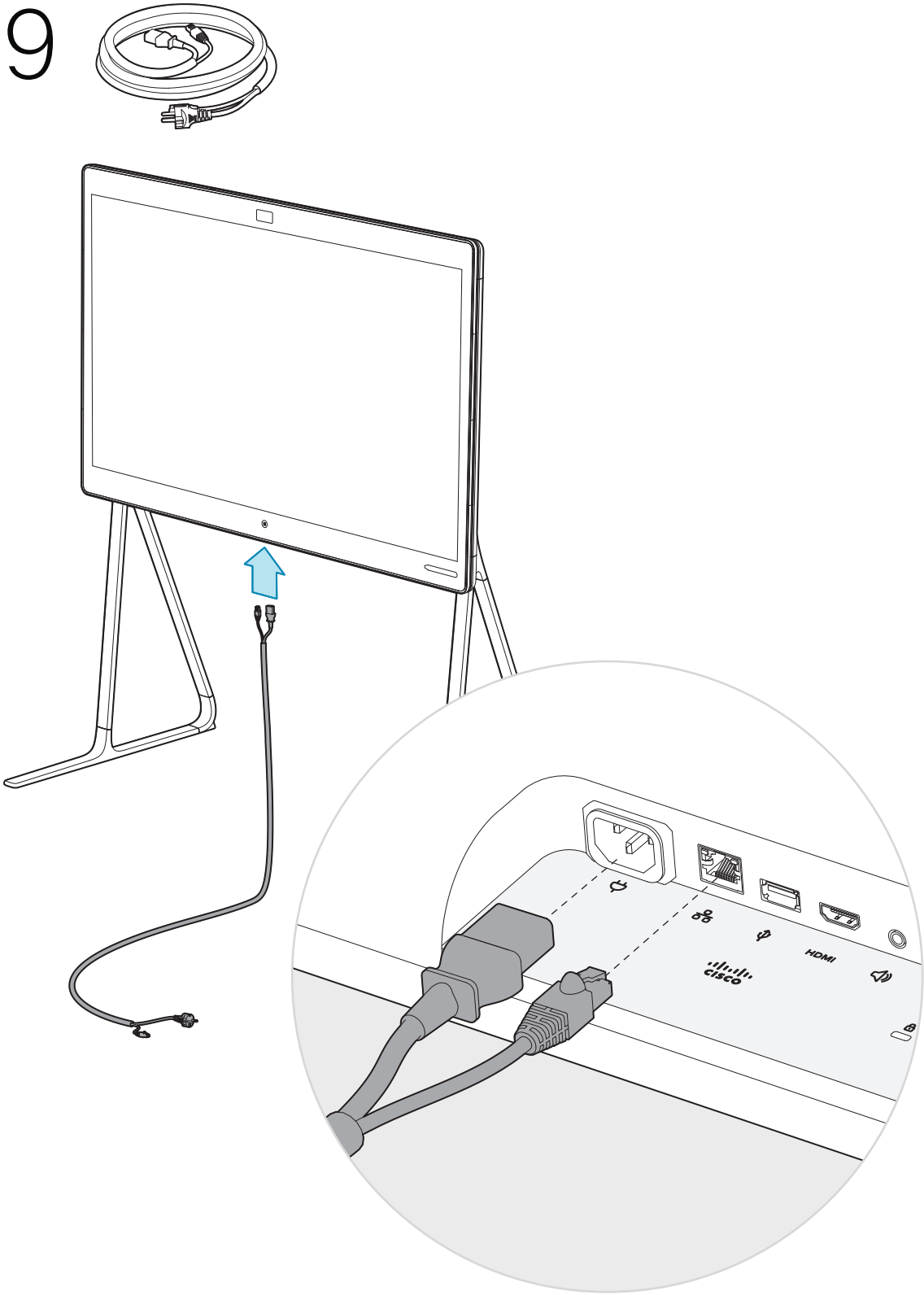

10

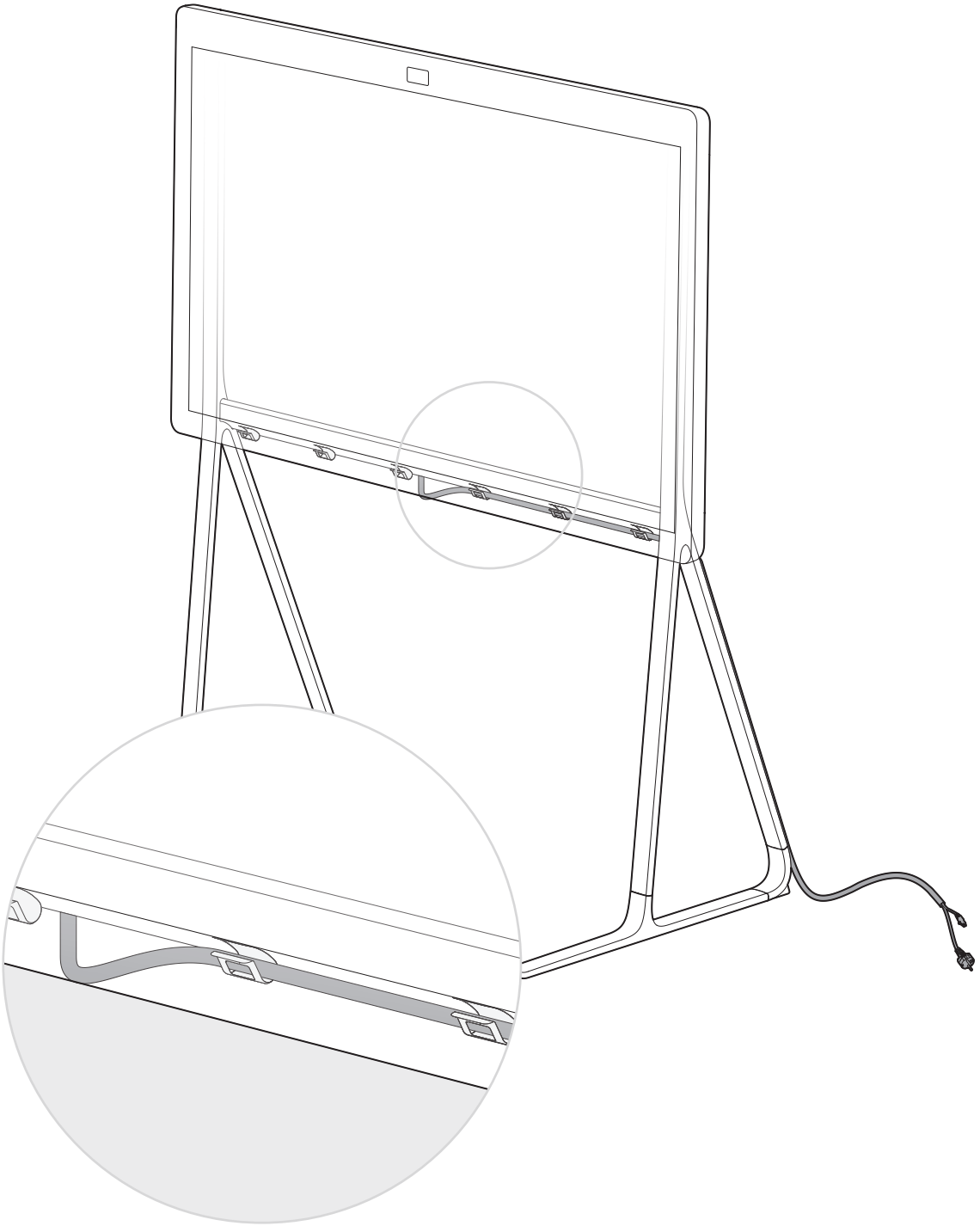

11

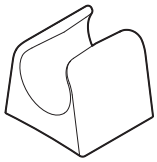

× 4

ケーブル クリップは磁石で接着できます。

FR Les clips de fixation des câbles sont maintenus par des aimants.

ES Las pinzas para cables se fijan a con imanes.

PT Os grampos dos cabos são presos com ímanes.

IT I fermacavi sono fissati con magneti.

DE Die Kabelklemmen werden mit Magneten befestigt.

12

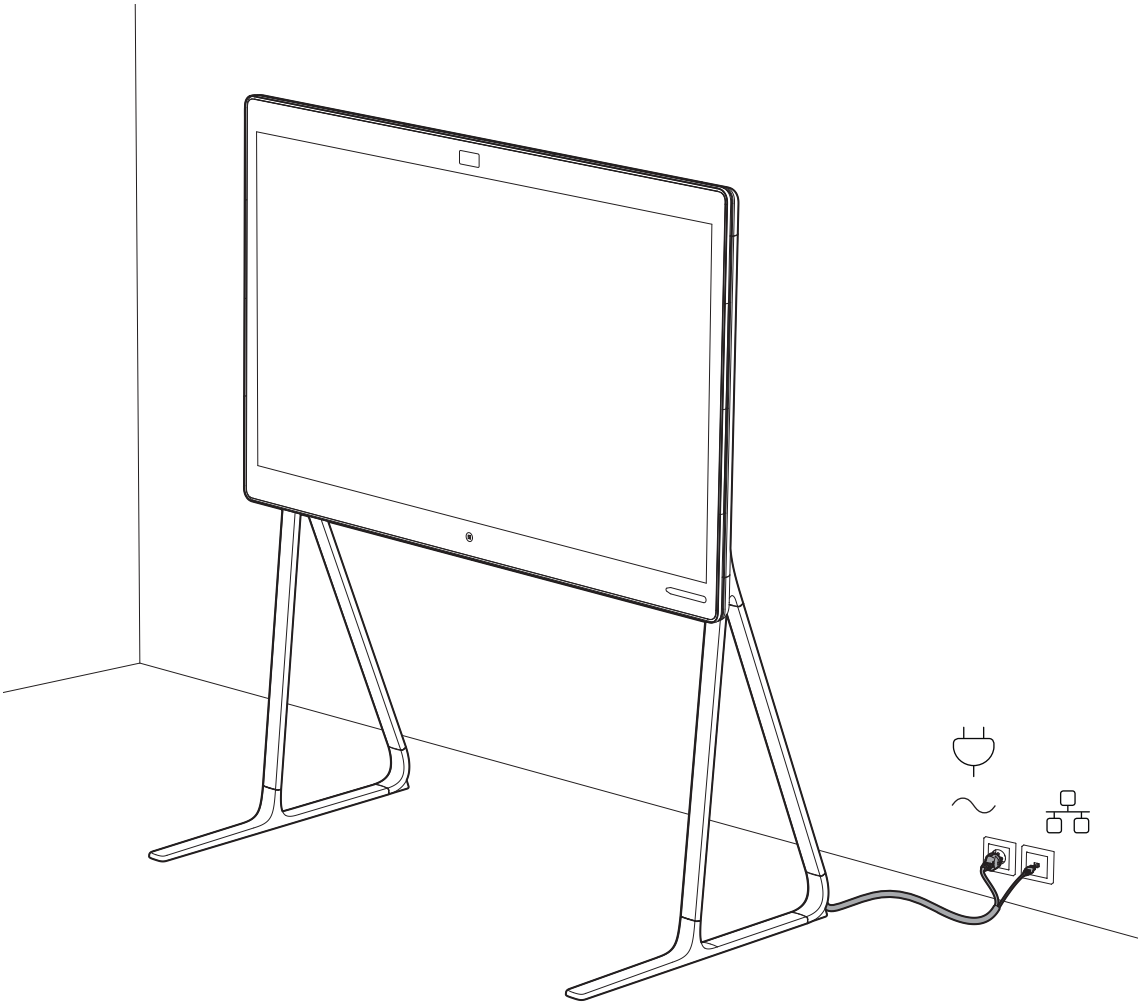

http://help.ciscospark.com

使用開始に関する製品情報はオンラインで参照できます。

FR Les guides d'utilisation du produit sont disponibles en ligne.

ES Busque información en la que se explique cómo usar por primera vez el producto en línea.

PT Procure na Introdução online informações relativas ao produto.

IT Cercare la Guida introduttiva per il prodotto online.

DE Schauen Sie nach Onlinedokumentation zu den ersten Schritten mit dem Produkt.

電源 (100 ～ 240 VAC、最大 3.5 A、50/60 Hz)

- 必ず付属の電源ケーブルを使用してください。
- デバイスの電源を切断する必要がある場合に備えて、電源プラグとコンセントには簡単にアクセスできる状態にしておいてください。
- この装置は、TN および IT 電源システムに接続するように設計されています。

FR Alimentation (100-240 V CA, 3,5 A max., 50/60 Hz)

- Utilisez toujours le câble d'alimentation fourni.
- Assurez-vous de pouvoir accéder facilement à la prise électrique au cas où vous auriez besoin de débrancher l'appareil.
- Ce matériel a été conçu pour être connecté à des systèmes d'alimentation TN et IT.

ES Alimentación (100-240 VCA, 3,5 A máx., 50/60 Hz)

- Utilice siempre el cable de alimentación proporcionado.
- Mantenga el enchufe y la toma de corriente fácilmente accesibles por si tiene que desconectar el dispositivo de la fuente de alimentación.
- Este equipo se ha diseñado para ser conectado a sistemas de alimentación tipo TN o IT.

PT Alimentação (100-240 V CA, 3,5 A máx, 50/60 Hz

- Utilize sempre o cabo de alimentação fornecido.
- Mantenha a ficha e a tomada facilmente acessíveis no caso de precisar de desligar o dispositivo da alimentação.
- Este equipamento foi criado para ligações a sistemas de corrente TN e IT.

IT Alimentazione (100-240 VAC, 3,5 A max, 50/60 Hz)

- Utilizzare sempre il cavo di alimentazione fornito.
- Mantenere la spina e la presa di alimentazione facilmente accessibili nel caso occorra scollegare il dispositivo dall'alimentazione.
- Questa apparecchiatura è stata progettata per collegamenti a sistemi di alimentazione TN e IT.

DE Stromaufnahme (100 bis 240 VAC, 3,5 A max., 50/60 Hz)

- Verwenden Sie immer das mitgelieferte Netzkabel.
- Netzstecker und Steckdose sollten leicht zugänglich sein, falls Sie das Gerät von der Stromversorgung trennen müssen.
- Dieses Gerät ist so konstruiert, daß es an TN- und IT-Stromsysteme angeschlossen werden kann.

Cisco Spark Board 70

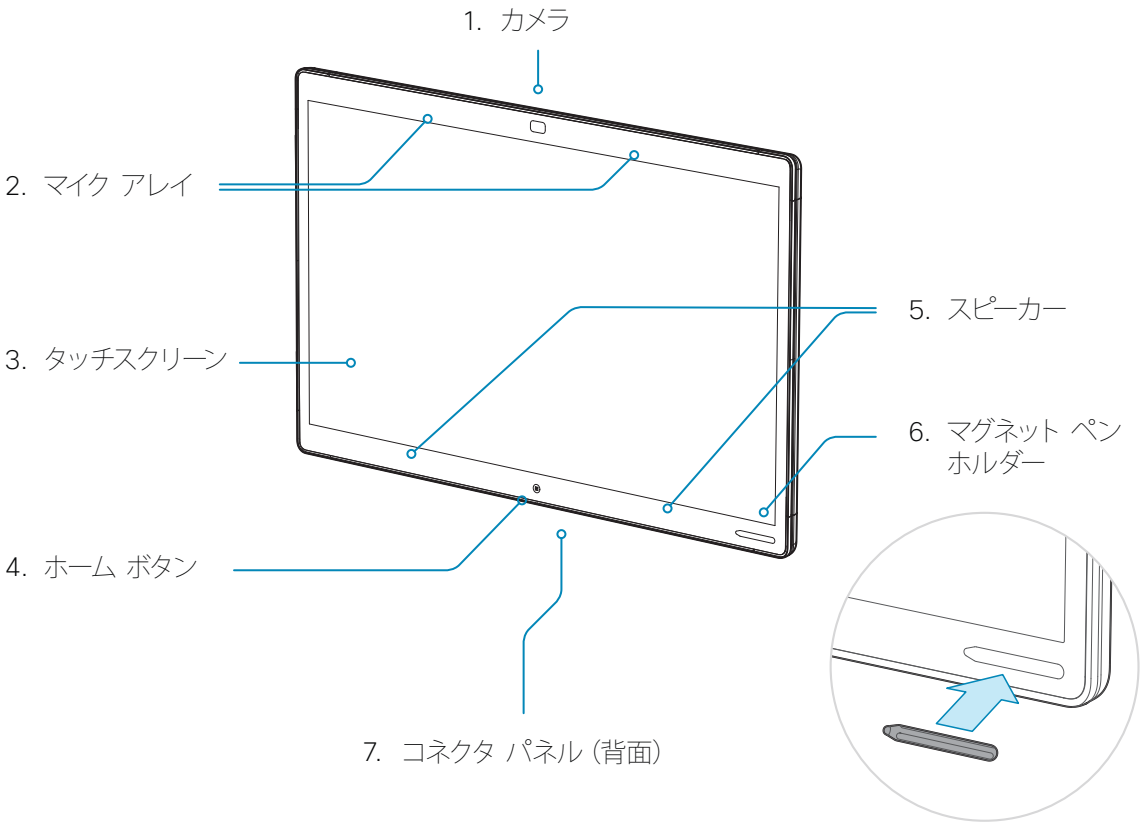

1. カメラ
   Caméra / Cámara / Câmara / Videocamera / Kamera
2. マイク アレイ
   Matrice de microphones / Haz de micrófonos / Conjunto de microfones / Serie di microfoni / Mikrofon-Array
3. タッチスクリーン
   Écran tactile / Pantalla táctil / Ecrã tátil / Schermo tattile / Touchscreen
4. ホーム ボタン
   Bouton de menu / Botón de inicio / Botão de menu inicial / Pulsante Home / Home-Taste
5. スピーカー
   Haut-parleurs / Altavoces / Altifalantes / Altoparlanti / Lautsprecher
6. マグネット ペン ホルダー
   Support magnétique pour stylet / Soporte magnético para rotulador / Suporte magnética para caneta / Supporto magnetico per lo stilo / Magnetischer Stifthalter
7. コネクタ パネル（背面）
   Panneau de connexions (à l'arrière) / Panel de conexiones (en la parte posterior) / Painel de conectores (parte posterior) / Pannello dei connettori (nella parte posteriore / Anschlussfeld (auf der Rückseite)

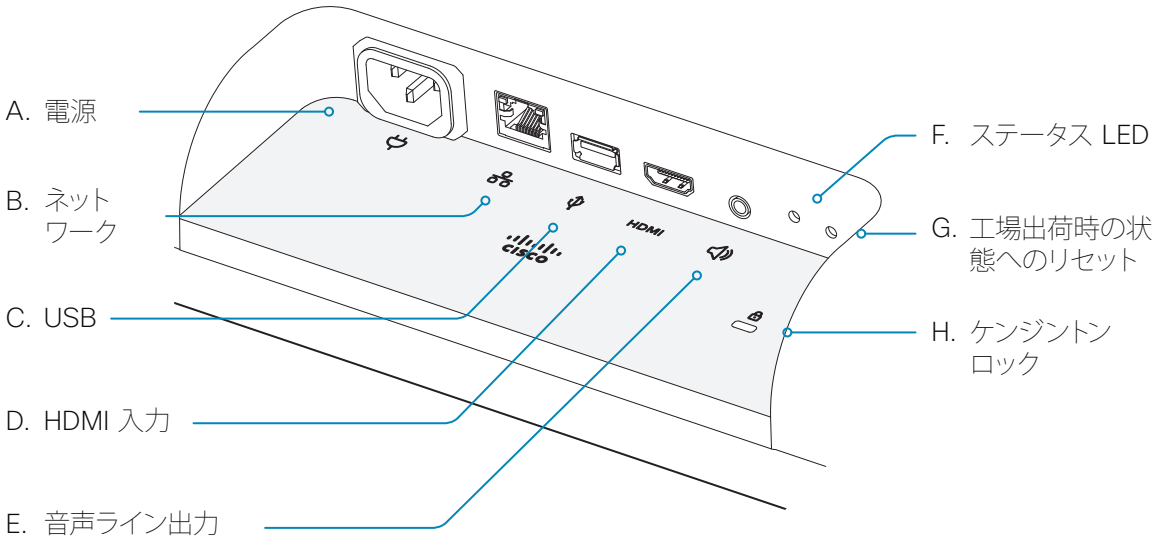

A. 電源 (100 ～ 240 VAC、最大 3.5 A、50/60 Hz)
Alimentation (100-240 V CA, 3,5 A max., 50/60 Hz) / Alimentación (100-240 VCA, 3,5 A máx., 50/60 Hz) / Alimentação (100-240 V CA, 3,5 A máx, 50/60 Hz) / Alimentazione (100-240 VAC, 3,5 A max, 50/60 Hz) / Eingangsleistung (100 bis 240 VAC, 3,5 A max., 50/60 Hz)

B. ネットワーク (イーサネット)
Réseau (Ethernet) / Red (Ethernet) / Rede (Ethernet) / Rete (Ethernet) / Netzwerk (Ethernet)

C. USB 3.0
USB 3.0 / USB 3.0 / USB 3.0 / USB 3.0 / USB 3.0

D. HDMI 入力
Entrée HDMI / Entrada de HDMI / Entrada HDMI / Ingresso HDMI / HDMI-Eingang

E. 音声ライン出力
Sortie de ligne audio / Salida de audio / Saída de áudio / Uscita di linea audio / Audioausgang

F. ステータス LED
Diode de statut / Estado LED / LED de estado / LED di stato / Status-LED

G. 工場出荷時の状態へのリセット
Rétablissement des paramètres d'usine / Restablecimiento de los parámetros de fábrica / Reposição de predefinições de fábrica / Ripristino dei valori predefiniti / Zurücksetzen auf Werkseinstellungen

H. ケンジントン ロック
Verrou Kensington / Bloqueo Kensington / Cadeado Kensington / Blocco Kensington / Kensington-Lock

http://help.ciscospark.com

追加のサポートについては、シスコのオンライン ドキュメントを参照してください。これには、規制準拠と安全性に関する情報が含まれています。

FR Documents complémentaires d'aide en ligne. Informations relatives à la conformité et à la sécurité.

ES Puede encontrar soporte adicional en nuestra documentación en línea. Se incluye la información de seguridad y de cumplimiento de las normas.

PT Poderá encontrar suporte adicional na documentação online. Inclui regulamentação de conformidade e informações de segurança.

IT Ulteriori informazioni sul prodotto sono disponibili nella documentazione online. Tale documentazione include la conformità alle normative e informazioni sulla sicurezza.

DE Zusätzlichen Support finden Sie in unserer Onlinedokumentation, die u.a. Informationen zur Erfüllung gesetzlicher Auflagen sowie zur Sicherheit enthält.

http://www.cisco.com/go/projectworkplace

オフィスやミーティング ルームをビデオ会議用に整備する際にアイデアを得たり、ガイドラインを確認するには、Cisco Project Workplace をご覧ください。

FR Consultez le portail Cisco Project Workplace pour trouver l'inspiration et des guides lorsque vous préparez votre bureau ou votre salle pour une vidéoconférence.

ES Explore Cisco Project Workplace para encontrar la inspiración y las directrices necesarias para preparar su oficina o sala de reuniones para videoconferencias.

PT Explore o Cisco Project Workplace para encontrar inspiração e diretrizes ao preparar o seu escritório ou a sua sala de conferências para a realização de videoconferências.

IT Consultate il Cisco Project Workplace per trovare spunti e linee guida per la predisposizione di uffici e sale riunioni per videoconferenze.

DE Erkunden Sie Cisco Project Workplace, um Inspiration und Richtlinien für die Vorbereitung Ihres Büros oder Ihres Konferenzraums für Videokonferenzen zu finden.

Cisco Systems Inc.
Corporate Headquarters
170 West Tasman Dr.
San Jose, CA 95134
USA

http://www.cisco.com/go/offices

Cisco およびシスコ ロゴは、シスコまたはその関連会社の米国およびその他の国における商標または登録商標です。シスコの商標の一覧については、http://www.cisco.com/web/JP/trademark_statement.html をご覧ください。記載されているサードパーティの商標は、それぞれの所有者に帰属します。「パートナー」または「partner」という用語の使用はシスコと他社との間のパートナーシップ関係を意味するものではありません。(1110R)

FR Cisco et le logo Cisco sont des marques commerciales ou déposées de Cisco et/ou de ses filiales aux États-Unis et dans d'autres pays. Pour consulter la liste des marques commerciales de Cisco, visitez la page : www.cisco.com/go/trademarks. Les autres marques commerciales mentionnées dans le présent document sont la propriété de leurs détenteurs respectifs. L'utilisation du terme « partenaire » n'implique pas de relation de partenariat entre Cisco et toute autre entreprise. (1110R)

ES Cisco y el logotipo de Cisco son marcas comerciales o registradas de Cisco y/o sus filiales en Estados Unidos y otros países. Si desea consultar una lista de las marcas comerciales de Cisco, visite: www.cisco.com/go/trademarks. Las marcas comerciales de terceros que aquí se mencionan pertenecen a sus respectivos propietarios. El uso de la palabra "partner" no implica la existencia de una asociación entre Cisco y cualquier otra empresa. (1110R)

PT Cisco e o logótipo da Cisco são marcas comerciais ou marcas comerciais registadas da Cisco e/ou das respectivas empresas afiliadas nos EUA e noutros países. Para ver uma lista de marcas comerciais da Cisco, aceda a este URL: www.cisco.com/go/trademarks. As marcas comerciais de terceiros mencionadas são propriedade dos respectivos proprietários. A utilização da palavra parceiro não implica uma relação de parceria entre a Cisco e qualquer outra empresa. (1110R)

IT Cisco e il logo Cisco sono marchi o marchi registrati di Cisco e/o dei relativi affiliati negli Stati Uniti e in altri paesi. Per visualizzare l'elenco di marchi Cisco, visitare il sito Web all'indirizzo: www.cisco.com/go/trademarks. I marchi commerciali di terze parti citati sono proprietà dei rispettivi titolari. L'utilizzo del termine partner non implica una relazione di partnership tra Cisco e altre aziende. (1110R)

DE Cisco und das Cisco Logo sind Marken oder eingetragene Marken von Cisco und/oder Partnerunternehmen in den Vereinigten Staaten und anderen Ländern. Eine Liste der Cisco Marken finden Sie unter www.cisco.com/go/trademarks. Die genannten Marken anderer Anbieter sind Eigentum der jeweiligen Inhaber. Die Verwendung des Begriffs „Partner" impliziert keine gesellschaftsrechtliche Beziehung zwischen Cisco und anderen Unternehmen. (1110R)

78-101078-01A0

© 2017 Cisco Systems, Inc. All rights reserved.