印刷の手順

作成者: gklungso@cisco.com

備考:

パンフレット

- 32 ページ
- 両面印刷
- ページ サイズ: 297 × 210 mm (ISO A4 横向き)
- V1 バインド (「exercisebook」 バインド)

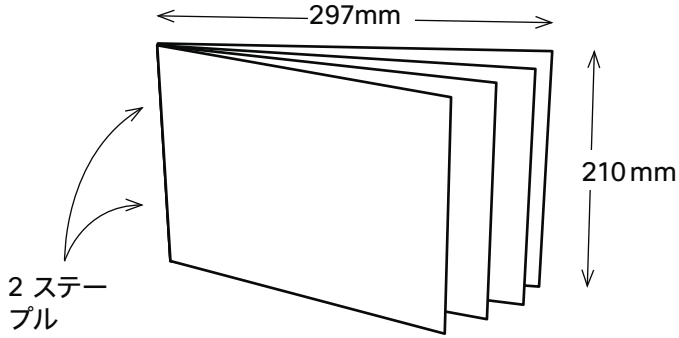

印刷

- カラー印刷

紙品質

- 厚さ: 100 g/m^2
- 仕上げ:
  - コーティングなし (マット)
  - ナチュラル カラー

ファイルは保存しないでください。印刷が必要になるたびに Cisco Docs External (CDX) からダウンロードしてください。

このページは印刷から除外してください。

Cisco Spark Room 70 Single

設置ガイド: フロア スタンド

FR Guide d’installation : fixation au sol

ES Guía de instalación: soporte para suelo

PT Manual de Instalação: suporte de Chão

IT Guida per l’installazione: cavalletto

DE Installationshandbuch: Bodenständer

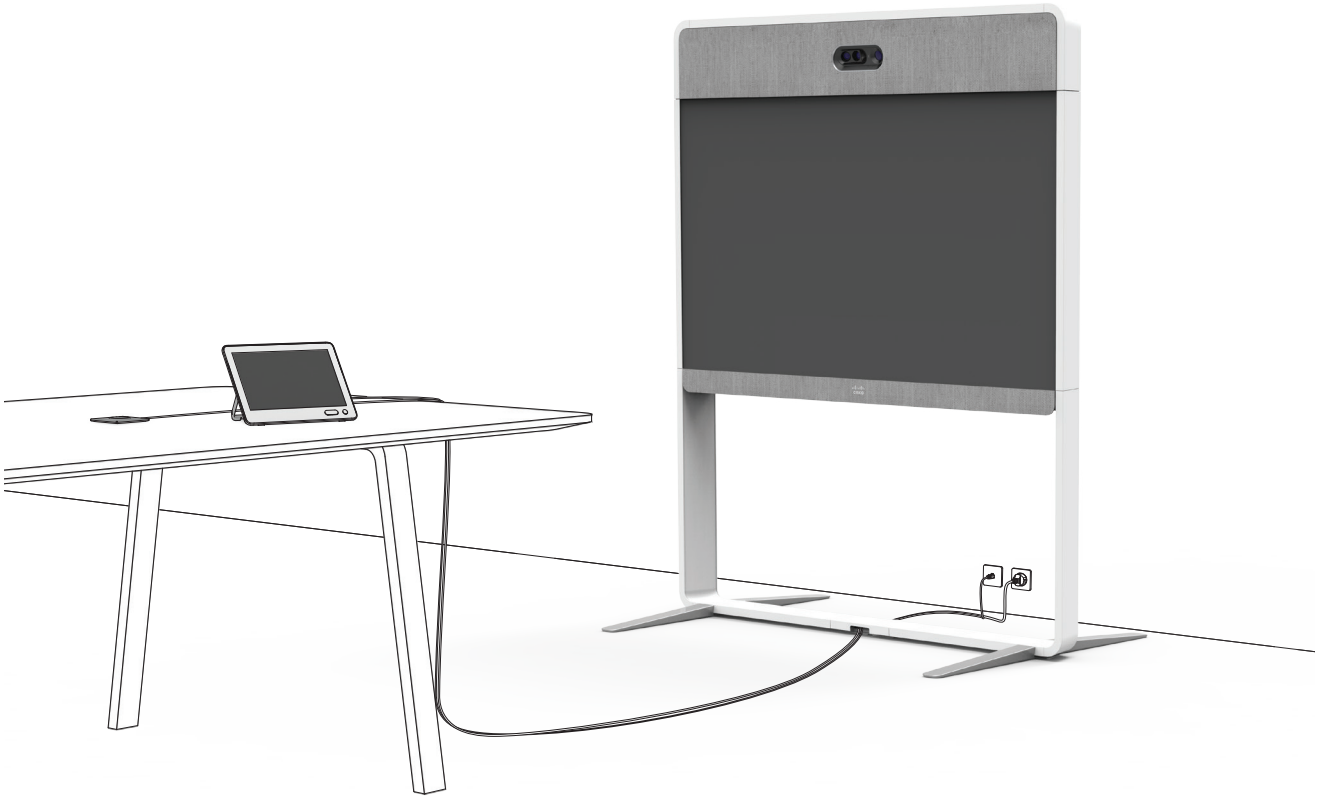

このシステムの取り付け作業は 4 人で行うことを推奨します。
地域の規制に従ってください。

システムに高さがあるため、組み立てるには脚立が必要となることがあります。

FR Nous recommandons que 4 personnes travaillent ensemble pour installer ce système.Respectez les réglementations locales en vigueur.

En raison de la hauteur du système, un escabeau peut être nécessaire pour l'assemblage.

ES Recomendamos montar el sistema entre 4 personas.Siga las normativas locales.

El sistema es alto, por lo que será necesaria una escalera para realizar el montaje.

PT Recomendamos que a montagem deste sistema seja realizada por 4 pessoas em conjunto.Siga as regulamentações locais.

O sistema é alto, pelo que poderá necessitar de uma escada para concluir a montagem.

IT È consigliabile che il sistema venga installato da 4 persone.Attenersi alle norme locali.

Il sistema è alto, quindi potrebbe essere necessaria una scala a libretto per portare a termine l'installazione.

DE Für die Montage dieses Systems empfehlen wir die Zusammenarbeit von 4 Personen.Befolgen Sie die geltenden Bestimmungen.

Das System ist hoch, deshalb benötigen Sie für die Montage eventuell eine Trittleiter.

さまざまな取り付けオプションに同じ工具とネジが付属しています。必要な数よりも多いネジと工具が付属していることがあります。

FR Le même ensemble de vis et d'outils est utilisé pour les différentes options d'assemblage.La quantité de vis et d'outils inclus peut être supérieure à vos besoins.

ES El mismo conjunto de tornillos y herramientas puede servir en diversas opciones de montaje.Puede haber más tornillos y herramientas de los que necesita.

PT O mesmo conjunto de parafusos e ferramentas permite várias opções de montagem.Poderá conter mais parafusos e ferramentas do que precisa.

IT Lo stesso set di viti e di strumenti può essere montato in diverse configurazioni. Potrebbero essere necessari meno viti e strumenti di quelli in dotazione.

DE Der mitgelieferte Satz an Schrauben und Werkzeug ist für verschiedene Montagemöglichkeiten geeignet.Möglicherweise benötigen Sie nicht alle Schrauben und Werkzeuge.

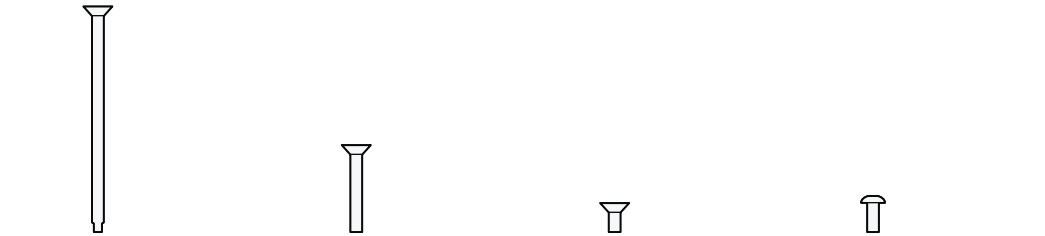

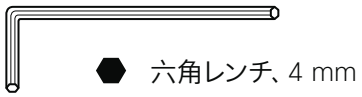

A … I

取り付け手順で参照される箱のラベル。

FR L'étiquette de la boîte mentionnée dans les étapes d'assemblage.

ES La etiqueta de la caja a la que se hace referencia en los pasos de montaje.

PT O rótulo da caixa que é mencionado nos passos da montagem.

IT L'etichetta della cassa menzionata nelle istruzioni di montaggio.

DE Der Name der Schachtel, auf die in den Montageschritten hingewiesen wird.

B、E、G

この箱に入っている箱を示します。

FR Indique les boîtes qui sont à l'intérieur.

ES Muestra cuáles son las cajas que hay dentro de esta caja.

PT Indica quais as caixas que estão dentro desta caixa.

IT Mostra quali pacchi sono presenti in questo imballaggio.

DE Zeigt an, welche Schachteln sich in dieser Kiste befinden.

工具とネジがこのボックスに入っています。

FR Cette boîte contient les outils et les vis.

ES Las herramientas y los tornillos están dentro de esta caja.

PT As ferramentas e os parafusos estão dentro desta caixa.

IT Strumenti e viti sono in questa scatola.

DE Werkzeuge und Schrauben sind in dieser Schachtel.

1

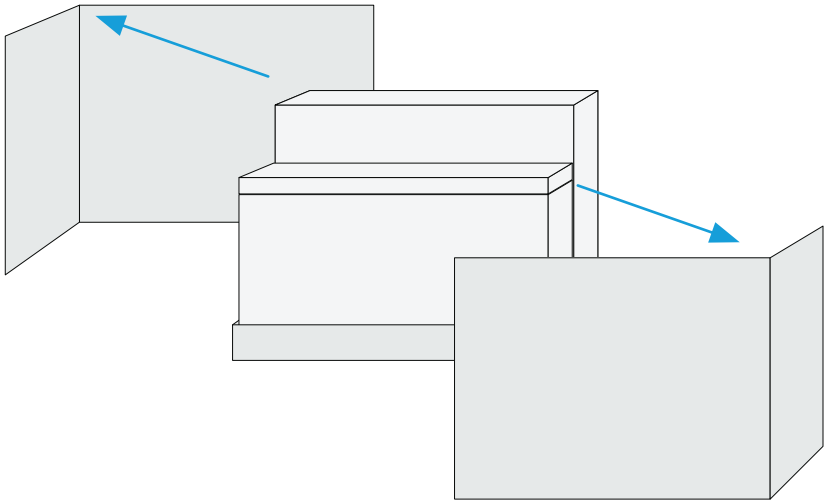

2

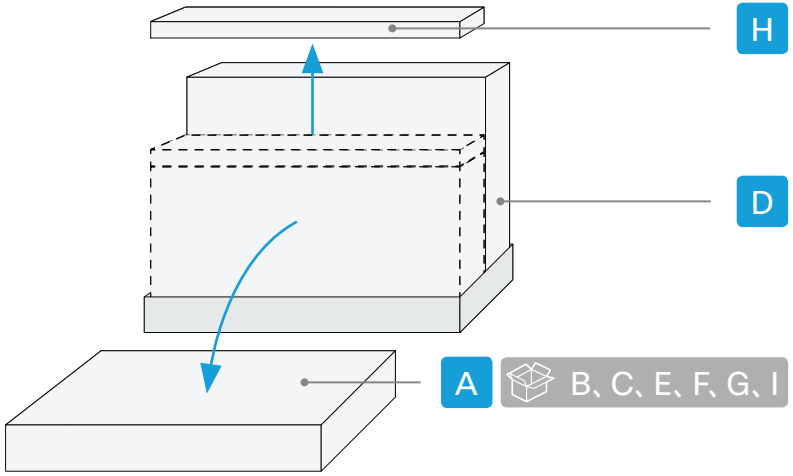

2 つのフロア スタンド オプションを選択します

オプション A: 自立式フロア スタンド。

- ステップ 2 で脚をマウントします。

オプション B: 壁面固定フロア スタンド。

- ステップ 2 で壁スタンド ブラケットをマウントします。

その他のマウント手順は両方のオプションに適用されます。図は自立式フロア スタンドを示しています。

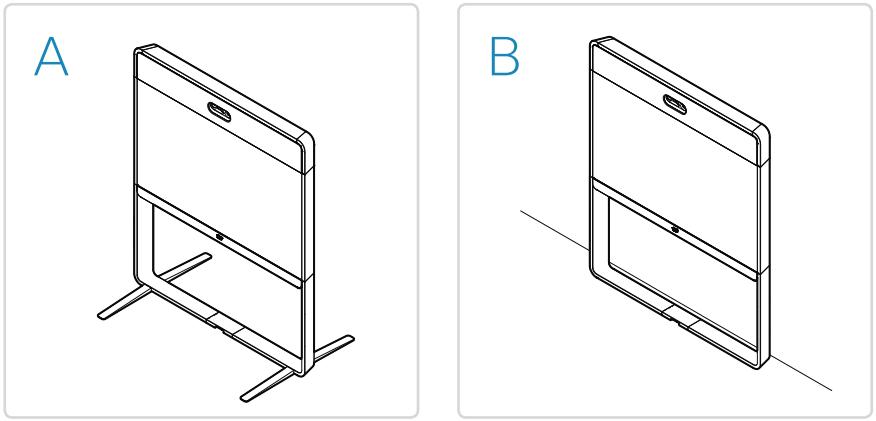

FR

Deux options de support au sol autonome sont disponibles :

Option A : support au sol autonome.

- Montez les pieds à l'étape 2.

Option B : support au sol fixé au mur.

- Assemblez le support mural à l'étape 2.

Toutes les autres étapes d'assemblage s'appliquent aux deux options, bien que les illustrations présentent un support au sol autonome.

ES

Elija entre dos opciones para el soporte de suelo

Opción A: soporte de suelo independiente.

- Monte las patas en el paso 2.

Opción B: Soporte de suelo sujeto a la pared.

- Monte el soporte de pared en el paso 2.

Todos los otros pasos de montaje se aplican a ambas opciones, aunque las ilustraciones muestran un soporte de suelo independiente.

PT

Escolha entre duas opções de suporte de chão

Opção A: Suporte de chão livre.

- Monte as pernas no passo 2.

Opção B: Suporte de chão de montagem na parede.

- Monte o suporte de montagem na parede no passo 2.

Embora as imagens apresentem um suporte de chão livre, todos os outros passos de montagem se aplicam a ambas as opções.

IT

Scegliere tra due opzioni di montaggio a pavimento

Opzione A: montaggio libero a pavimento.

- Montaggio con i piedini indicati nel passaggio 2.

Opzione B: montaggio a pavimento con fissaggio a parete.

- Montaggio con la staffa di fissaggio a parete indicata nel passaggio 2.

Tutte le altre operazioni di montaggio si applicano a entrambe le opzioni, anche se le illustrazioni mostrano il montaggio libero a pavimento.

DE

Auswahl aus zwei Bodenstativoptionen

Option A: frei stehendes Bodenstativ

- Montieren Sie die Füße in Schritt 2.

Option B: Bodenstativ mit Wandbefestigung

- Montieren Sie die Halterung des Wandstativs in Schritt 2.

Alle anderen Montageschritte gelten für beide Optionen, auch wenn die Abbildungen ein frei stehendes Bodenstativ zeigen.

オプション B: 壁面固定フロア スタンド

Option B : support au sol fixé au mur / Opción B: soporte de suelo sujeto a la pared / Opção B: Suporte de chão de montagem na parede / Opzione B: montaggio a pavimento con fissaggio a parete / Option B: Bodenstativ mit Wandbefestigung

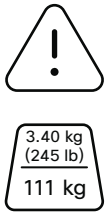

壁面固定型システムはサイズも重量も大きいため、このガイドの設置手順に従って安全に設置することが重要です。壁面固定型システムは、国と地域の建物に関する規制に従って、有資格者が設置する必要があります。

FR En raison de la taille et du poids du produit, il est important de suivre ces instructions afin de garantir une installation sûre du support mural.Le support mural doit être installé par une personne qualifiée, conformément aux réglementations locales et nationales.

ES Debido al tamaño y volumen del producto, es importante que el sistema de sujeción en pared se instale de forma segura según estas instrucciones.El sistema de sujeción en pared debe ser instalado por personal cualificado, de acuerdo con las normativas estatales y locales de construcción.

PT Devido ao tamanho e peso do produto, é importante que o sistema de fixação na parede seja instalado de forma segura de acordo com estas instruções de instalação.O sistema fixado na parede deve ser instalado por pessoal qualificado, em conformidade com as regulamentações de construção estatais e locais.

IT A causa delle dimensioni e del peso del prodotto, è importante che il sistema fissato a muro sia installato in modo sicuro attenendosi alle presenti istruzioni.Il sistema fissato a parete deve essere installato da personale qualificato in conformità alle norme edili nazionali e locali.

DE Aufgrund von Größe und Gewicht des Produkts ist es wichtig, dass das an der Wand gesicherte System dieser Installationsanleitung entsprechend sicher installiert wird.Das an der Wand gesicherte System muss gemäß den geltenden Bauvorschriften von qualifiziertem Fachpersonal installiert werden.

さまざまな壁面構造があるため、壁面スタンド ブラケットを壁面にしっかりと固定するために必要な部品を設置担当者が用意する必要があります。

FR Les matériaux de construction des murs pouvant varier, l'installateur doit fournir les outils requis pour fixer le support mural de façon sécurisée.

ES Debido a los distintos tipos de paredes que existen, el instalador debe aportar las piezas necesarias para fijar los soportes de pared de forma segura.

PT Devido à pluralidade de construções de paredes, o instalador deverá trazer as peças necessárias para fixar na parede, de forma segura, o suporte de montagem na parede.

IT Vista la varietà di tipologie costruttive delle pareti, l'installatore dovrà portare con sé gli elementi adatti per fissare in sicurezza la staffa alla parete disponibile.

DE Aufgrund der verschiedenen Wandkonstruktionen muss der Installateur die Teile mitbringen, die für die Befestigung der Wandstativhalterung an der Wand erforderlich sind.

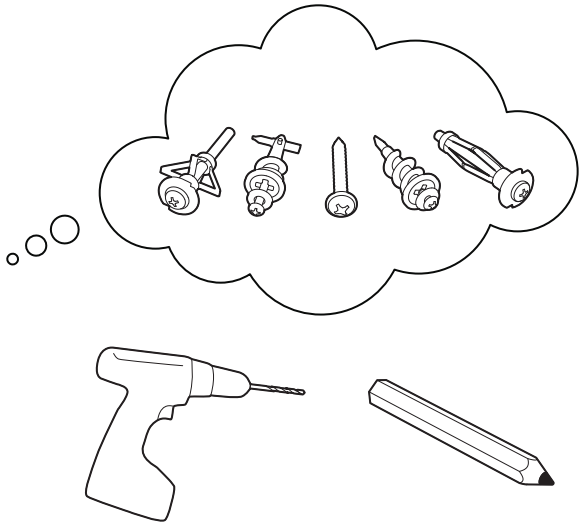

1 A

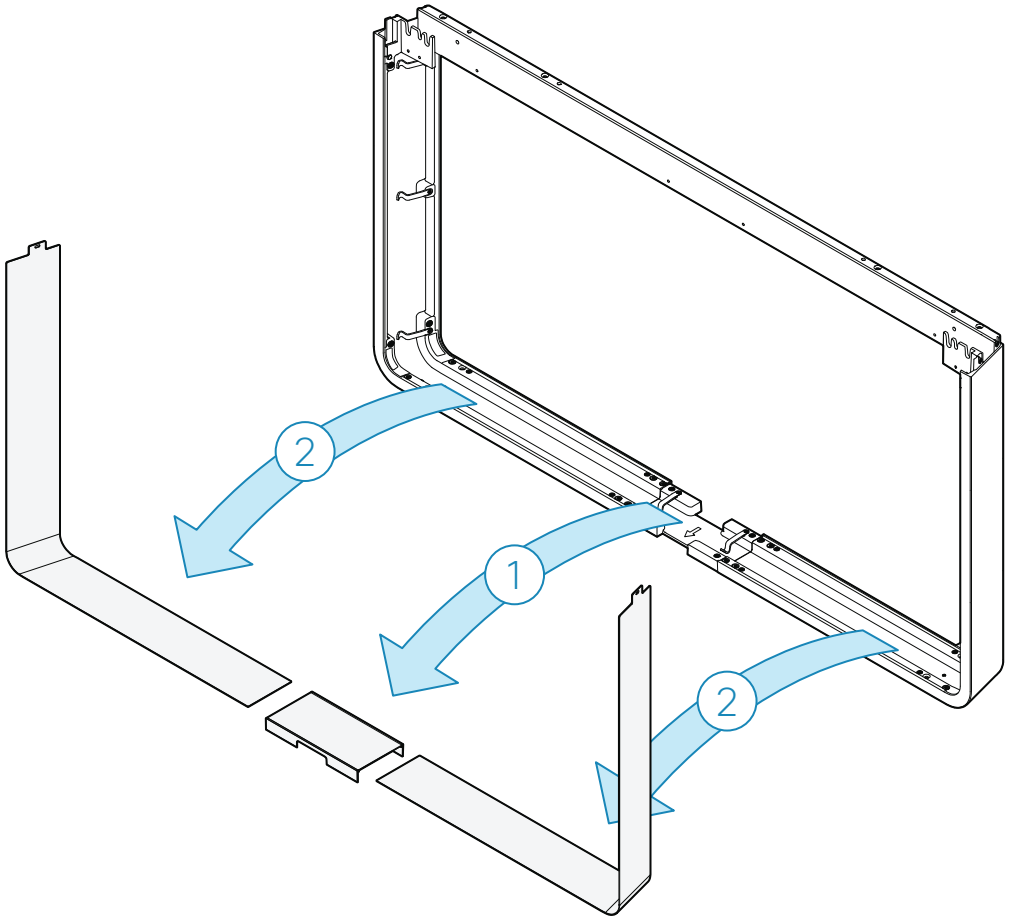

カバーはステップ 10 で戻されます。

FR Les caches seront remis en place à l'étape 10.

ES Se volverán a colocar las cubiertas en el paso 10.

PT As coberturas voltarão a ser colocadas no passo 10.

IT Le coperture verranno reinserite nel passaggio 10.

DE Die Abdeckungen werden in Schritt 10 wieder angebracht.

2

オプション A: 自立式フロア スタンド

Option A : support au sol autonome /
Opción A: soporte de suelo independiente /
Opção A: Suporte de chão livre /
Opzione A: montaggio libero a pavimento /
Option A: frei stehendes Bodenstativ

B、C

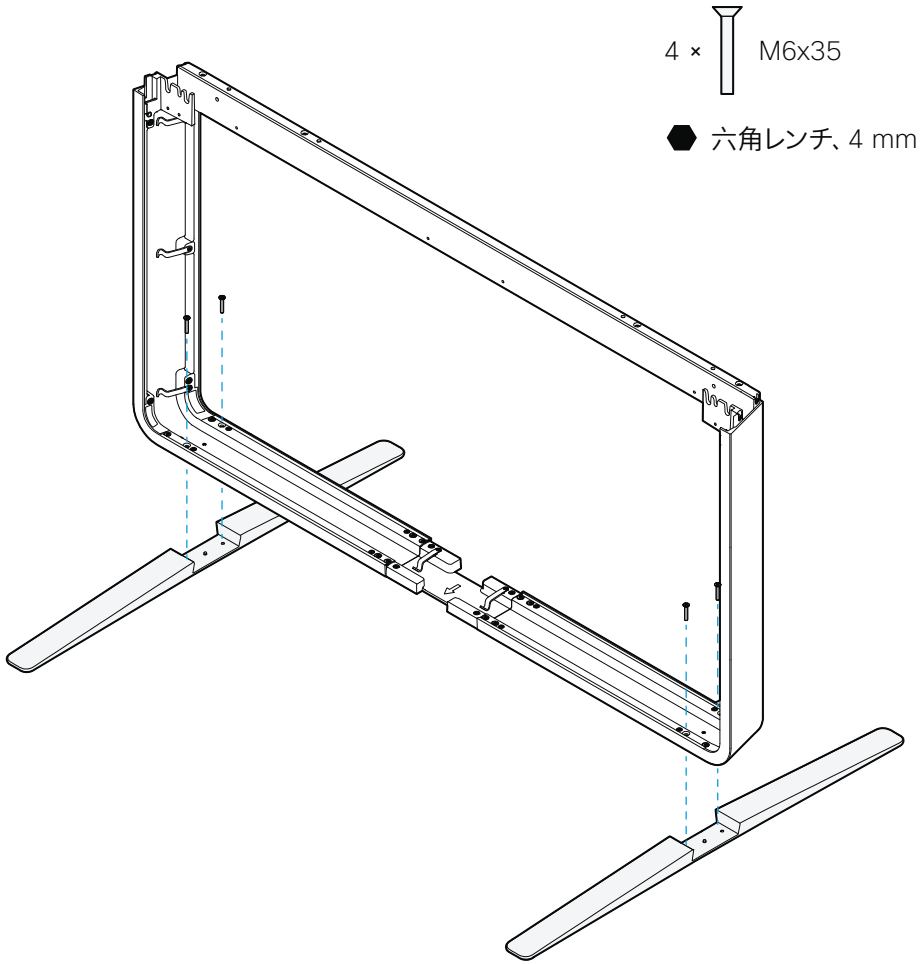

オプション B: 壁面固定フロア スタンド

Option B : support au sol fixé au mur /
Opción B: soporte de suelo sujeto a la pared /
Opção B: Suporte de chão de montagem na parede /
Opzione B: montaggio a pavimento con fissaggio a parete /
Option B: Bodenstativ mit Wandbefestigung

B、I

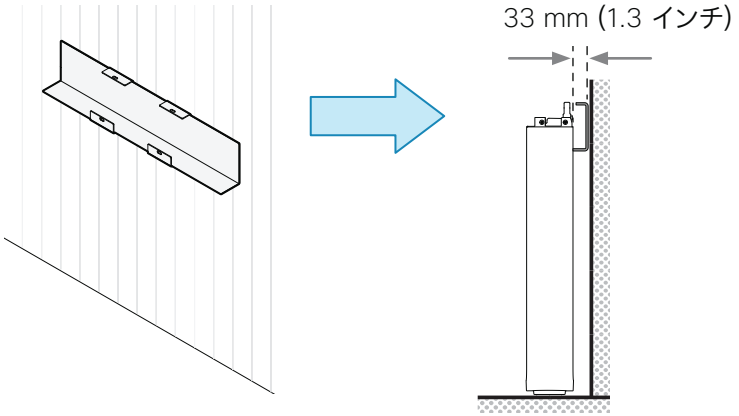

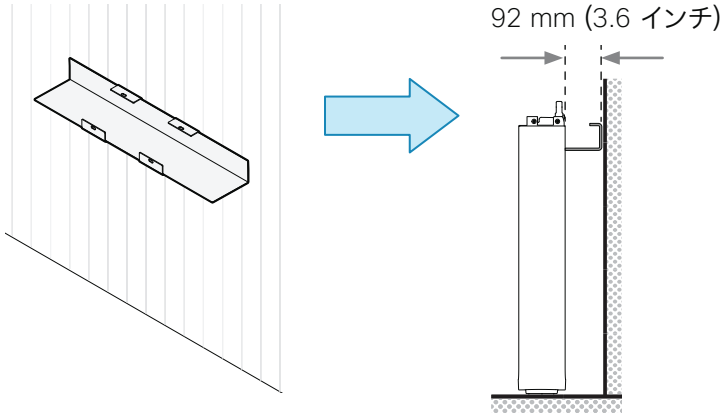

ブラケットのみでは製品の重量を支えるように設計されていないため、壁面スタンドは床に置く必要があります。

システムの転倒による重大な事故の危険性を防ぐため、有資格者が壁面スタンド ブラケットを壁面にしっかりと固定する必要があります。

システムと壁面スタンドを合わせた重さは 111 kg です。

FR Le système doit être posé au sol car la fixation n'est pas conçue pour supporter seule le poids du produit.

Le support mural doit être solidement fixé au mur par du personnel qualifié pour prévenir tout accident grave en cas de chute du système vers l'avant.

Le système et son support mural pèsent 111 kg.

ES El sistema debe apoyarse en el suelo ya que el soporte en sí no está diseñado para aguantar todo el peso del producto.

El soporte de pared debe ser fijado sólidamente a la pared por personal cualificado para evitar daños graves en caso de que el sistema caiga hacia delante.

El sistema con soporte de pared pesa 111 kg.

PT O sistema deve assentar no chão, uma vez que o suporte por si só não foi concebido para suportar o peso do produto.

A fim de prevenir a ocorrência de acidentes graves resultantes da queda do sistema para a frente, o suporte de montagem na parede deve ser fixado de forma segura à parede por pessoal qualificado.

O sistema com o suporte de parede pesa 111 kg.

IT Il sistema deve poggiare sul pavimento, dato che la staffa di montaggio a parete da solo non è progettato per sopportare il peso del prodotto.

La staffa di fissaggio deve essere fissata saldamente alla parete da personale qualificato per evitare gravi rischi dovuti alla caduta in avanti del sistema.

Il sistema e il supporto a parete pesano 111 kg.

DE Das System muss auf dem Boden aufliegen, weil die Halterung nicht auf das Produktgewicht ausgelegt ist.

Die Halterung des Wandstativs muss von qualifizierten Personen sicher montiert werden, um ernsthafte Gefahren durch ein nach vorne fallendes System zu verhindern.

Das System wiegt inklusive Wandstativ 111 kg.

1

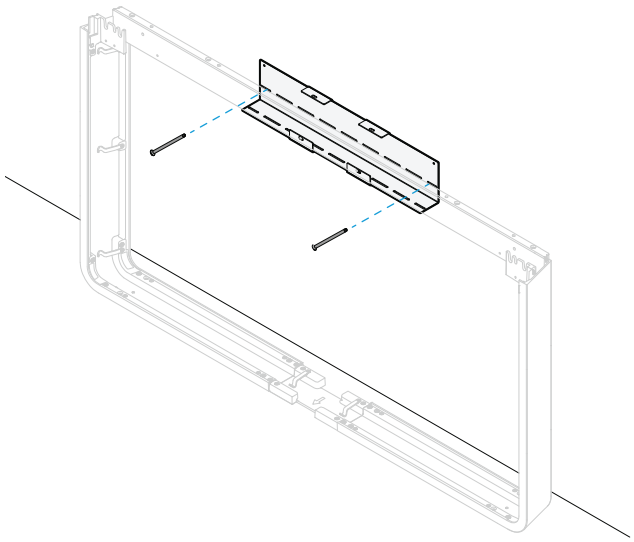

2

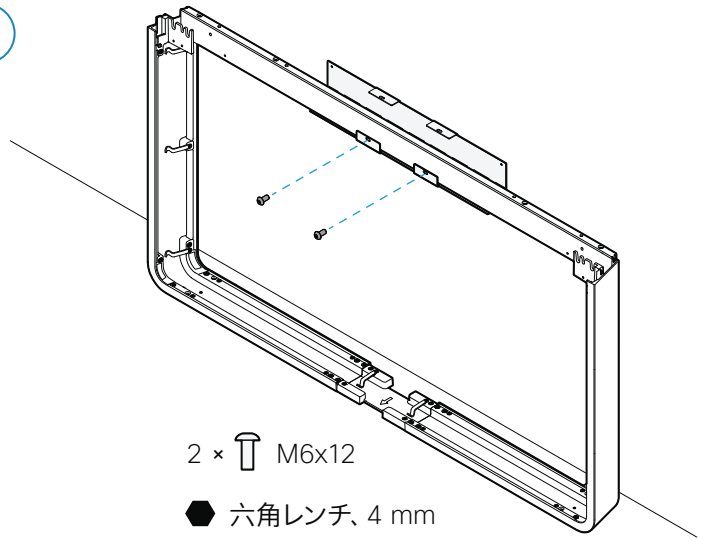

3

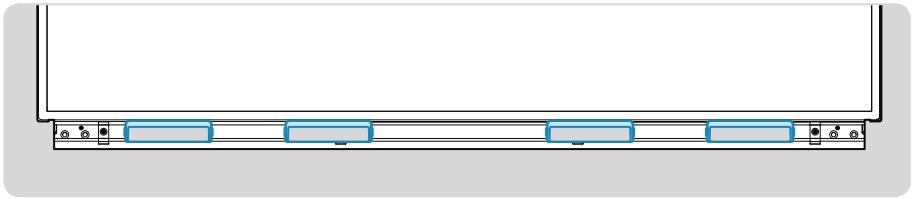

スクリーンの取り付けは必ず 4 人で作業してください。スクリーンを持ちあげる作業は、2 人以上で持ち手を使って行ってください。残りの 2 人は、スクリーンが倒れないように支え、スクリーンが正しくスロットに入っていることを確認する必要があります。

FR Quatre personnes doivent être présentes pour monter l'écran.Au moins deux personnes sont nécessaires pour soulever l'écran en utilisant les poignées de levage.Les autres personnes doivent aider à stabiliser l'écran et à vérifier qu'il est correctement mis en place.

ES Para montar la pantalla deberán trabajar cuatro personas.Al menos dos personas deben encargarse de elevar la pantalla utilizando las asas de elevación.Las otras dos deben ayudar a estabilizar la pantalla y comprobar que entra en las ranuras correctamente.

PT Para montar o ecrã, é necessário que quatro pessoas trabalhem em conjunto. Pelo menos duas pessoas devem levantar o ecrã utilizando as pegas de elevação.As outras pessoas devem ajudar a estabilizar o ecrã e verificar se este entra adequadamente nas ranhuras.

IT Per montare lo schermo, sono necessarie quattro persone.Lo schermo deve essere sollevato da almeno due persone utilizzando le maniglie di sollevamento.Le altre due devono aiutare a stabilizzare lo schermo e verificare che entri correttamente nelle fessure.

DE Für die Montage des Bildschirms werden vier Personen benötigt.Mindestens zwei Personen sollten den Bildschirm an den vorgesehenen Griffen anheben. Die anderen Helfer stabilisieren den Bildschirm und überprüfen, dass er ordnungsgemäß in die Schlitze einrastet.

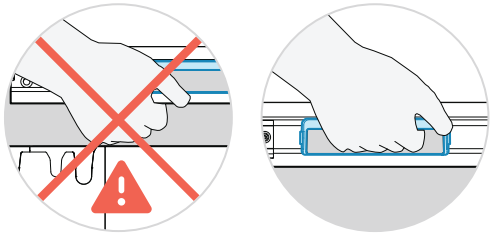

指を挟まないようにするため、持ち手を使ってください。

FR Utilisez les poignées de levage pour ne pas vous coincer les doigts.

ES Utilice las asas de elevación para evitar pillarse los dedos.

PT Utilize as pegas de elevação para evitar lesões nos dedos.

IT Utilizzare le maniglie di sollevamento per evitare che le dita restino intrappolate.

DE Verwenden Sie die Hebegriffe, um ein Einquetschen der Finger zu vermeiden.

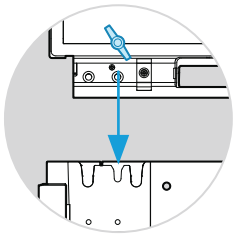

スクリーン両端から、蝶ナット付きのネジを確認します。蝶ナット付きのネジがスクリーン両端の中央スロットに入っている必要があります。

FR Localisez les vis à ailettes sur les côtés de l'écran.Les vis à ailettes doivent s'insérer dans le logement central des deux côtés de l'écran.

ES Busque los tornillos de palomilla en los laterales de la pantalla.Los tornillos de palomilla deben entrar en las ranuras centrales de ambos laterales de la pantalla.

PT Olhe a partir das laterais do ecrã para ver os parafusos das porcas de orelha. Os parafusos das porcas de orelha devem ser introduzidos na ranhura central, em ambos os lados do ecrã.

IT Guardare all'interno dai lati dello schermo per individuare le viti a galletto.Le viti a galletto devono essere inserite nella fessura centrale su entrambi i lati dello schermo.

DE Schauen Sie seitlich des Bildschirms, wo die Flügelmutterschrauben sitzen. Diese müssen auf beiden Seiten durch den mittleren Schlitz gehen.

D

1

蝶ナット付きのネジが両端の中央スロットに入っている必要があります。

FR Les vis à ailettes doivent s'insérer dans le logement central des deux côtés.

ES Los tornillos de palomilla deben entrar en las ranuras centrales de ambos laterales.

PT Os parafusos das porcas de orelha devem ser introduzidos na ranhura central, em ambos os lados.

IT Le viti a galletto devono essere inserite nella fessura centrale su entrambi i lati dello schermo.

DE Die Flügelmutterschrauben müssen auf beiden Seiten durch den mittleren Schlitz gehen.

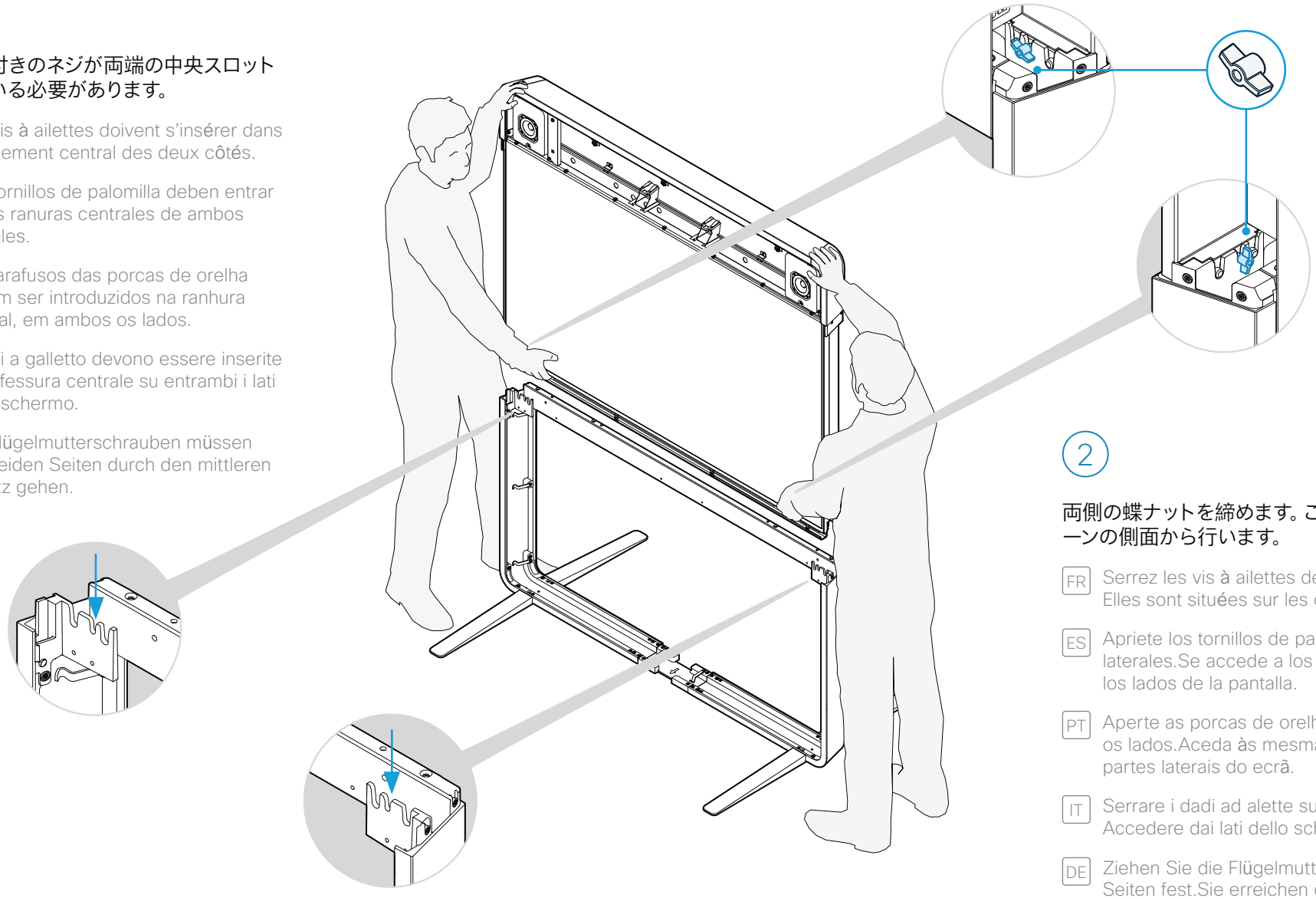

2

両側の蝶ナットを締めます。この作業はスクリーンの側面から行います。

FR Serrez les vis à ailettes des deux côtés. Elles sont situées sur les côtés de l'écran.

ES Apriete los tornillos de palomilla en ambos laterales.Se accede a los tornillos desde los lados de la pantalla.

PT Aperte as porcas de orelha em ambos os lados.Aceda às mesmas a partir das partes laterais do ecrã.

IT Serrare i dadi ad alette su entrambi i lati. Accedere dai lati dello schermo.

DE Ziehen Sie die Flügelmuttern auf beiden Seiten fest.Sie erreichen diese über die Seiten des Bildschirms.

4

4 × M6x12

六角レンチ、4 mm

4 × M6x90

六角レンチ、4 mm

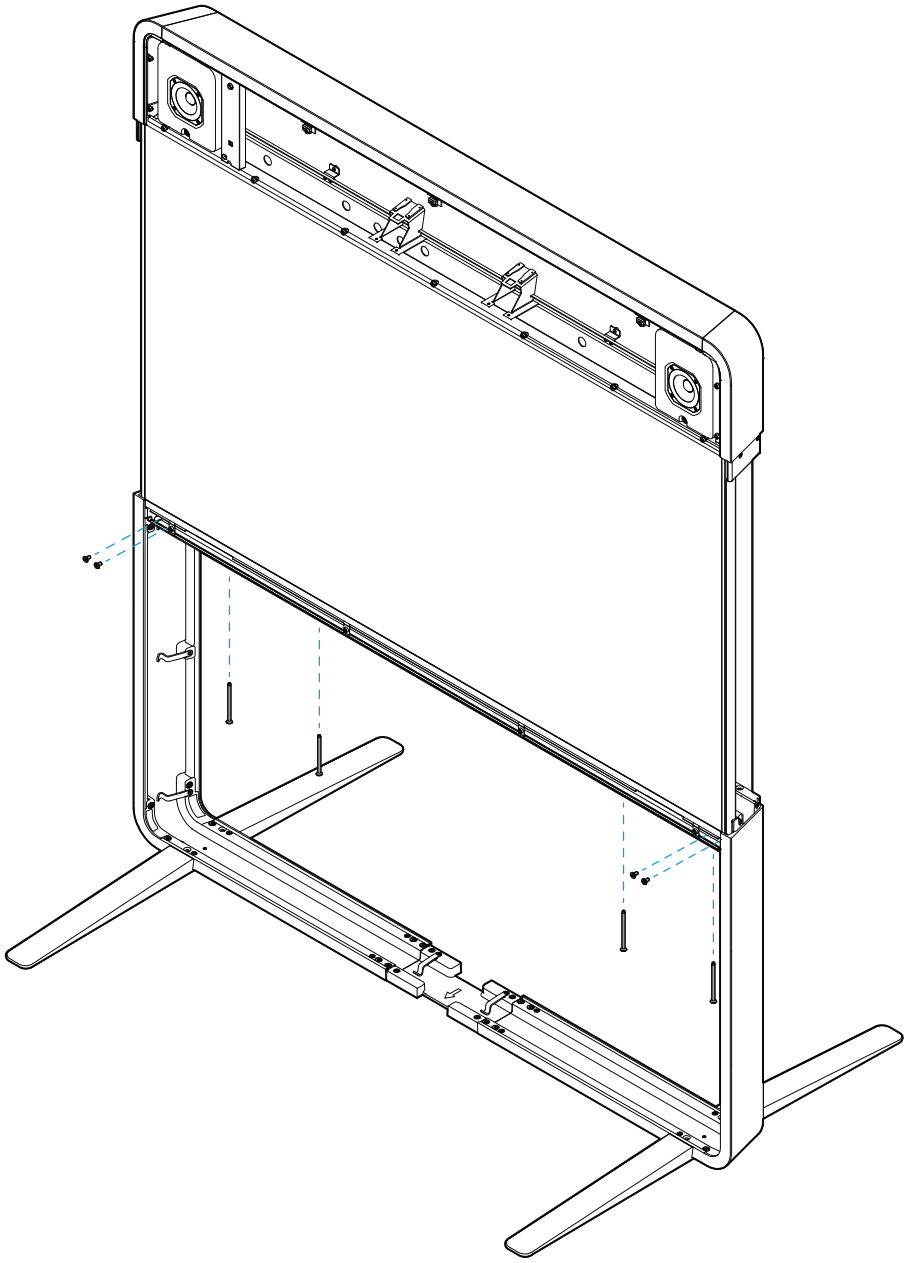

5

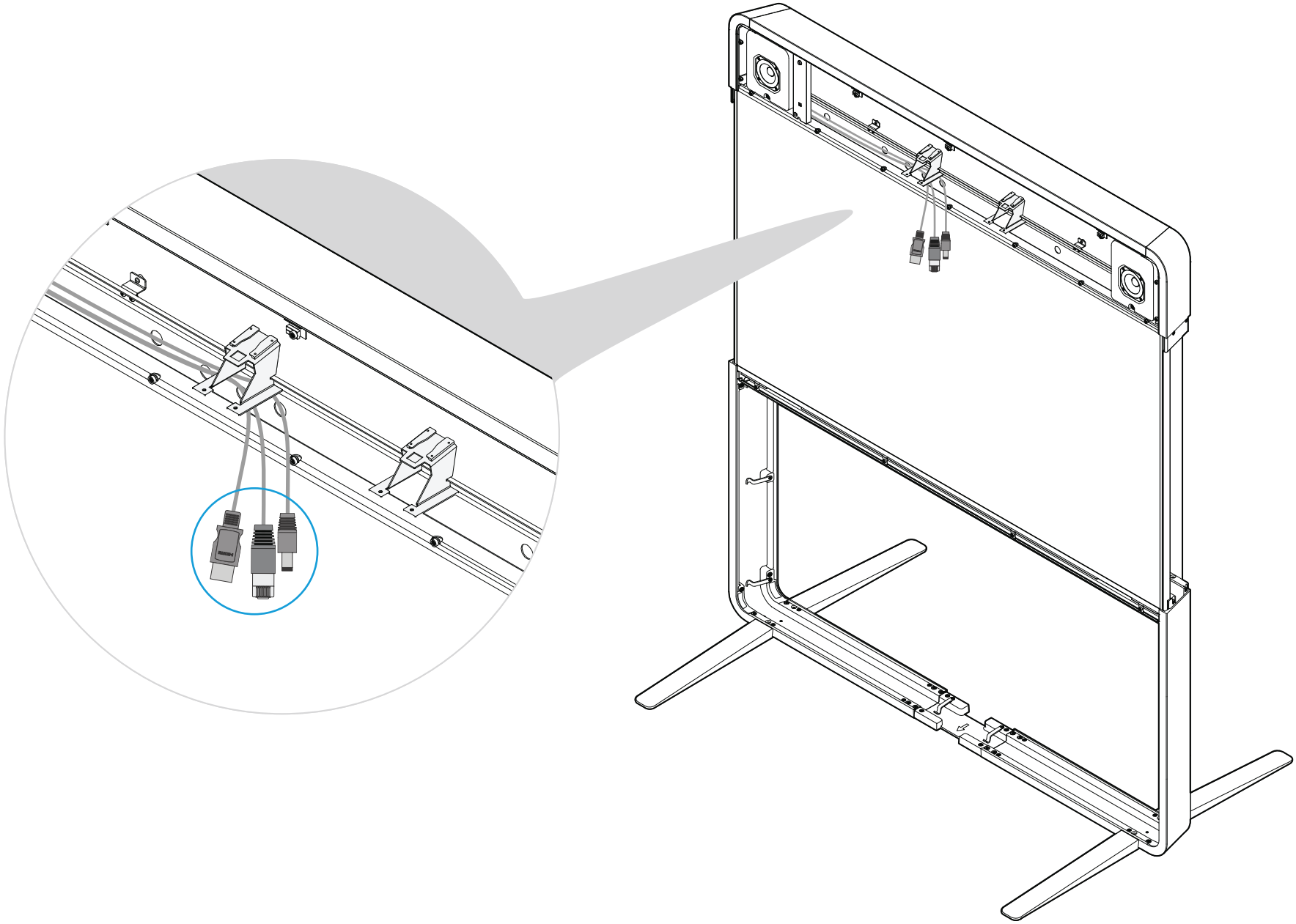

6 E

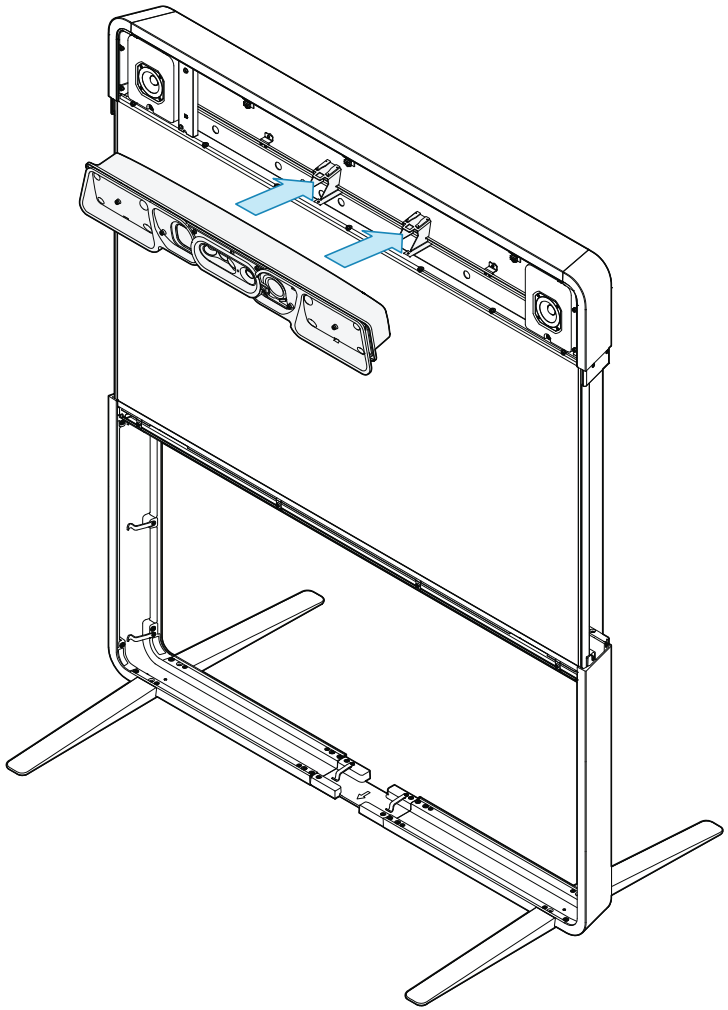

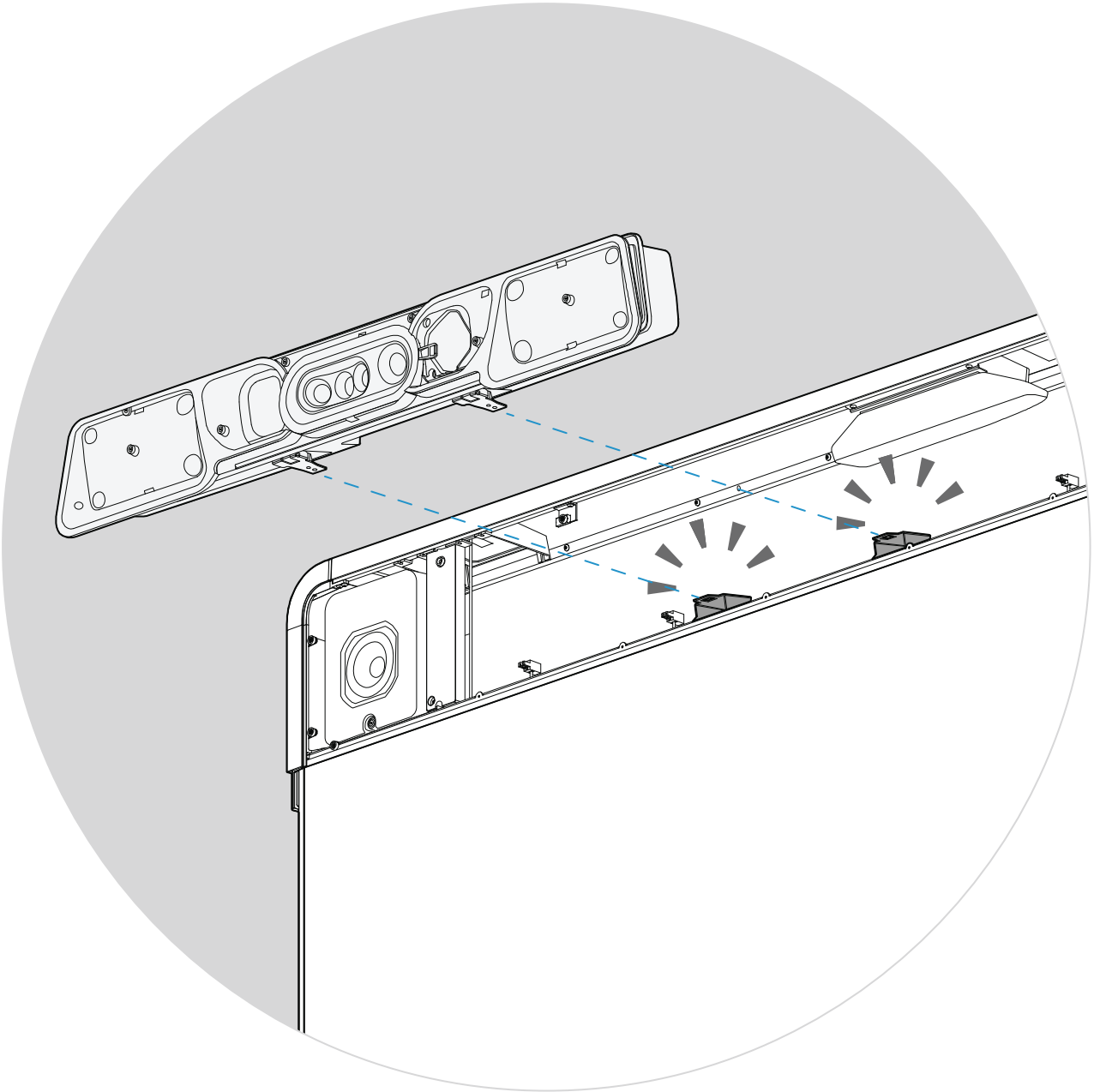

7

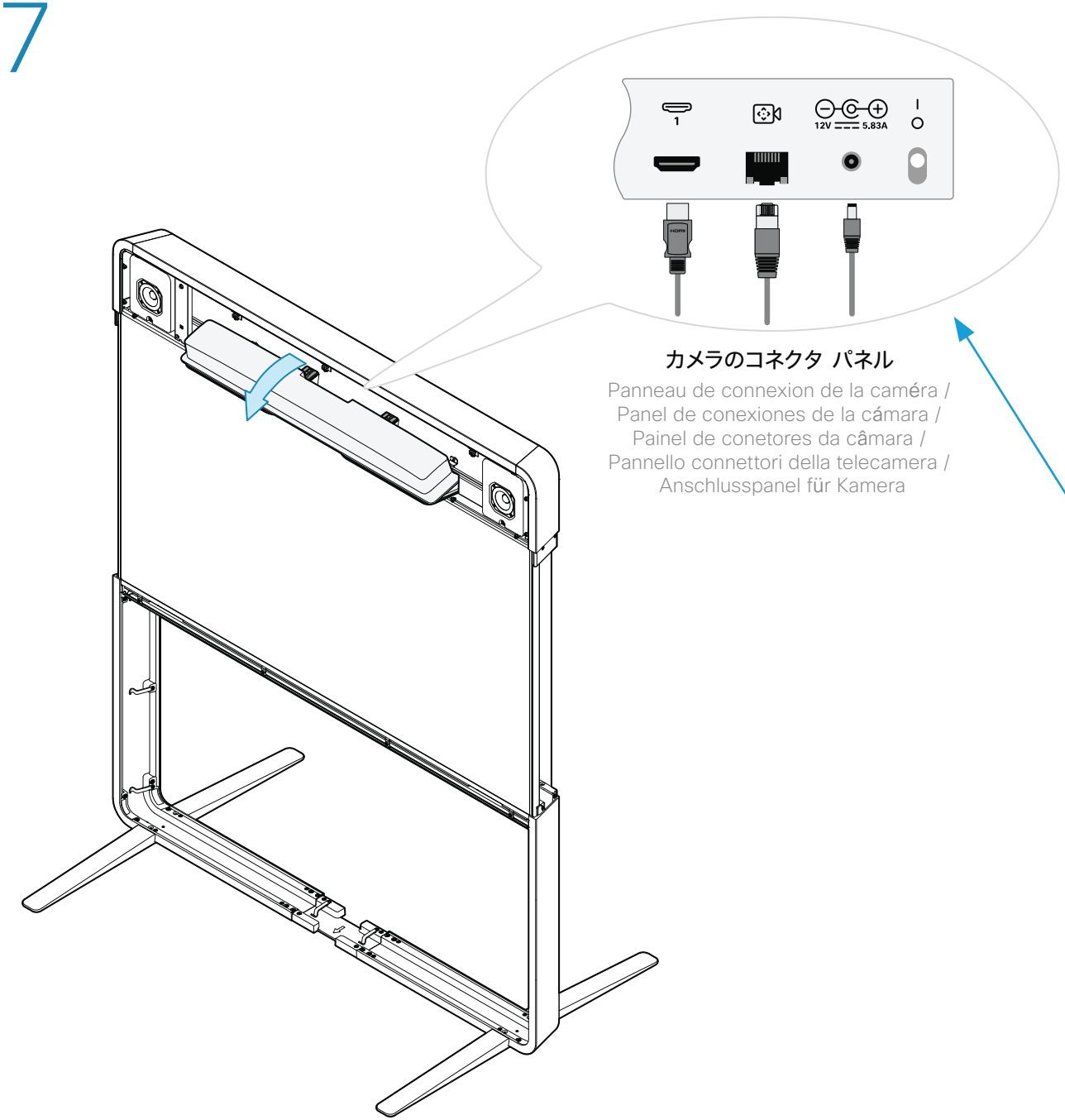

カメラのコネクタ パネル

Panneau de connexion de la caméra /
Panel de conexiones de la cámara /
Painel de conetores da câmara /
Pannello connettori della telecamera /
Anschlusspanel für Kamera

カメラを通常の位置に傾けて戻すときに、ケーブルが挟まれていないことを確認します。

FR Vérifiez que les câbles ne sont pas coincés lorsque vous inclinez la caméra dans sa position normale.

ES Compruebe que los cables no quedan atrapados cuando incline la cámara de nuevo a su posición normal.

PT Verifique se os cabos não ficam apertados quando inclinar a câmara novamente para a sua posição normal.

IT Verificare che i cavi non si schiaccino quando si riporta la telecamera nella posizione normale.

DE Stellen Sie sicher, dass die Kabel nicht gequetscht werden, wenn Sie die Kamera wieder in die normale Position kippen.

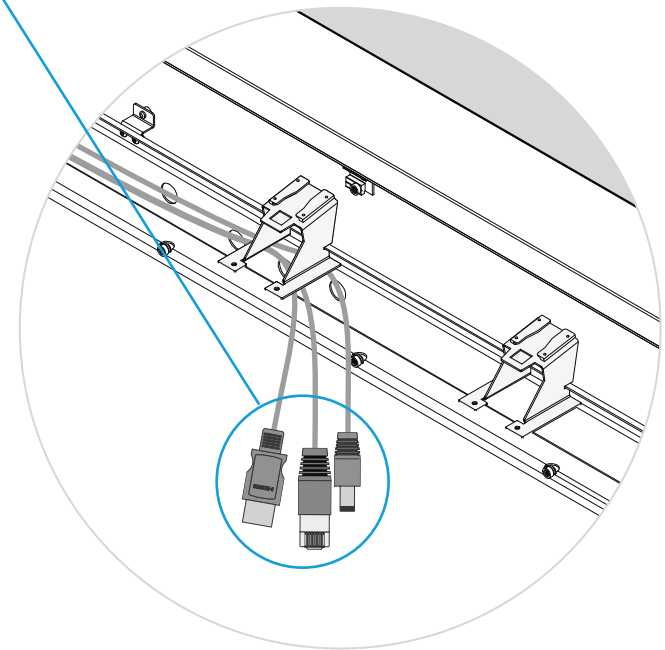

8 B、F

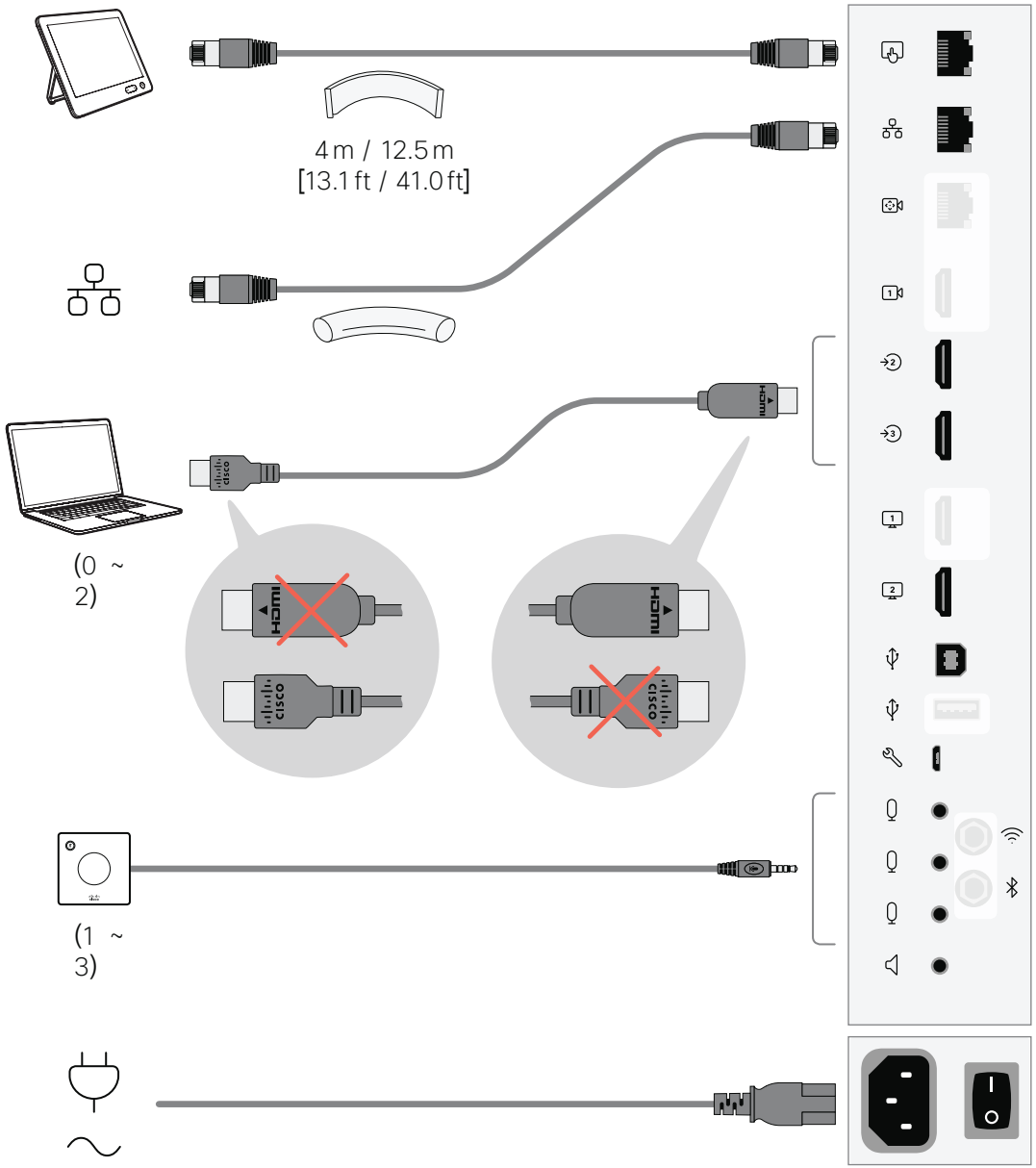

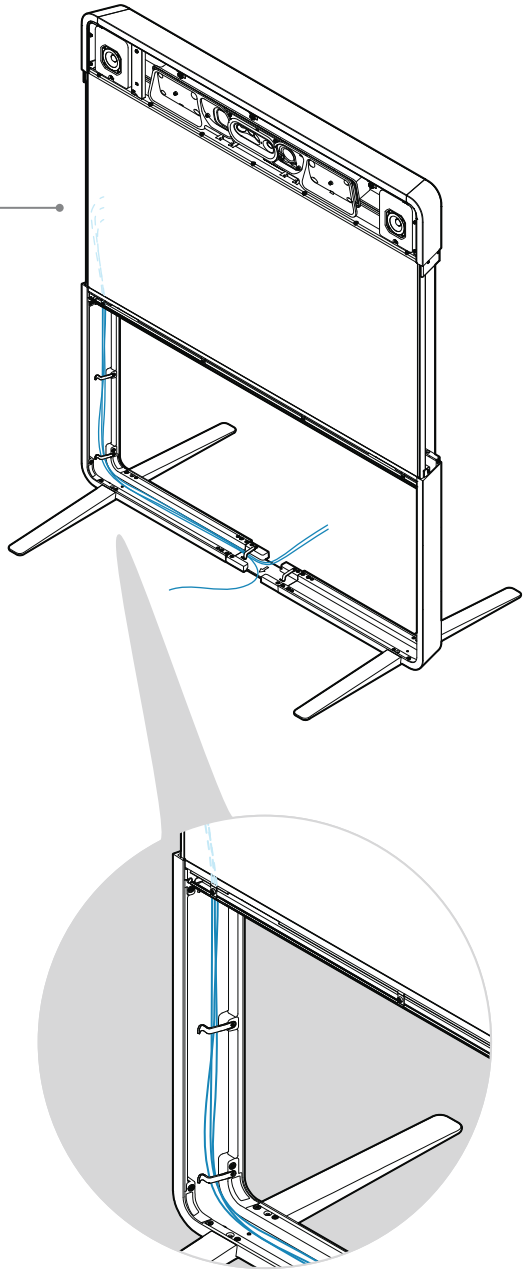

9

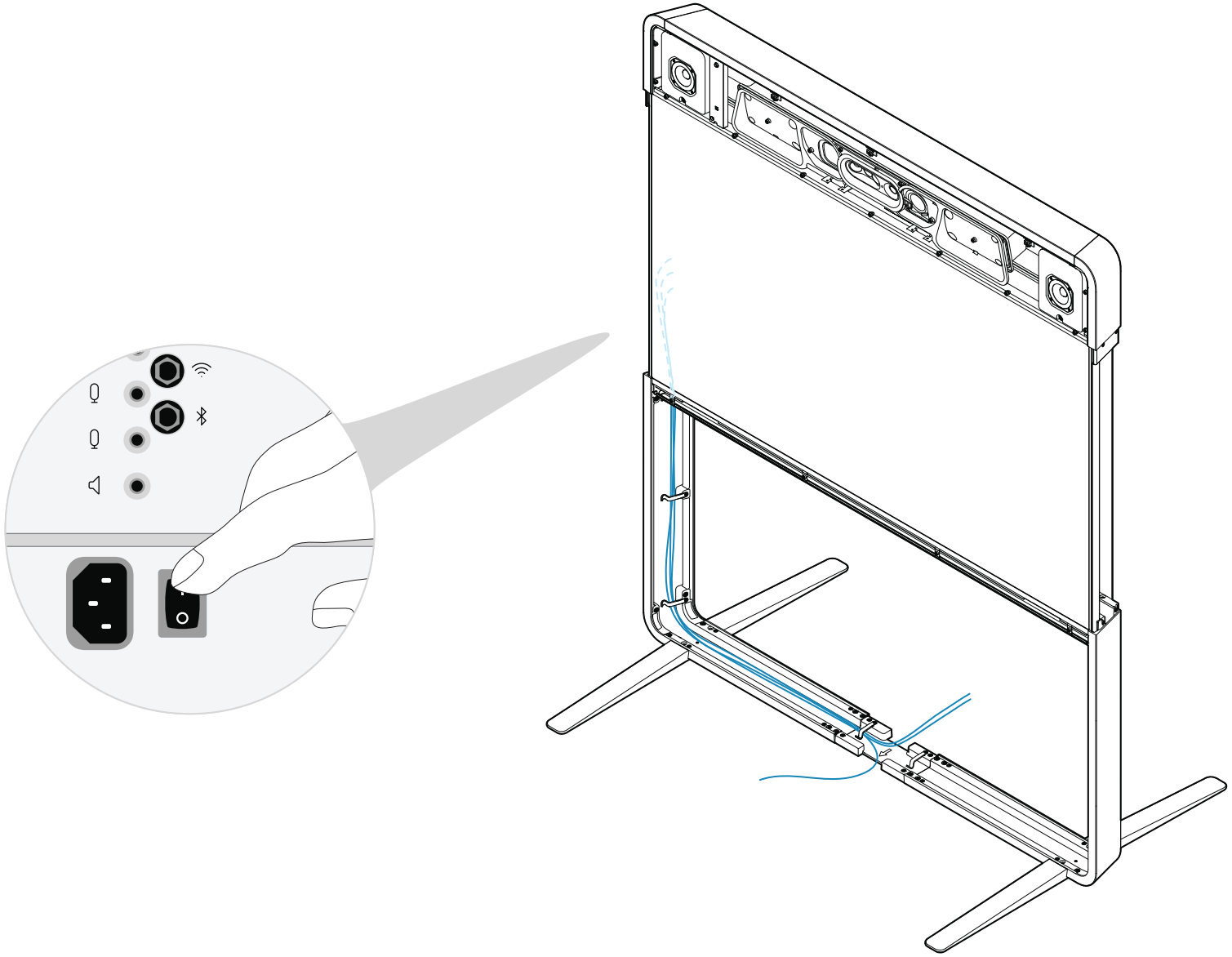

10 G

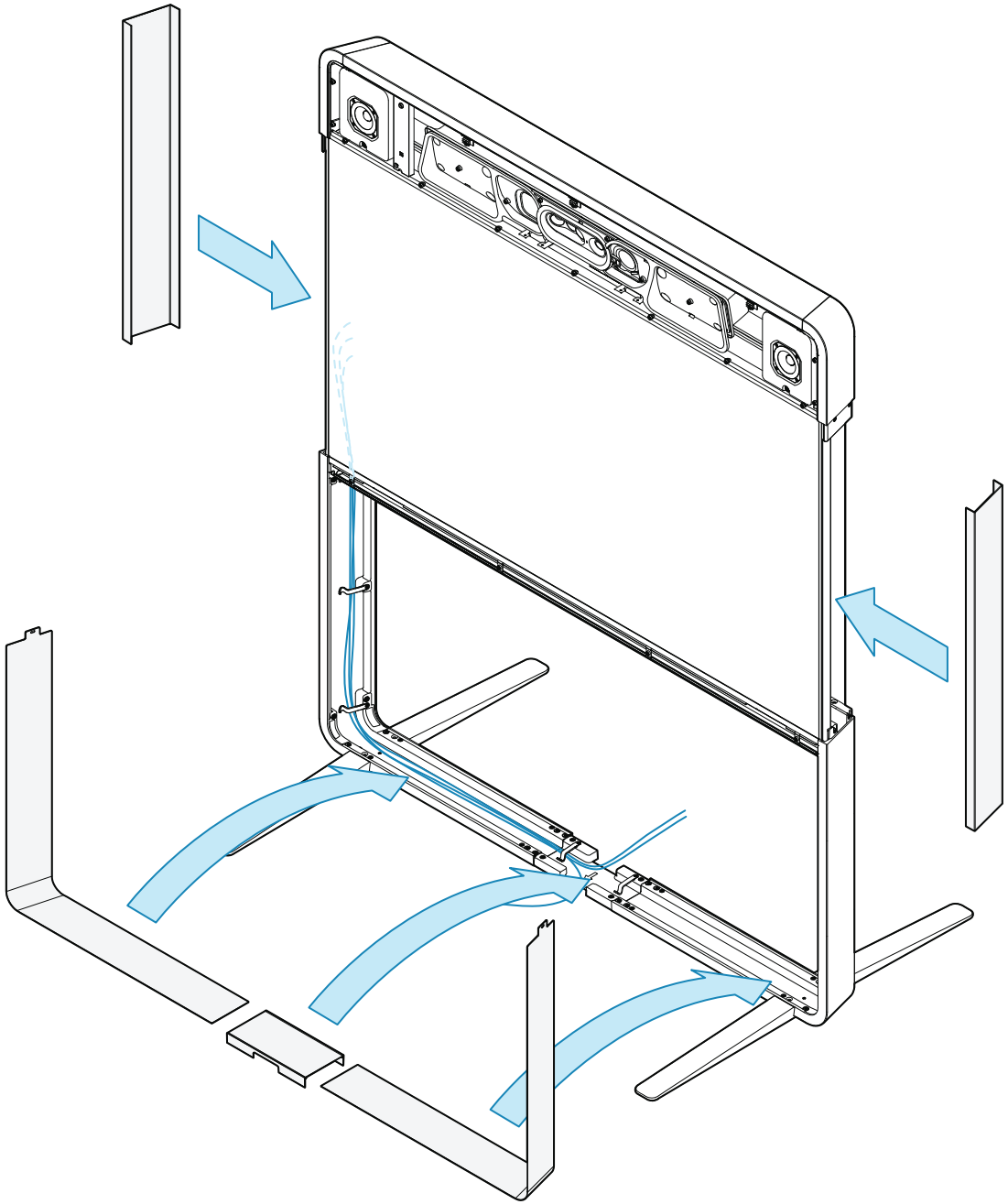

11 H

ファブリックが汚れないように手袋を着用してください。

FR Portez des gants pour éviter de tacher le tissu.

ES Use guantes para evitar manchar el tejido.

PT Utilize luvas para evitar manchar o tecido.

IT Indossare dei guanti per evitare di macchiare il tessuto.

DE Tragen Sie Handschuhe, um ein Verschmutzen des Gewebes zu vermeiden.

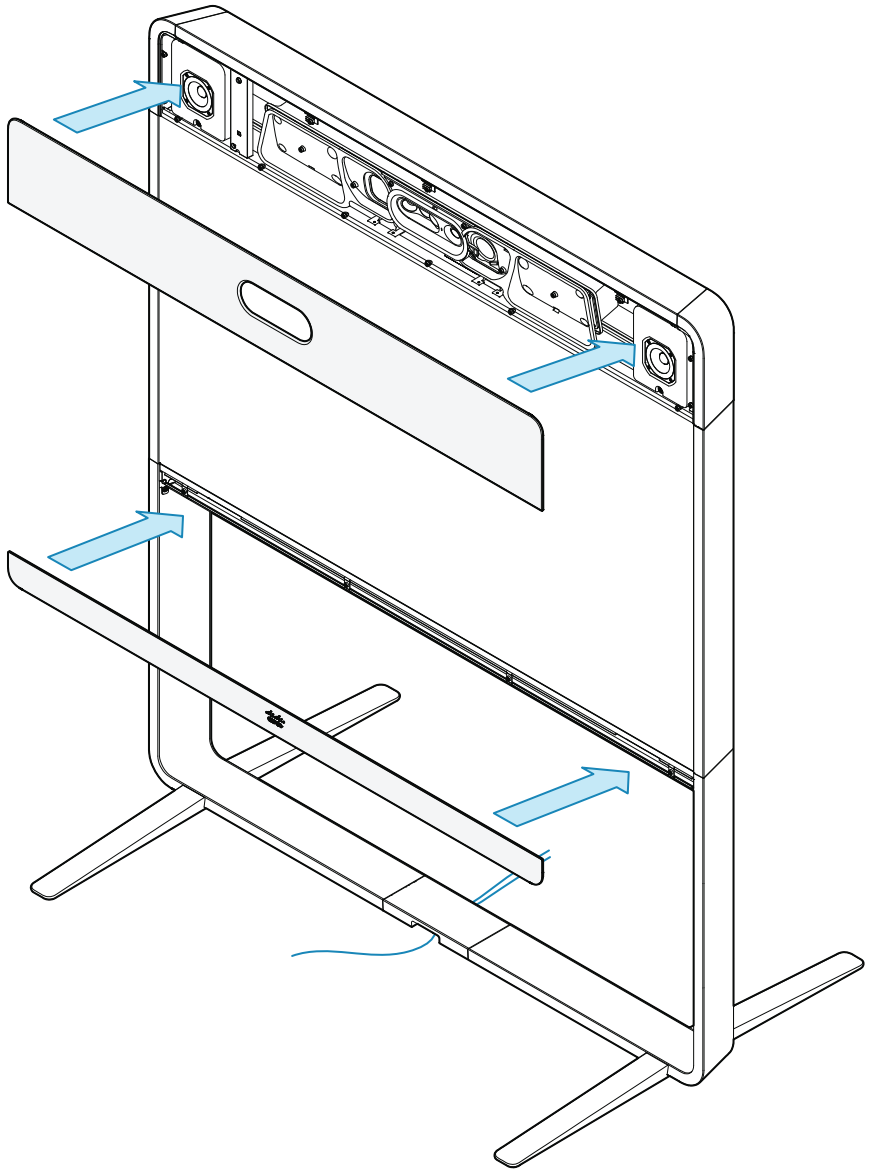

12

Touch 10 ユーザ インターフェイスに表示される指示に従います。

FR Suivez les instructions sur le panneau tactile Touch 10.

ES Siga las instrucciones de la interfaz del usuario Touch 10.

PT Siga as instruções apresentadas na interface do utilizador Touch 10.

IT Seguire le istruzioni sull'interfaccia utente Touch 10.

DE Befolgen Sie die Anweisungen auf der Touch 10-Benutzeroberfläche.

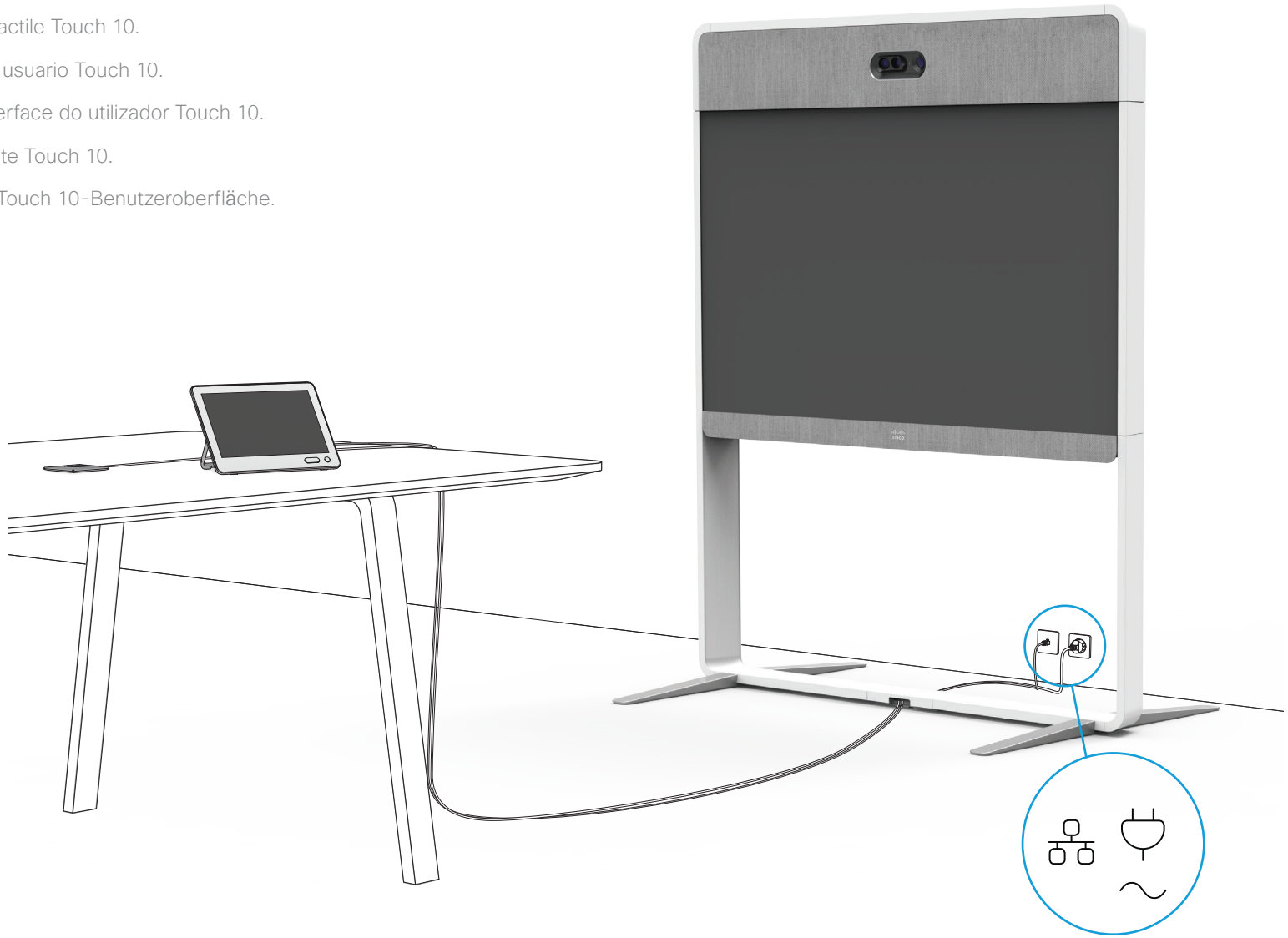

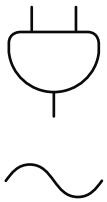

電源 (100-240 VAC、3.5-2.0 A、50/60 Hz)

- 必ず付属の電源ケーブルを使用してください。
- この装置は、TN および IT 電源システムに接続するように設計されています。

FR Alimentation (100-240 V CA, 3.5-2.0 A, 50/60 Hz)

- Utilisez toujours le câble d'alimentation fourni.
- Ce matériel a été conçu pour être connecté à des systèmes d'alimentation TN et IT.

ES Alimentación (100-240 VCA, 3.5-2.0 A, 50/60 Hz)

- Utilice siempre el cable de alimentación proporcionado.
- Este equipo se ha diseñado para ser conectado a sistemas de alimentación tipo TN o IT.

PT Alimentação (100-240 V CA, 3.5-2.0 A, 50/60 Hz)

- Utilize sempre o cabo de alimentação fornecido.
- Este equipamento foi criado para ligações a sistemas de corrente TN e IT.

IT Alimentazione (100-240 VAC, 3.5-2.0 A, 50/60 Hz)

- Utilizzare sempre il cavo di alimentazione fornito.
- Questa apparecchiatura è stata progettata per collegamenti a sistemi di alimentazione TN e IT.

DE Stromaufnahme (100 bis 240 VAC, 3.5 bis 2.0 A, 50/60 Hz)

- Verwenden Sie immer das mitgelieferte Netzkabel.
- Dieses Gerät ist so konstruiert, daß es an TN- und IT-Stromsysteme angeschlossen werden kann.

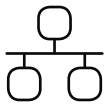

ネットワーク接続: 図に示すようにイーサネット LAN、または Wi-Fi のいずれかを使用します。製品 ID (PID) に「NR」という文字が含まれている非無線デバイスは、Wi-Fi をサポートしていません。

FR Connectivité réseau : utilisez le LAN Ethernet, comme illustré, ou le Wi-Fi.Les appareils autres que les appareils radio dont l'ID de produit (PID) comporte les lettres « NR » ne prennent pas en charge le Wi-Fi.

ES Conectividad de red: utilice LAN Ethernet, como se indica en las ilustraciones, o Wi-Fi.Los dispositivos que no sean de radio, en los que aparecen las letras "NR" en el identificador de producto (PID), no son compatibles con el Wi-Fi.

PT Conectividade de rede: utilize LAN de Ethernet, conforme indicado nas ilustrações, ou Wi-Fi.Os dispositivos sem rádio, que têm as letras "NR" no identificador do produto (PID), não são compatíveis com Wi-Fi.

IT Connettività di rete: Utilizzare la LAN Ethernet come illustrato nelle figure, oppure il Wi-Fi.I dispositivi non radio connessi che recano la dicitura "NR" sull'identificativo del prodotto (PID) non supportano il Wi-Fi.

DE Netzwerkverbindung: Verwenden Sie entweder Ethernet-LAN, wie in den Darstellungen gezeigt, oder Wi-Fi.Geräte, die das Zeichen "NR" in ihrer Produktkennung (PID) tragen, unterstützen Wi-Fi nicht.

カメラを取り外す方法

FR Comment enlever la caméra
ES Cómo extraer la cámara
PT Como soltar a câmara
IT Come rilasciare la telecamera
DE So lösen Sie die Kamera

1

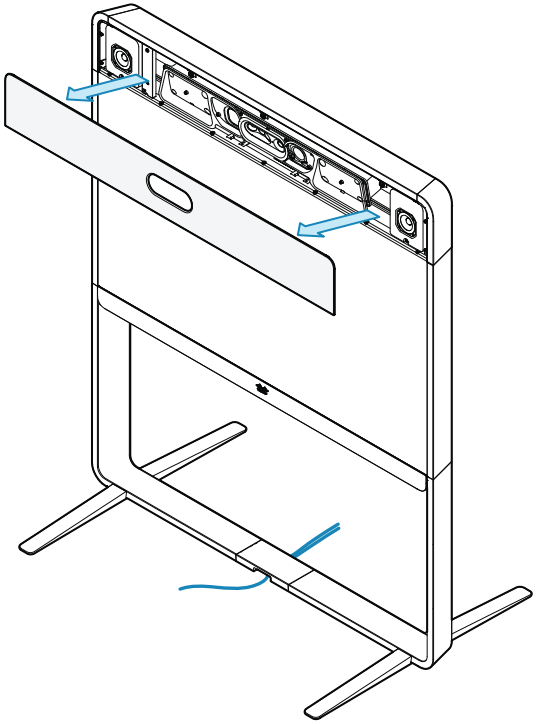

2

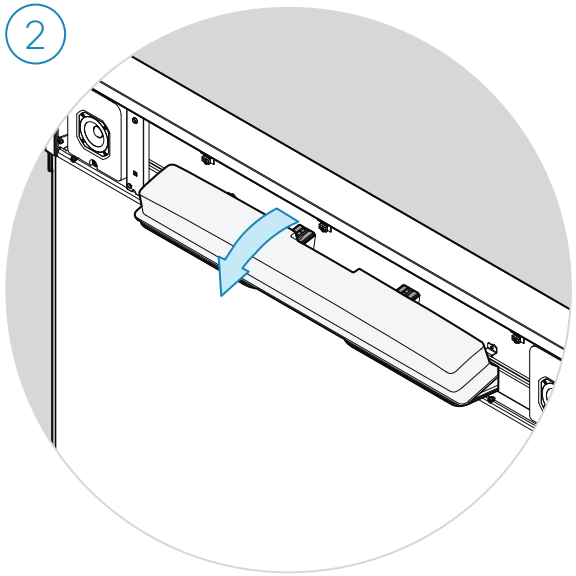

3

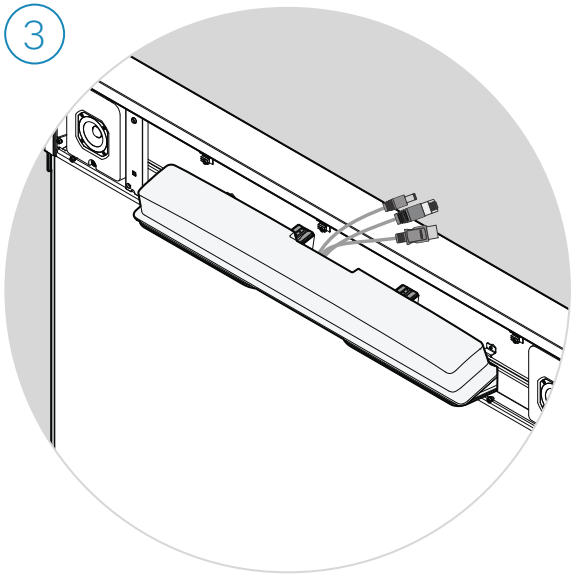

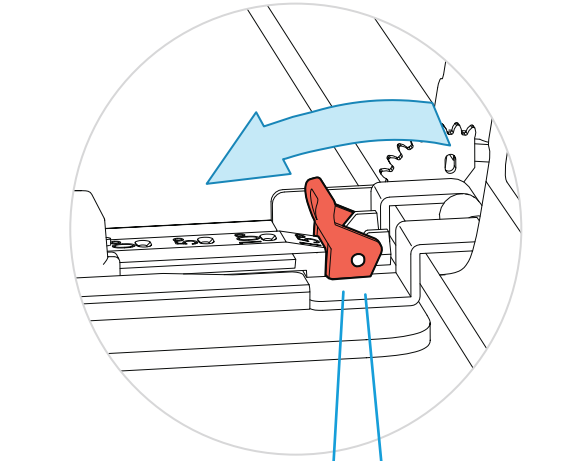

4

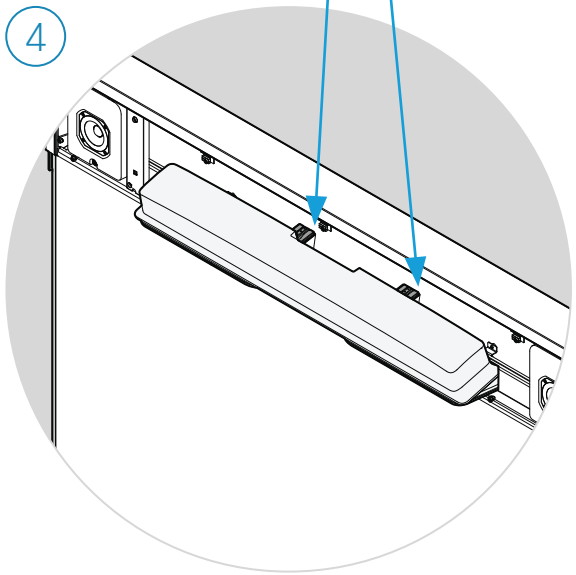

5

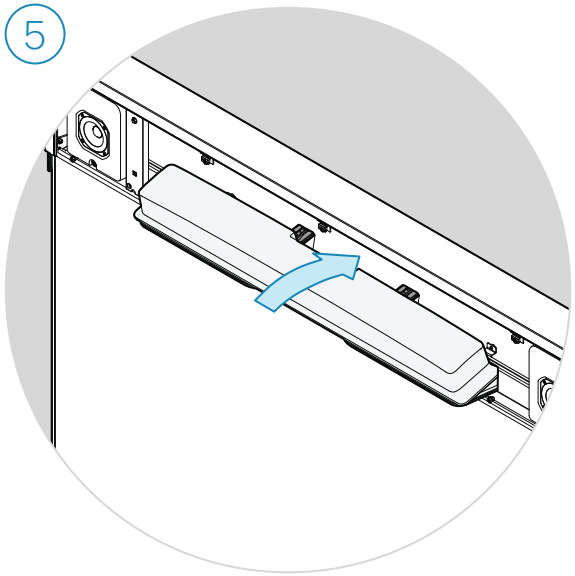

6

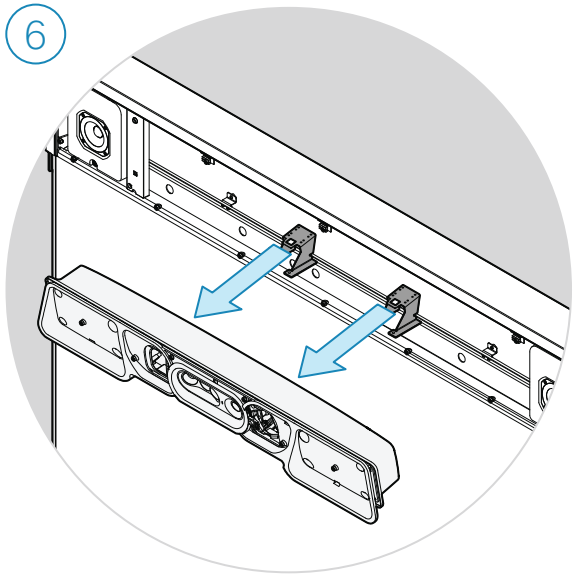

Cisco Spark Room 70 Single

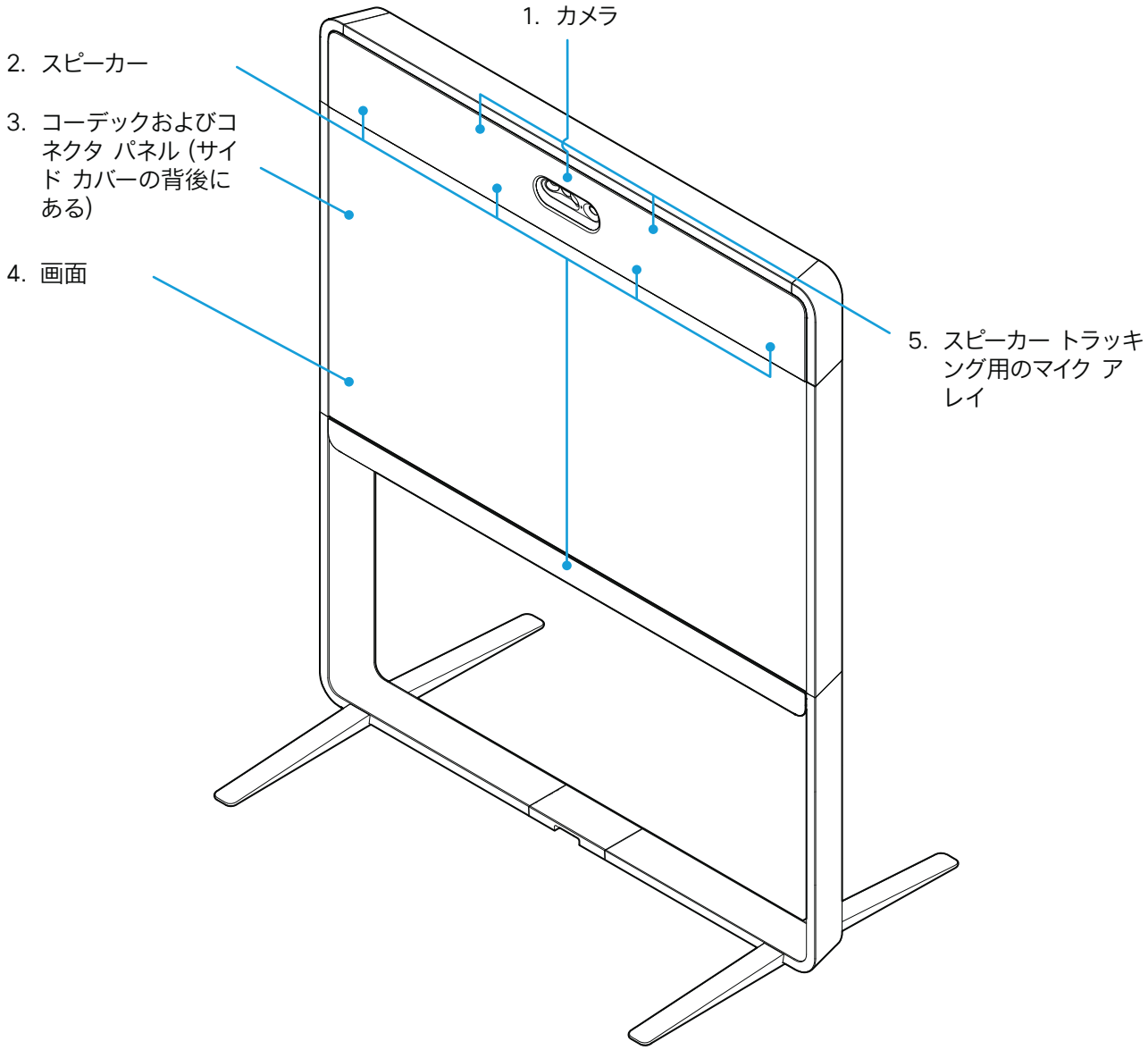

1. カメラ
   Caméra / Cámara / Câmara / Videocamera / Kamera
2. スピーカー
   Haut-parleurs / Altavoces / Altifalantes / Altoparlanti / Lautsprecher
3. コーデックおよびコネクタ パネル (サイド カバーの背後にある)
   Codec et panneau de connexion (derrière le cache latéral) / Códec y panel de conexiones (detrás de la cubierta lateral) / Codec e painel de conetores (por trás da cobertura lateral) / Codec e pannello connettore (dietro il coperchio laterale) / Codec- und Anschlusspanel (hinter der Seitenverkleidung)
4. 画面
   Écran / Pantalla / Ecrã / Schermo / Bildschirm
5. スピーカー トラッキング用のマイク アレイ
   Ensemble de microphones pour le suivi de la voix / Matriz de micrófono para el seguimiento de voz / Conjunto de microfones para reconhecimento de voz / Array di microfoni per monitoraggio degli vocale / Mikrofon-Array zur Nachverfolgung des Sprechers

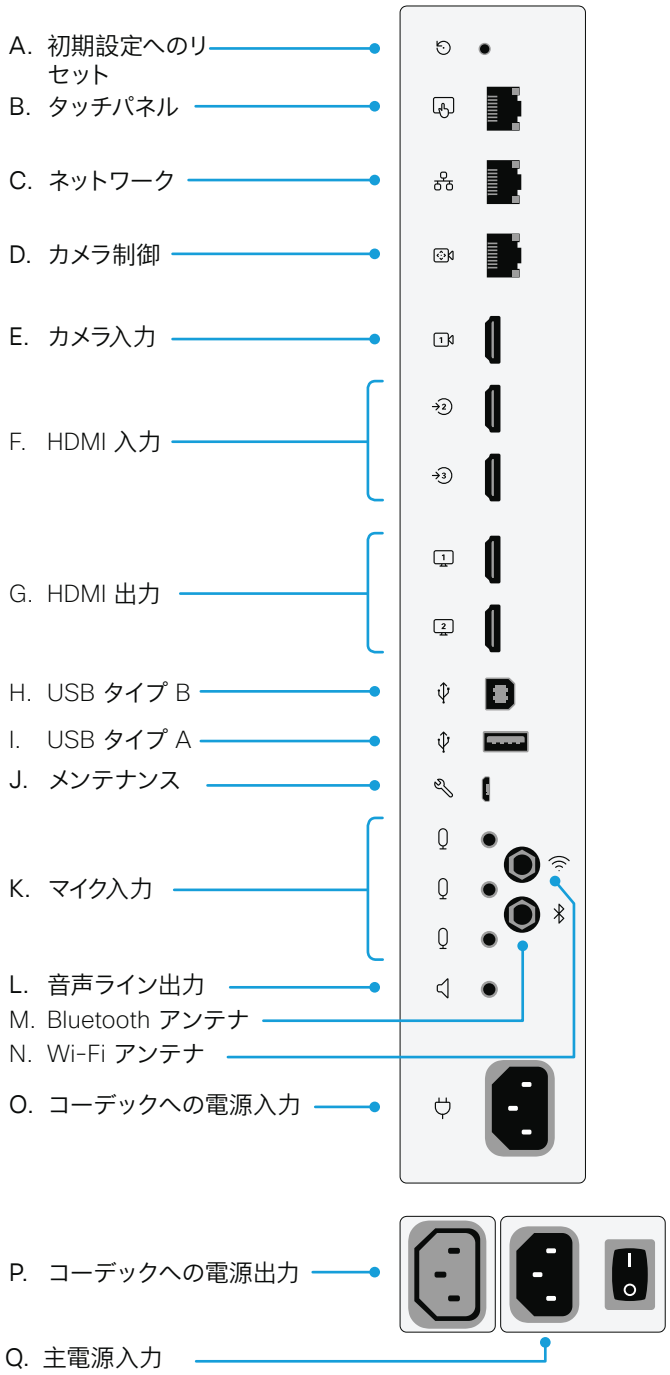

A. 初期設定へのリセット
Rétablissement des paramètres d'usine / Restablecimiento de los parámetros de fábrica / Reposição de predefinições de fábrica / Ripristino dei valori predefiniti / Zurücksetzen auf Werkseinstellungen

B. タッチパネル (ユーザ インターフェイス)
Écran tactile (interface utilisateur) / Panel táctil (interfaz del usuario) / Painel tátil (interface de utilizador) / Pannello touch (interfaccia utente) / Bedienfeld (Benutzeroberfläche)

C. ネットワーク (イーサネット)
Réseau (Ethernet) / Red (Ethernet) / Rede (Ethernet) / Rete (Ethernet) / Netzwerk (Ethernet)

D. カメラ制御
Contrôle de la caméra / Control de cámara / Controlo da câmara / Controllo videocamera / Kamerasteuerung

E. カメラ入力 (HDMI)
Entrée de la caméra (HDMI) / Entrada de la cámara (HDMI) / Entrada de câmara (HDMI) / Ingresso telecamera (HDMI) / Kameraeingang (HDMI)

F. HDMI 入力 (音声付)
Entrées HDMI avec audio / Entradas HDMI con audio / Entradas HDMI com áudio / Ingressi HDMI con audio / HDMI-Eingänge mit Audio

G. HDMI 出力 (4K 解像度) HDMI 1 で音声のみ
Sorties HDMI avec résolution 4K.Audio uniquement sur le port HDMI 1 / Salidas HDMI con resolución 4K.Audio solo en HDMI 1 / Saídas HDMI com resolução 4K.Áudio apenas em HDMI 1 / Uscite HDMI con risoluzione 4K.Audio solo su HDMI 1 / HDMI-Ausgänge mit 4K-Auflösung.Audio nur auf HDMI 1

H. USB 2.0 タイプ B
Port USB 2.0, type B / USB 2.0, tipo B / USB 2.0, tipo B / USB 2.0, tipo B / USB 2.0, Typ B

I. USB 2.0 タイプ A
Port USB 2.0, type A / USB 2.0, tipo A / USB 2.0, tipo A / USB 2.0, tipo A / USB 2.0, Typ A

J. メンテナンス (マイクロ USB)
Maintenance (micro USB / Mantenimiento (micro USB) / Manutenção (micro USB) / Manutenzione (micro USB) / Wartung (Mikro-USB)

K. マイク入力
Entrées de microphone / Entradas para micrófonos / Entradas de microfone / Ingressi microfono / Mikrofoneingänge

L. 音声ライン出力
Sortie de ligne audio / Salida de audio / Saída de áudio / Uscita di linea audio / Audioausgang

M. Bluetooth アンテナ
Antenne Bluetooth / Antena Bluetooth / Antena Bluetooth / Antenna Bluetooth / Bluetooth-Antenne

N. Wi-Fi アンテナ
Antenne Wi-Fi / Antena Wi-Fi / Antena Wi-Fi / Antenna Wi-Fi / Wi-Fi-Antenne

O. コーデックへの電源入力
Entrée d'alimentation pour le codec / Entrada de alimentación al códec / Entrada de alimentação do codec / Potenza in ingresso al codec / Eingang zum Codec

P. コーデックへの電源出力
Sortie d'alimentation pour le codec / Salida de alimentación al códec / Saída de alimentação do codec / Potenza di uscita al codec / Ausgang zum Codec

Q. 主電源入力 (100 ~ 240 VAC、3.5 ~ 2.0 A、50/60 Hz)
Entrée d'alimentation principale (100-240 V CA, 3.5-2.0 A, 50/60 Hz) / Entrada de alimentación principal (100-240 VCA, 3.5-2.0 A, 50/60 Hz) / Entrada de alimentação principal (100-240 V CA, 3.5-2.0 A, 50/60 Hz) / Connettore di alimentazione di rete (100-240 VAC, 3.5-2.0 A, 50/60 Hz) / Hauptspannungsversorgung (100 bis 240 VAC, 3.5 bis 2.0 A, 50/60 Hz)

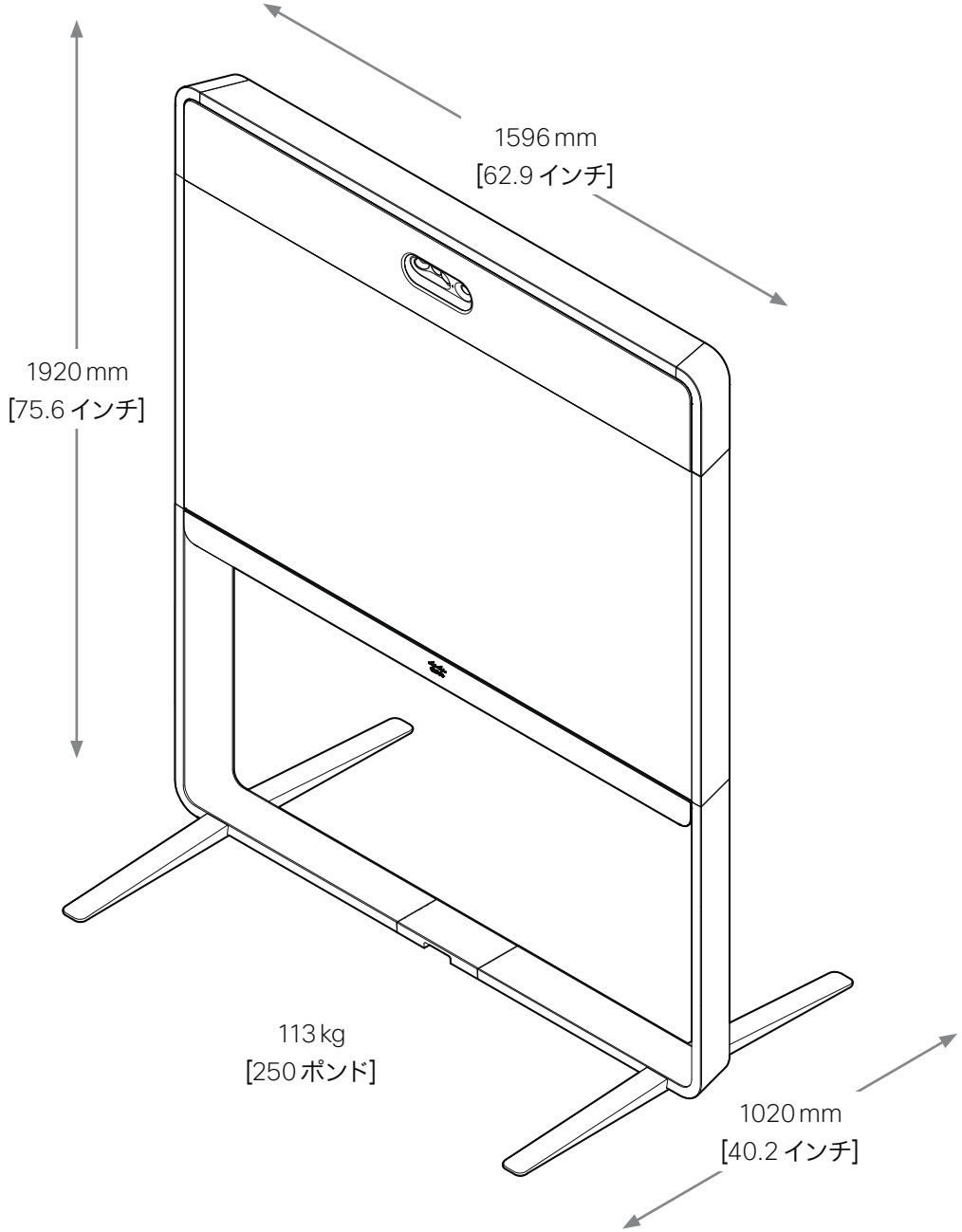
1596 mm
[62.9 インチ]
1920 mm
[75.6 インチ]
113 kg
[250 ポンド]
1020 mm
[40.2 インチ]

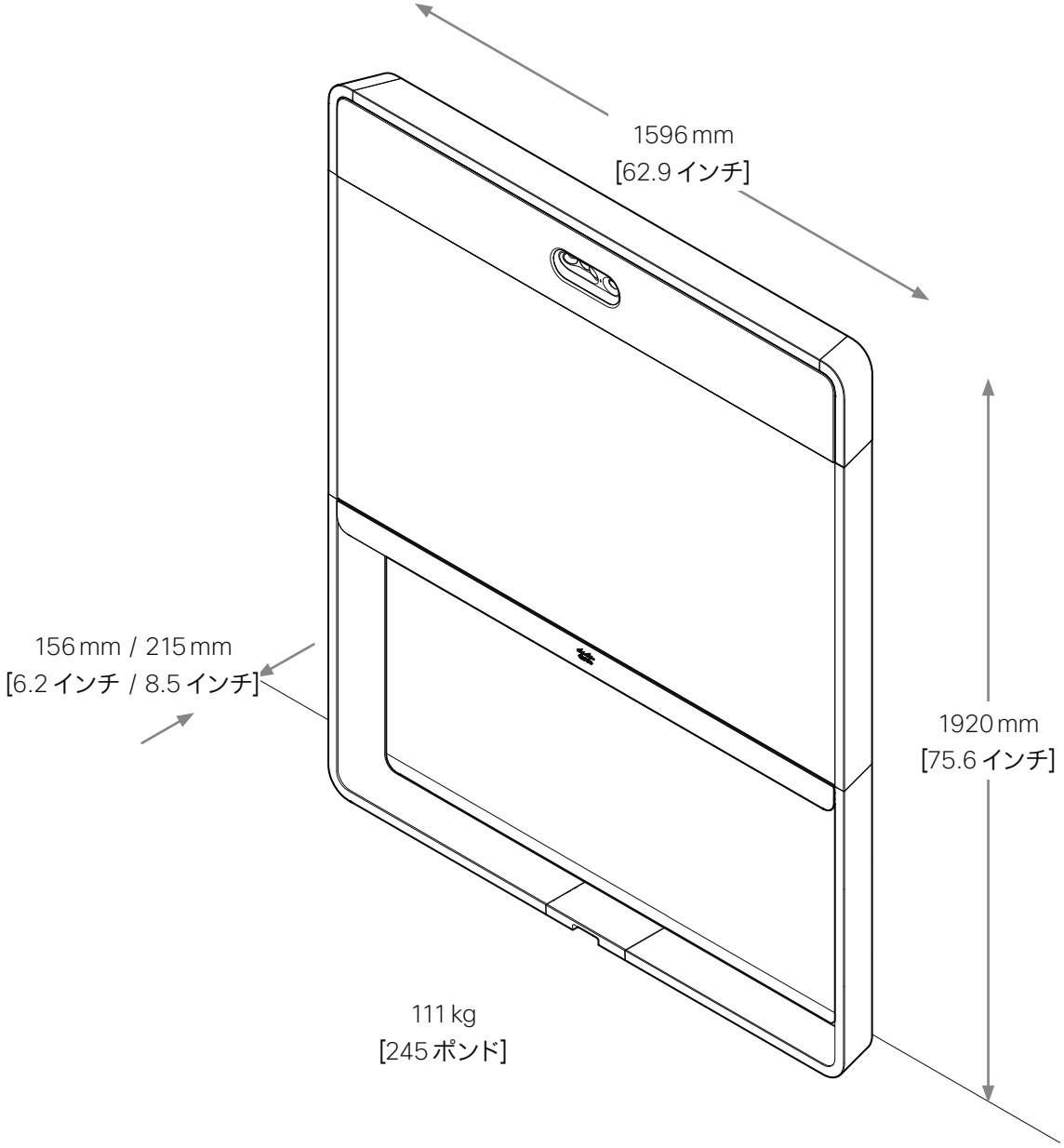
1596 mm
[62.9 インチ]
156 mm / 215 mm
[6.2 インチ / 8.5 インチ]
1920 mm
[75.6 インチ]
111 kg
[245 ポンド]

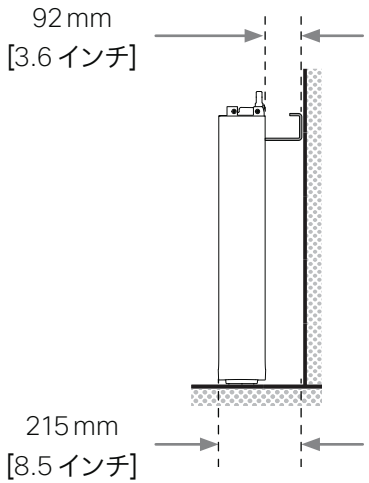
92 mm
[3.6 インチ]
215 mm
[8.5 インチ]

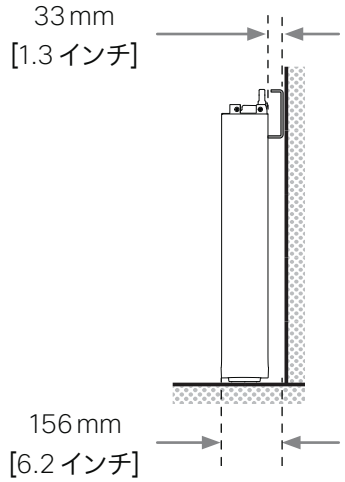
33 mm
[1.3 インチ]
156 mm
[6.2 インチ]

https://help.ciscospark.com
https://www.cisco.com/go/roomkit-docs

本製品の設定、管理、使用に関する詳細については、次の Web サイトのいずれかを参照してください。規制に対するコンプライアンスと安全性の情報も含まれています。デバイスが Cisco Spark サービスに登録されている場合は、1 つ目のリンクを使用します。それ以外のサービスに登録されている場合はもう 1 つのリンクを使用します。

FR Rendez-vous sur l'un de ces sites web pour en savoir plus sur l'installation, la gestion et l'utilisation de ce produit.Vous y trouverez également des informations concernant le respect des réglementations et la sécurité.Utilisez le premier lien si votre appareil est enregistré auprès du service Cisco Spark et le second si votre appareil est enregistré auprès d'un autre service.

ES Visite uno de estos sitios web para obtener más información sobre la configuración, la administración y el uso de este producto.También se incluye la información sobre seguridad y cumplimiento de las normas.Utilice el primer enlace si su dispositivo está registrado en el servicio Cisco Spark, o el otro si el dispositivo está registrado en otro servicio.

PT Visite um destes Web sites para obter mais informações sobre a configuração, gestão e utilização deste produto.Estão também incluídas informações de segurança e acerca do cumprimento da regulamentação. Utilize a primeira ligação caso o seu dispositivo esteja registado no serviço Cisco Spark e a outra ligação caso o dispositivo esteja registado noutro serviço.

IT Per ulteriori informazioni sulla configurazione, la gestione e l'uso di questo prodotto, visitare uno dei seguenti siti Web.Qui sono reperibili anche le informazioni sulla sicurezza e la conformità con le normative.Utilizzare il primo link se il dispositivo è registrato nel servizio Cisco Spark e l'altro se il dispositivo è registrato su un altro servizio.

DE Besuchen Sie eine dieser Websites, um mehr über die Einrichtung, Verwaltung und Verwendung dieses Produkts zu erfahren.Informationen zur Erfüllung gesetzlicher Auflagen und Sicherheit sind ebenfalls enthalten. Verwenden Sie den ersten Link, wenn Ihr Gerät beim Cisco Spark-Service angemeldet ist, und den anderen Link, wenn das Gerät bei einem anderen Dienst angemeldet ist.

https://www.cisco.com/go/projectworkplace

オフィスやミーティング ルームをビデオ会議用に整備する際にアイデアを得たり、ガイドラインを確認するには、Cisco Project Workplace をご覧ください。

FR Consultez le portail Cisco Project Workplace pour trouver l'inspiration et des guides lorsque vous préparez votre bureau ou votre salle pour une vidéoconférence.

ES Explore Cisco Project Workplace para encontrar la inspiración y las directrices necesarias para preparar su oficina o sala de reuniones para videoconferencias.

PT Explore o Cisco Project Workplace para encontrar inspiração e diretrizes ao preparar o seu escritório ou a sua sala de conferências para a realização de videoconferências.

IT Consultate il Cisco Project Workplace per trovare spunti e linee guida per la predisposizione di uffici e sale riunioni per videoconferenze.

DE Erkunden Sie Cisco Project Workplace, um Inspiration und Richtlinien für die Vorbereitung Ihres Büros oder Ihres Konferenzraums für Videokonferenzen zu finden.

Cisco Systems Inc.
Corporate Headquarters
170 West Tasman Dr.
San Jose, CA 95134
USA

https://www.cisco.com/go/offices

Cisco and the Cisco logo are trademarks or registered trademarks of Cisco and/or its affiliates in the U.S. and other countries.シスコの商標の一覧については、www.cisco.com/go/trademarks をご覧ください。
Third-party trademarks mentioned are the property of their respective owners.The use of the word partner does not imply a partnership relationship between Cisco and any other company.(1110R)

FR Cisco et le logo Cisco sont des marques commerciales ou déposées de Cisco et/ou de ses filiales aux États-Unis et dans d'autres pays.Pour consulter la liste des marques commerciales de Cisco, visitez la page : www.cisco.com/go/trademarks.Les autres marques commerciales mentionnées dans le présent document sont la propriété de leurs détenteurs respectifs.L'utilisation du terme « partenaire » n'implique pas de relation de partenariat entre Cisco et toute autre entreprise.(1110R)

ES Cisco y el logotipo de Cisco son marcas comerciales o registradas de Cisco y/o sus filiales en Estados Unidos y otros países.Si desea consultar una lista de las marcas comerciales de Cisco, visite: www.cisco.com/go/trademarks.Las marcas comerciales de terceros que aquí se mencionan pertenecen a sus respectivos propietarios.El uso de la palabra "partner" no implica la existencia de una asociación entre Cisco y cualquier otra empresa.(1110R)

PT Cisco e o logótipo da Cisco são marcas comerciais ou marcas comerciais registadas da Cisco e/ou das respectivas empresas afiliadas nos EUA e noutros países.Para ver uma lista de marcas comerciais da Cisco, aceda a este URL: www.cisco.com/go/trademarks.As marcas comerciais de terceiros mencionadas são propriedade dos respectivos proprietários.A utilização da palavra parceiro não implica uma relação de parceria entre a Cisco e qualquer outra empresa.(1110R)

IT Cisco e il logo Cisco sono marchi o marchi registrati di Cisco e/o dei relativi affiliati negli Stati Uniti e in altri paesi.Per visualizzare l'elenco di marchi Cisco, visitare il sito Web all'indirizzo: www.cisco.com/go/trademarks.I marchi commerciali di terze parti citati sono proprietà dei rispettivi titolari.L'utilizzo del termine partner non implica una relazione di partnership tra Cisco e altre aziende.(1110R)

DE Cisco und das Cisco Logo sind Marken oder eingetragene Marken von Cisco und/oder Partnerunternehmen in den Vereinigten Staaten und anderen Ländern.Eine Liste der Cisco Marken finden Sie unter www.cisco.com/go/trademarks.Die genannten Marken anderer Anbieter sind Eigentum der jeweiligen Inhaber.Die Verwendung des Begriffs „Partner" impliziert keine gesellschaftsrechtliche Beziehung zwischen Cisco und anderen Unternehmen.(1110R)

78-101227-01A0

© 2017 Cisco Systems, Inc. All rights reserved.