Cisco TelePresence VX Clinical Assistant™

GUÍA DE INSTALACIÓN Y DE USUARIO

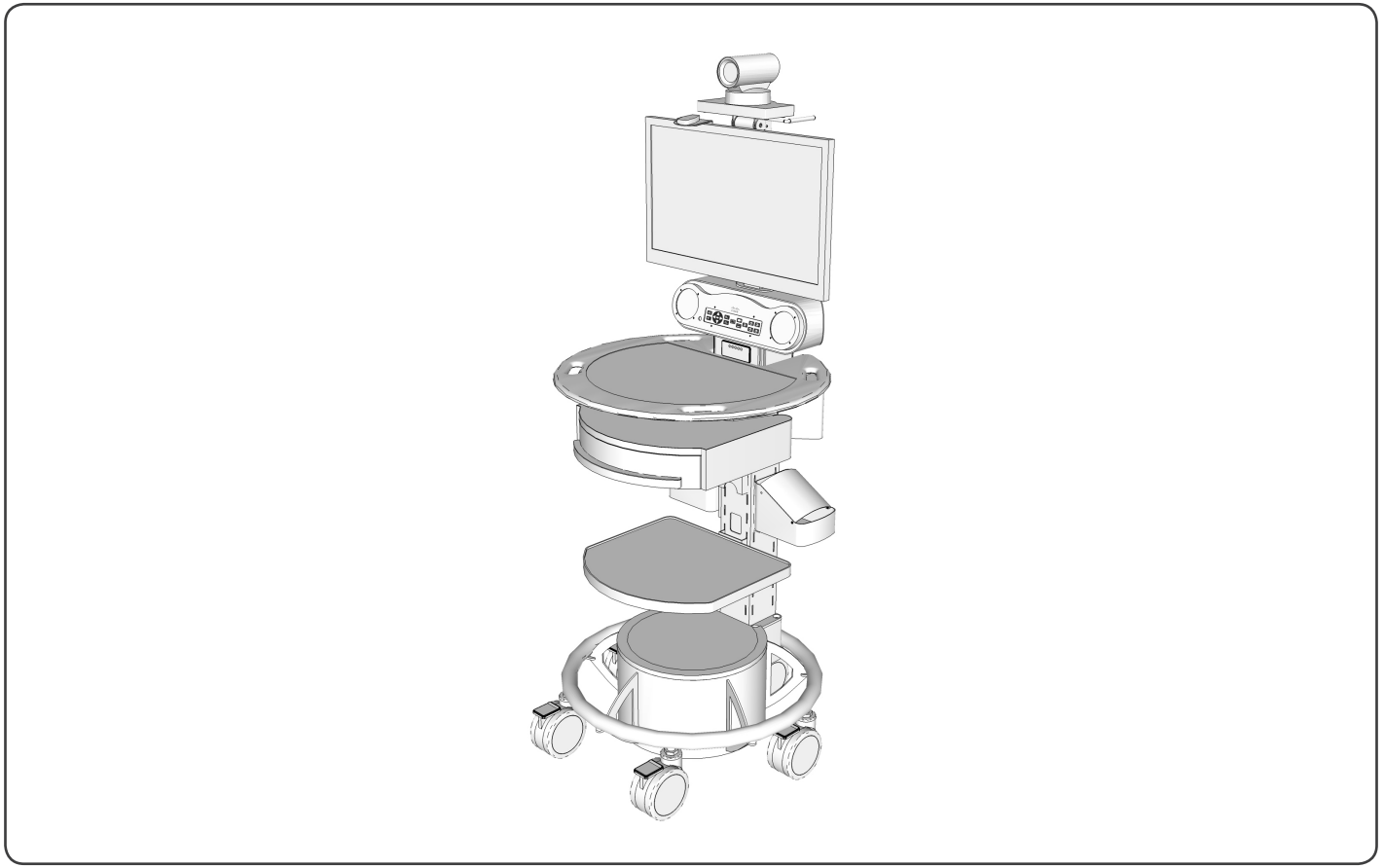

Tabla de contenido

Contenido de esta guía?

Si desea más información sobre cómo configurar y utilizar su producto Cisco, consulte la siguiente URL:

http://www.cisco.com/go/telepresence/docs

Contraindicaciones 3
Introducción 4
Precauciones de seguridad 5
Advertencia 5
Cuestiones medioambientales 5
Gestión de residuos 5
Medidas de seguridad importantes 6
Utilización del sistema en un entorno médico 6
Advertencia al conectar la alimentación 6
Conformidad del punto de acceso inalámbrico 6
Descarga electrostática (ESD) 6
Resumen de seguridad para el operador 7
Signos de advertencia del equipo 7
Advertencias 8
El equipo no está diseñado para llamar a los servicios de Urgencias médicas 8
Métodos de transporte inapropiados 8
Pérdida de conectividad 8
Retrasos o cortes en la transmisión de audio o vídeo 8
Se precisa una formación adecuada 8
Posible mal funcionamiento de la cámara 8
Distorsiones del audio 8
Montaje del sistema 9
Herramientas necesarias para el ensamblaje 9
Instalación de la cámara Cisco PrecisionHD 10
Instalación de la batería recargable 11
Instalación de opciones 12
Módulo de cajón, balda de PC y receptáculo de almacenamiento 12
Balda del portátil 13
Enganches 14
Punto de acceso inalámbrico 14
Cubierta impermeable 14
Enrollacables CA retráctil 15
Enrollacables de red retráctil 15
Carcasa del PC con conmutador 16
Instalación del punto de acceso inalámbrico Cisco Aironet 1140 Series 17
Instalación del conmutador Cisco Catalyst 2960 Series 17
Instalación del WAP Cisco con el conmutador Cisco 18
Permitir la opción de pantalla dual 19
Esquema de alimentación 20
Esquema de audio 21
Esquema de vídeo 22
Esquema de control 23
Utilización del sistema 24
Encendido del sistema 24
Controles de llamada 25
Control de fuentes e Interfaz posterior 26
Entrada de auriculares y audio 27
Salida de auriculares 27
Entrada de audio 27
Limpieza del sistema 28
Solución de problemas: 29
Preguntas más frecuentes 30
Especificaciones técnicas 31
Emisiones electromagnéticas y resumen de inmunidad 32

Indicaciones de uso

El sistema Cisco TelePresence VX Clinical Assistant™ (VX Clinical Assistant) permite una comunicación por audio y vídeo segura y eficaz entre varios profesionales sanitarios y entre los profesionales y los pacientes. El sistema transmite audio y vídeo en tiempo real capturados mediante una cámara de alta definición y un micrófono integrado. Asimismo, recibe audio y vídeo en tiempo real de un sistema correspondiente y con un funcionamiento similar en una ubicación remota. Por último, VX Clinical Assistant soporta la transmisión de audio y vídeo en tiempo real procedentes de dispositivos médicos de audio y vídeo periféricos que pueden conectarse a entradas estándar de audio y vídeo proporcionadas en el sistema.

El sistema VX Clinical Assistant tiene como objetivo facilitar consultas remotas entre proveedor y paciente y entre proveedores. Estas consultas se deberán realizar siempre con un profesional médico acreditado presente físicamente en la sala con el paciente.

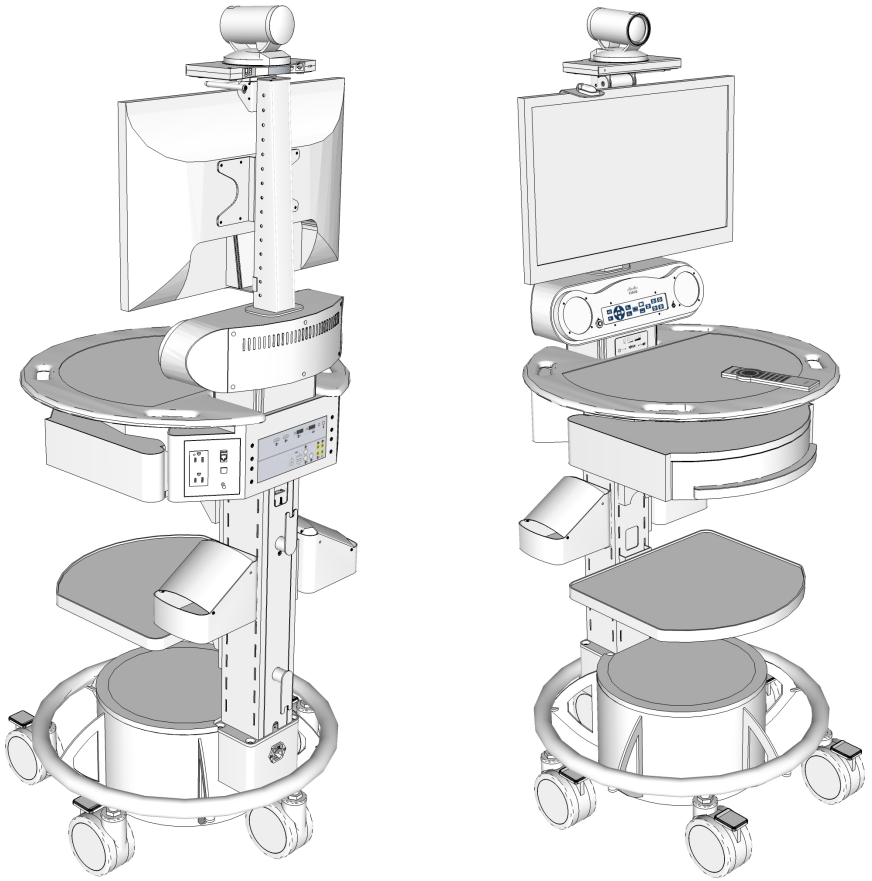

Contraindicaciones

VX Clinical Assistant no se ha diseñado para sustituir los exámenes físicos en persona de un paciente, ni como sustituto de una intervención médica directa. Tampoco está diseñado para una supervisión en línea, activa y en tiempo real del paciente ni para proporcionar alarmas o datos urgentes. VX Clinical Assistant no permite la transmisión de datos telemétricos/serie numéricos y no se ha diseñado para utilizarse con dispositivos médicos que no sean de audio o visuales.

Introducción

El sistema VX Clinical Assistant aporta la capacidad de la telepresencia a los entornos sanitarios. Diseñado para la movilidad y la facilidad de uso en el punto de atención sanitaria, el sistema VX Clinical Assistant es un sistema de colaboración de vídeo de alta definición con funciones que facilitan los casos de uso médico, desde consultas remotas de pacientes hasta equipos de atención sanitaria virtual y la formación médica. Este punto final de telemedicina móvil forma parte de la cartera de productos de Cisco TelePresence, que ofrece un enfoque de solución total con funciones de compartición de contenido, grabación, cortafuegos transversal y gestión. Con VX Clinical Assistant, los proveedores sanitarios pueden superar la barrera de la distancia y trabajar de forma más productiva a través de una colaboración remota "cara a cara" en un entorno médico.

Características clave de VX Clinical Assistant:

- Un sistema ligero y de gran movilidad con un diseño industrial integrado para maximizar la durabilidad y funcionalidad en un entorno médico
- Códec Cisco TelePresence C-Series que incorpora vídeo de 1080p30, audio dúplex completo y un sistema de compartición de contenido de alta definición (HD)
- Cámara 1080p HD con la función PTZ (giro-inclinación-zoom) completa – zoom estándar de 4x, opcional de 12x
- Pantalla HD 1080p de retroiluminación LED de 24 pulgadas
- Panel de control táctil que ofrece un control sencillo del sistema con una mínima formación, además del control remoto por infrarrojos para un funcionamiento del sistema totalmente sin ataduras.
- Alimentación CA y alimentación mediante batería recargable a través de un transformador de aislamiento de calidad hospitalaria
- Un rango flexible de opciones de módulos de almacenamiento para computadoras, dispositivos médicos, suministros, etc.
- Cinco ruedas giratorias de 5 pulgadas sin estática y de calidad hospitalaria con pedal de bloqueo.

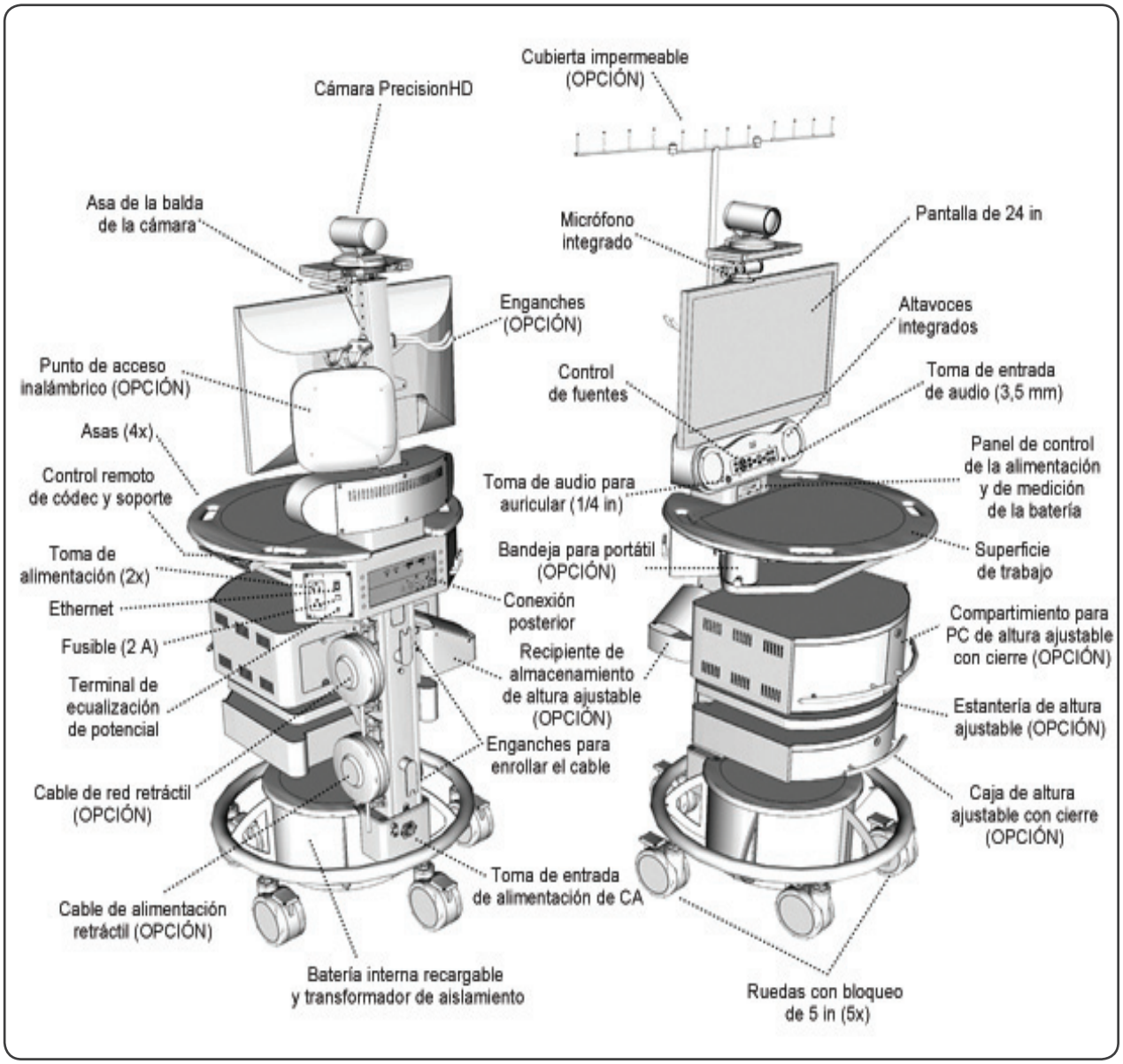

Precauciones de seguridad

Advertencia

Se deben tomar precauciones durante el transporte del sistema. Se recomienda que el operador extreme las precauciones al desplazar la unidad por puertas y/o en ascensores para garantizar su seguridad y evitar dañar a la unidad.

Para los clientes en Norteamérica

Este equipo cumple con los límites para dispositivos digitales de Clase A, según la Parte 15 de las Normas FCC.

Estos límites se han diseñado para proporcionar una protección razonable frente a interferencias dañinas cuando el equipo se utilice en un entorno comercial. Este equipo genera, utiliza y puede emitir energía de radiofrecuencia, que podría provocar interferencias perjudiciales en las comunicaciones de radio.

Tenga muy en cuenta que cualquier cambio o modificación no aprobado de forma explícita en este manual podría anular su autorización para hacer funcionar este equipo

Cuestiones medioambientales

Gracias por comprar un producto, que contribuye a reducir la contaminación y, por lo tanto, ayuda a proteger el entorno. Nuestros productos reducen la necesidad de viajar y usar medios de transporte y, de este modo, reducen la contaminación. Nuestros productos tienen poco componentes consumibles, o ninguno (productos químicos, tóner, gas, papel). Nuestros productos consumen poca energía.

Tratamiento de las pilas

Las pilas del control remoto son pilas alcalinas de larga duración; siga las instrucciones del material de empaquetado para el recambio y la eliminación de las pilas.

La batería incorporada en el sistema (batería recargable para uso inalámbrico) de este producto no la puede reemplazar el usuario y sólo la debe extraer un técnico de servicio.

ADVERTENCIA
RIESGO DE EXPLOSIÓN SI LA BATERÍA SE SUSTITUYE POR UN TIPO INCORRECTO. DESECHE LAS BATERÍAS UTILIZADAS SEGÚN LAS INSTRUCCIONES DEL FABRICANTE.

Producción de productos

Nuestras fábricas emplean métodos respetuosos con el medio ambiente para reducir los desechos y la contaminación y garantizar que los productos son reciclables.

Gestión de residuos

Directivas europeas WEEE y de baterías

El producto Cisco podría contener una batería que puede sustituir el usuario o una batería fijada de forma permanente tal como se indica en el manual de usuario. Para la seguridad del producto y por motivos de integridad de los datos, una batería fijada de forma permanente sólo la puede retirar o reemplazar de forma profesional un técnico de reparaciones o un profesional de la gestión de residuos. Póngase en contacto con Cisco o un agente de servicio autorizado, si el producto no funciona debido a un funcionamiento incorrecto de la batería fijada de forma permanente.

Este símbolo en un producto, batería o embalaje de Cisco significa que el producto y/o la batería no se debe desechar en un contenedor doméstico.

Es su responsabilidad desechar las baterías y los residuos del equipo por separado de su contenedor doméstico y de acuerdo con la legislación y las normativas locales. La retirada correcta de su equipo antiguo y las baterías ayudará a evitar consecuencias negativas potenciales para el medio ambiente y la salud.

Utilice la instalación de recogida de residuos más cercana, siguiendo la normativa local o los consejos de su distribuidor.

Medidas de seguridad importantes

Utilización del sistema en un entorno médico

Ninguna tecnología disponible actualmente puede sustituir por completo el examen físico en persona de un paciente individual. Los productos de telepresencia de Cisco tienen la capacidad de proporcionar vídeo de alta resolución y de audio de alta calidad a larga distancia;además, si se usan de forma apropiada, estos productos resultan ser herramientas útiles para los médicos y a otros profesionales sanitarios que no pueden examinar a un paciente en persona. El uso y el valor del sistema variará en función de las circunstancias específicas de la condición del paciente, la velocidad de transmisión y la capacidad de la tecnología audiovisual que se va a utilizar para las evaluaciones remotas. Por último, las valoraciones sobre cómo se debe utilizar esta herramienta recaen en la opinión individual del médico u otro personal sanitario que supervise el estado del paciente.

Todo el equipo conectado a este sistema deberá disponer de certificación con el estándar UL UL60601-1 u otros estándares IEC/ISO/CSA aplicables al equipo.

Cuando este sistema se utiliza junto con otro equipo en el área del paciente*, la alimentación del equipo deberá realizarse mediante un transformador de aislamiento o estar conectado a la toma de alimentación de la parte posterior del carro, a menos que tenga certificación con el estándar UL UL60601-1.

NOTA: La toma de alimentación que incluye el sistema recibe la alimentación de un transformador de aislamiento. La potencia máxima de salida de esta toma es de 150 vatios.

*** área del paciente** ▶

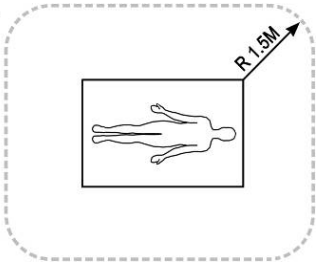

PRECAUCIÓN:

La fuga de corriente podría aumentar cuando se conecta a otro equipo.

El operador debe tomar precauciones para evitar tocar el circuito de entrada y salida del panel trasero y el paciente a la vez.

Para aislar el sistema de la fuente de alimentación de la red eléctrica desenchúfelo de la red eléctrica retirando el enchufe de la pared.

Advertencia al conectar la alimentación

Utilice únicamente los cables de alimentación suministrados que cumplan la normativa de uso hospitalario. Los usuarios de los Estados Unidos y Canadá deberán utilizar cables homologados para uso hospitalario que cumplan los siguientes requisitos:

	Estados Unidos	**Canadá**
Tipo de enchufe	Calidad hospitalaria	Calidad hospitalaria
Tipo de cable	SJT3 x 18 AWG	SJT3 x 18 AWG
Clasificación mínima de determinación de cable	10A/125V	10A/125V
Normativa de seguridad	CSA NRTLus	CSA

NUNCA UTILICE UN PROLONGADOR PARA LA ALIMENTACIÓN DEL SISTEMA.

Conformidad del punto de acceso inalámbrico

Cualquier punto de acceso inalámbrico suministrado por el que se utilice con el equipo VX Clinical Assistant debe cumplir la normativa local.

Descarga electrostática (ESD)

Si sufre una descarga electrostática, la imagen de la cámara del sistema 12x podría sufrir alguna interrupción momentánea; se recuperará automáticamente en unos pocos segundos después de la descarga.

Resumen de seguridad para el operador

Para su protección, consulte estas instrucciones de seguridad por completo antes de hacer funcionar el equipo y conserve este manual para futuras consultas. La información de este resumen va dirigida a las personas que manejan el equipo, así como al personal de reparación (servicio técnico). Observe con atención todos los avisos, las precauciones y las instrucciones del aparato, o los descritos en las instrucciones de funcionamiento y cúmplalos.

Asimismo, cumpla las directrices de seguridad especificadas en los manuales de cualquier equipo periférico. Para su protección, se proporciona el manual de instrucciones de la pantalla LCD.

Signos de advertencia del equipo

El “signo de exclamación” dentro de una triángulo equilátero está pensado para alertar al usuario de la presencia de instrucciones importantes de mantenimiento (servicios) y funcionamiento en la documentación que acompaña al equipo.

Terminal de ecualización de potencial

Consulte la guía del usuario.

Fabricante

No empuje ni tire de la unidad por la columna de soporte. Use las agarraderas que se encuentran en la superficie de trabajo.

Total
Potencia de salida:
Máximo de 150 vatios
502038A

FUSIBLE: 50A. 32V
BUSS MAXI 50
141505 rev. 01

- Agua y humedad: no utilice el equipo bajo el agua o cerca de esta, por ejemplo, cerca de una bañera, un fregadero o una tina de lavado, en un sótano húmedo, o cerca de una piscina o en áreas con alta humedad.
- Limpieza: desenchufe el dispositivo de la toma mural antes de limpiarlo. Cumpla las instrucciones de limpieza generales que se encuentran en esta sección del documento: “Limpieza del sistema.”
- Ventilación: no bloquee ninguna de las aperturas de ventilación del dispositivo. Realice la instalación de acuerdo con las instrucciones de instalación. No cubra nunca las ranuras ni las aperturas con un paño u otro material. No instale nunca el aparato cerca de fuentes de calor como, por ejemplo, radiadores, calefactores, estufas u otros aparatos (incluidos amplificadores) que generen calor.
- Toma de tierra: este equipo debe tener estar conectado a una toma de tierra. Nunca deje de usar el cable de conexión a tierra, ni utilice el equipo sin un cable de toma de tierra instalado de forma adecuada. Si no está seguro de si dispone de una toma de tierra adecuada, póngase en contacto con el personal responsable de la instalación o con un electricista.
- Protección del cable de alimentación: disponga el cable de alimentación de modo que no se pise ni quede aplastado por artículos colocados sobre él o contra él, y preste una atención especial a los enchufes, las tomas y el punto del que sale el cable del dispositivo.

NO EMPUJE NI TIRE DE LA UNIDAD POR LA COLUMNA DE SOPORTE SOBRE LA SUPERFICIE DE TRABAJO.

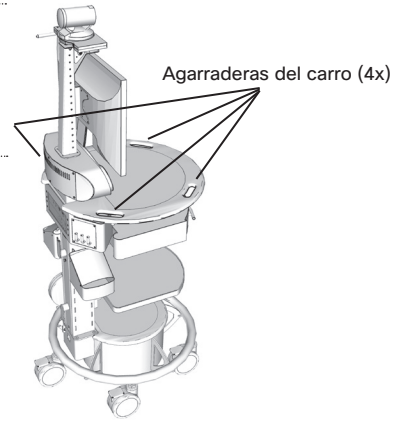

Para mover la unidad por encima de un obstáculo se necesitan dos o más personas.

- Complementos: utilice sólo los complementos recomendados por el fabricante.
- Accesorios: utilice el sistema sólo con un carro, soporte, trípode, fijación o tabla especificado por el fabricante o vendido con el dispositivo. Si utiliza un carro, extreme las precauciones al mover la combinación de carro/aparato para evitar los daños de una caída.
- Rayos: desenchufe el dispositivo durante las tormentas eléctricas o cuando no se vaya a utilizar por largos períodos de tiempo.
- Mantenimiento: no intente realizar tareas de mantenimiento del dispositivo usted mismo, ya que al abrir o retirar las cubiertas, podría exponerse a tensiones peligrosas u otros peligros, y la garantía quedaría anulada. Contrate los servicios de personal de mantenimiento cualificado para estas tareas.
- Almacenamiento: si necesita almacenar el sistema, asegúrese de que lo hace en un entorno controlado para evitar daños. Consulte la documentación sobre códecs para obtener más instrucciones.
- Reutilización del material de embalaje: no se deshaga de la caja ni del material de embalaje. Es el contenedor ideal con el que transportar el sistema.
- Movilidad: antes de desplazar el sistema, desenchufe el cable de alimentación y enróllelo en los soportes dispuestos para este fin. Desenchufe los micrófonos conectados y transpórtelos por separado. Para mover el carro, utilice una o más de las asas del carro. Puede utilizar el asa de inclinación de la cámara para recolocar localmente el carro.
- Equipo dañado: desenchufe el dispositivo de la toma de corriente y solicite los servicios de mantenimiento al personal cualificado en las situaciones siguientes:
  - Cuando el cable de alimentación o el enchufe esté dañado o pelado
  - Si se ha derramado líquido o si se han caído objetos en el dispositivo
  - Si el dispositivo se ha expuesto a la lluvia o a condiciones de humedad
  - Si el dispositivo se ha sometido a un golpe violento debido a una caída o si se ha dañado la unidad
  - Si el dispositivo no funciona de acuerdo con las instrucciones de funcionamiento.

Advertencias

El equipo no está diseñado para llamar a los servicios de Urgencias médicas

El sistema VX Clinical Assistant no está diseñado para realizar llamadas de emergencia. En caso de una emergencia, el usuario deberá utilizar un teléfono o un dispositivo que no sea Cisco Telepresence VX Clinical Assistant™ para llamar a los servicios locales de urgencias.

Métodos de transporte inapropiados

Se recomienda que el transporte del carro móvil lo realicen dos personas si tienen que pasar por encima de un obstáculo mayor de 10 mm. El mejor método es pasar las ruedas traseras por encima del umbral y después rotarlo de manera que las ruedas delanteras no estén elevadas al mismo tiempo que la parte frontal del carro se está inclinando por encima del umbral. Hay agarraderas en la superficie de trabajo que se han diseñado para ayudar a moverlo y que serán la posición fija de transporte. Encontrará una etiqueta de "No empujar" en un área visible en la parte frontal del carro. La información sobre las etiquetas está en la guía del usuario.

Consulte los apartados "Resumen de seguridad del operador" y "Precauciones de seguridad" del manual de usuario y de instalación Cisco TelePresence VX Clinical Assistant ™ (VXCA). Consulte http://www.cisco.com/en/US/products/ps12152/tsd_products_support_series_home.html.

Pérdida de conectividad

Durante el uso de VX Clinical Assistant, un profesional sanitario podría perder la conectividad con el sistema. La pérdida de conectividad puede deberse a cortes de luz, caídas de red, errores en el software/hardware de VX Clinical Assistant u otras causas. La pérdida de conectividad puede impedir a un profesional sanitario completar una sesión del paciente de una forma puntual. En los casos donde el tiempo es vital, el usuario no deberá utilizar VX Clinical Assistant, sino procurar la realización de un examen en persona por un profesional sanitario acreditado.

Retrasos o cortes en la transmisión de audio o vídeo

El sistema VX Clinical Assistant puede funcionar con un retardo de hasta 150 milisegundos, en función de las condiciones de la red. Esto significa que el proveedor puede recibir las transmisiones de audio y vídeo más tarde de cuando se están produciendo realmente. En los casos en los que el profesional sanitario remoto necesite realizar evaluaciones o proporcionar instrucciones urgentes, es posible que este retraso resulte en un desajuste de las transmisiones de audio y vídeo con respecto al procedimiento en tiempo real o en un tratamiento o diagnóstico inadecuado.

Se precisa una formación adecuada

Los profesionales sanitarios que utilicen VX Clinical Assistant deben tener una formación suficiente y estar familiarizados con la Guía de instalación y del usuario, y las instrucciones de uso. Consulte la Guía de instalación y del usuario de Cisco Telepresence VX Clinical Assistant™ (en "Resolución de problemas y Preguntas más frecuentes", "Precauciones de seguridad" y "Advertencia de seguridad del operador". Consulte http://www.cisco.com/en/US/products/ps11417/tsd_products_support_install_and_upgrade.html.

Posible mal funcionamiento de la cámara

Es posible que haya momentos en los que la cámara principal del sistema o una cámara periférica conectada no enfoque o que pierda el enfoque. Es problema puede resultar del mal funcionamiento del equipo, del uso inadecuado de la cámara, de una configuración incorrecta o de otros motivos. Una cámara mal configurada o enfocada podría reducir la calidad de la imagen. La cámara puede maximizarse en los ajustes de la velocidad de los fotogramas y de la resolución. Consulte la "Guía de inicio" de Cisco TelePresence System Codec C Series en http://www.cisco.com/en/US/products/ps11422/prod_installation_guides_list.html.

Distorsiones del audio

VX Clinical Assistant puede experimentar distorsiones de audio debido a la latencia de red, al mal funcionamiento de software/hardware, un ancho de banda insuficiente o por otros motivos. Si el audio no tiene calidad suficiente para el uso previsto del VX Clinical Assistant, consulte la Guía de instalación y del usuario de Cisco Telepresence VX Clinical Assistant™ (en "Controles de fuentes", "Especificaciones técnicas" y "Resolución de problemas y Preguntas más frecuentes". Consulte http://www.cisco.com/en/US/products/ps11417/tsd_products_support_install_and_upgrade.html.

Montaje del sistema

VX Clinical Assistant™ se proporciona montado por completo, a excepción de la cámara Cisco PrecisionHD, cualquier accesorio opcional y parte del cableado.

- Cámara Cisco PrecisionHD (opción 4x o 12x)
- Batería recargable

OPCIONES:

- Cajón de bloqueo
- PC de bloqueo/Carcasa del conmutador
- Bandeja de portátil
- Receptáculo de almacenamiento
- Enrollacables CA retráctil
- Enrollacables de red retráctil
- Enganches (2)
- Cubierta impermeable
- Punto de acceso inalámbrico

Herramientas necesarias para el ensamblaje

No hay ninguna herramienta necesaria para la configuración del carro base.

Se necesitará un destornillador Phillips para instalar accesorios opcionales.

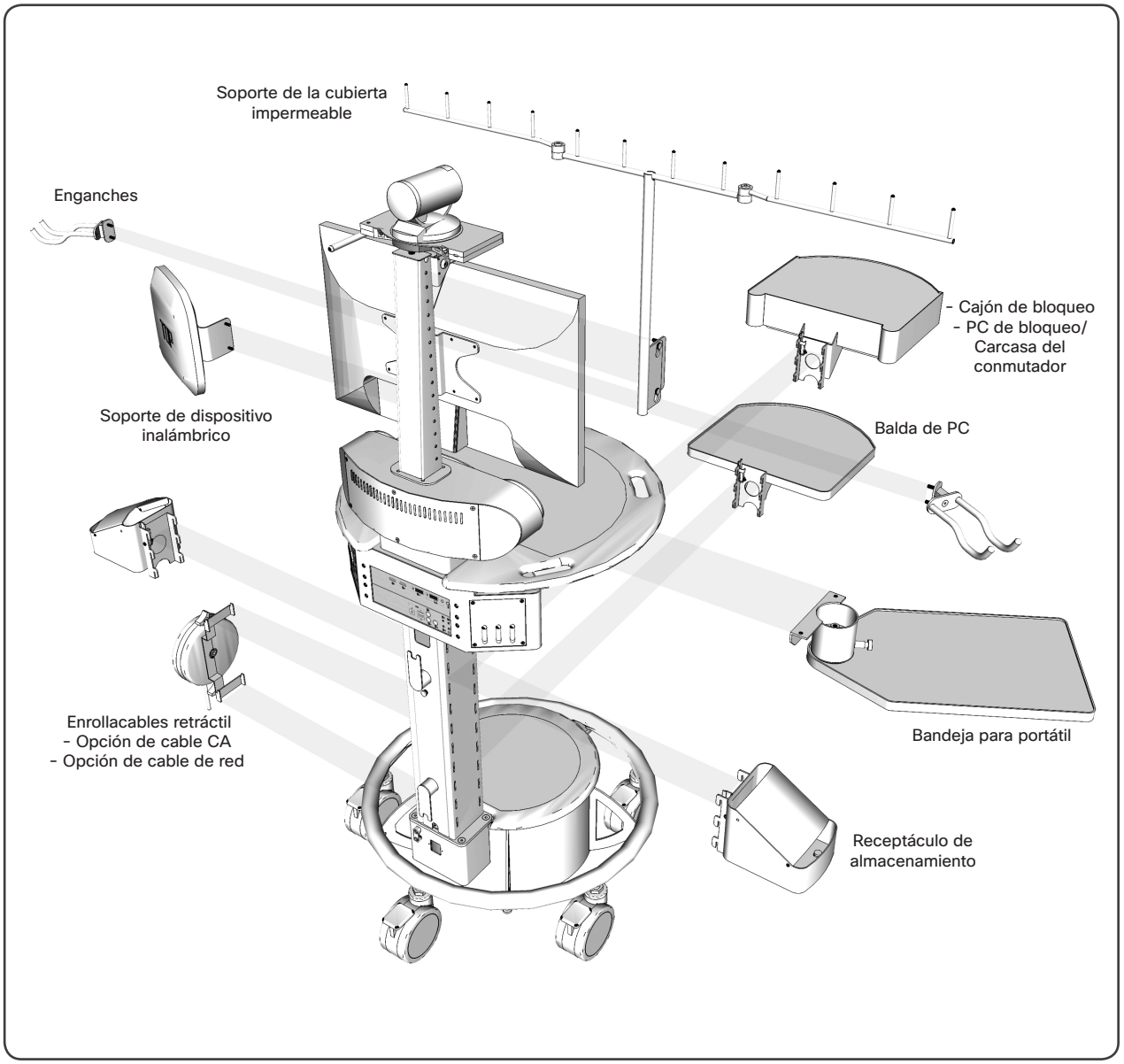

Instalación de la cámara Cisco PrecisionHD

1. Desmonte la PANTALLA. Extraiga los tornillos (4x) del SOPORTE DE LA PANTALLA.
2. Retire la CUBIERTA PROTECTORA debajo de la BALDA DE LA CÁMARA desatornillando el tornillo hexagonal.
3. Fije la CÁMARA PRECISIONHD en la BALDA DE LA CÁMARA utilizando un DESTORNILLADOR PHILLIPS DE CABEZA PLANA 1/4-20 X 3/8".
4. Vuelva a colocar la CUBIERTA PROTECTORA y la PANTALLA.
5. Conecte los CABLES DE LA CÁMARA, empaquetados y unidos a la COLUMNA DE MONTAJE, a la parte posterior de la CÁMARA PRECISIONHD:
   a. SALIDA DE VÍDEO HDMI
   b. CONTROL DE CÁMARA

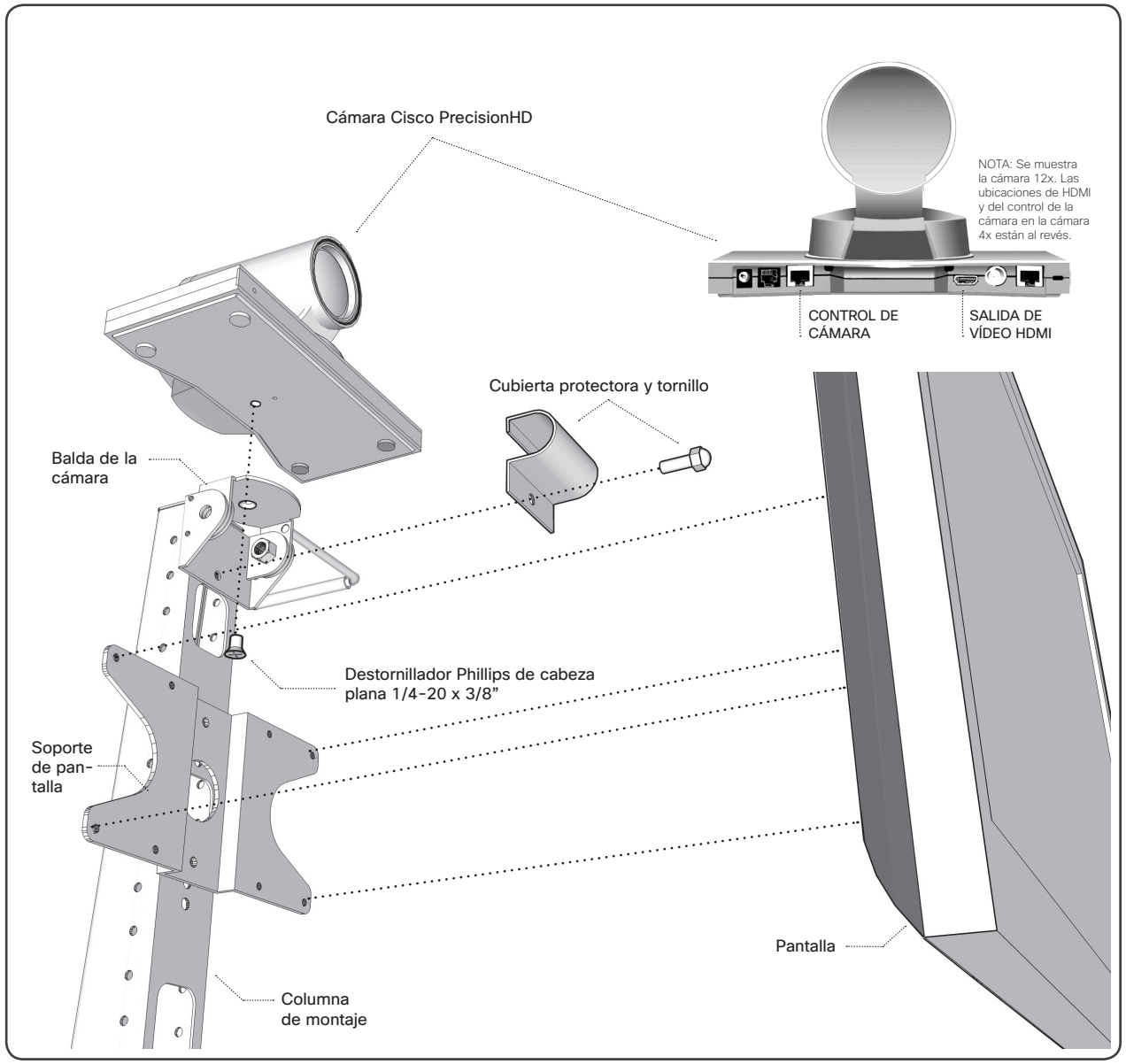

Instalación de la batería recargable

La batería recargable del sistema está desconectada cuando se suministra el equipo y se debe conectar para obtener un funcionamiento adecuado.

1. Retire el PANEL DE ACCESO de la columna inferior aflojando el TORNILLO DE AJUSTE MANUAL (1) cerca de la parte superior de la placa.

2. Retire la TUERCA DE MARIPOSA (1) que sujeta la CUBIERTA PROTECTORA.

3. Retire la CUBIERTA PROTECTORA tirando de ella con cuidado hacia la parte frontal y, a continuación, hacia arriba.

4. Localice el CONECTOR DE LA BATERÍA AMARILLO que va de la batería al enchufe en la UNIDAD DE SUMINISTRO DE ALIMENTACIÓN.

5. Vuleva a colocar la CUBIERTA PROTECTORA y el PANEL DE ACCESO.

Si la BATERÍA tiene carga suficiente, el sistema VX Clinical Assistant está preparado para configurarse y empezar a hacer llamadas.

Si la BATERÍA no tiene carga suficiente, conecte el sistema a una toma de corriente apropiada (120V o 240V); de este modo se carga la BATERÍA a la vez que el sistema dispone de alimentación CA.

Se recomienda que la unidad se cargue inicialmente 4–6 horas o hasta que el medidor de la batería indique una carga completa.

Asegúrese de que la pantalla esté ENCENDIDA si no se ha encendido automáticamente.

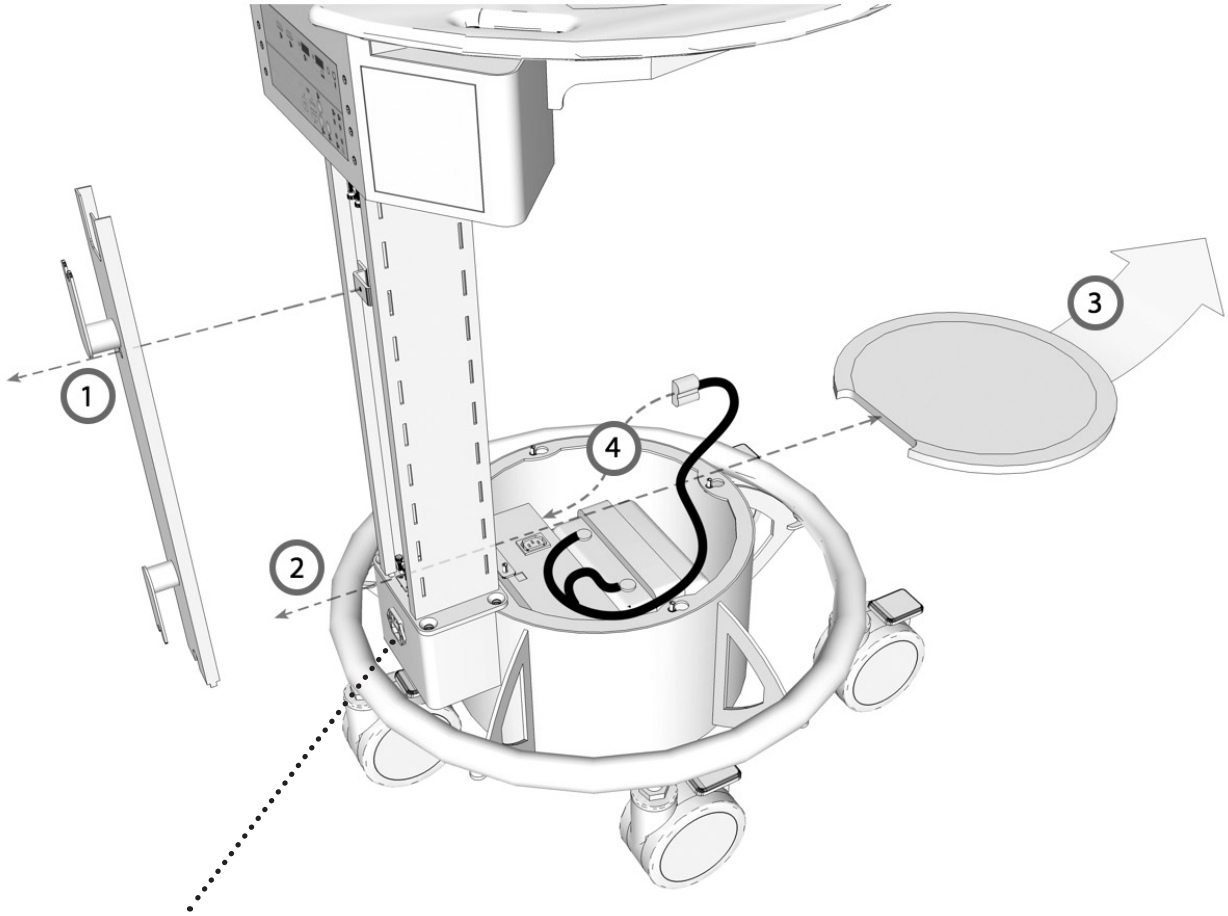

NOTA: Asegúrese de que el INTERRUPTOR DE ALIMENTACIÓN esté en la posición de ENCENDIDO. Suministrar la alimentación al sistema a través de un cable de alimentación CA conmutará automáticamente el sistema de la alimentación de la batería a la alimentación CA; finalizará la alimentación mediante la batería y ésta empezará a cargarse a través de la alimentación CA.

Instalación de opciones

A continuación se describe cómo se instalan las opciones de almacenamiento. Mientras que algunos elementos se instalan fácilmente sin la necesidad de ninguna herramienta; hay algunos que requerirán un destornillador y un ensamblaje menor.

Módulo de cajón, balda de PC y receptáculo de almacenamiento

Determine las ubicaciones deseadas del CAJÓN, BALDAS o CONTENEDORES opcionales.

- Alinee e inserte el conjunto de enganches en la COLUMNA DE SOPORTE.
- Insértelo
- Presione hacia abajo

- Verifique que el mecanismo de bloqueo en el enganche superior derecho del accesorio haga “clic” al encajar en su sitio.

PARA EXTRAER un accesorio:

- TIRE y RETENGA el mecanismo de bloqueo en el enganche superior derecho del accesorio
- ELEVE el accesorio y TIRE de él para retirarlo de la columna.

CONSIDERACIONES DE PESO MÁXIMO

Cajón de bloqueo: Bandeja del portátil: 15 lbs / 6,8 kg
Balda de PC: 8 lbs / 3,6 kg
Receptáculo de almacenamiento de: 10 lbs / 4,5 kg
Enganche de: 5 lbs / 2,3 kg
3 lbs / 1,3 kg

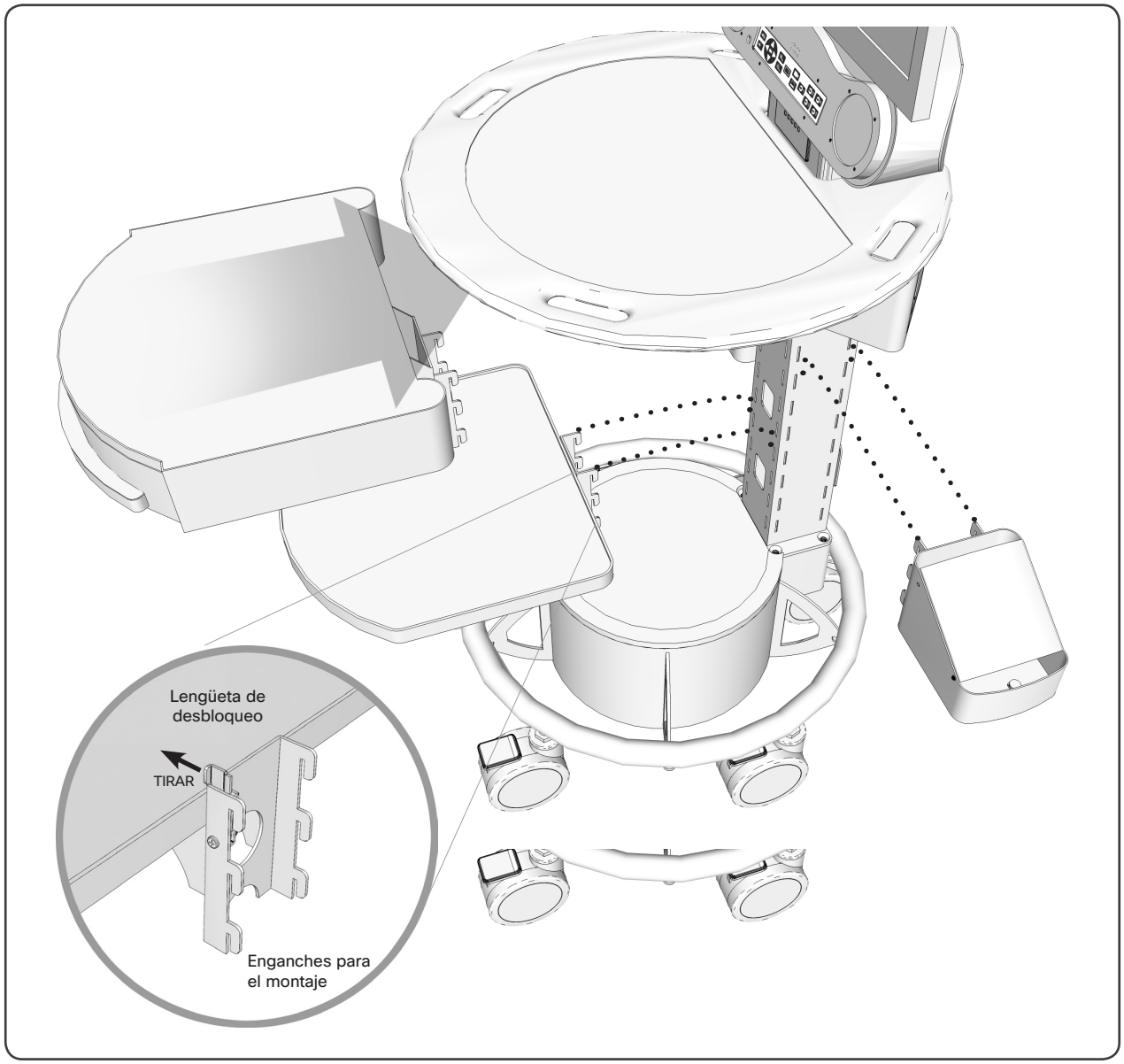

Instalación de opciones

Balda del portátil

1. Extraiga la SUPERFICIE DE TRABAJO
   - Desatormille el tornillo situado en la parte inferior de la SUPERFICIE DE TRABAJO
   - Eleve la SUPERFICIE DE TRABAJO y tire de ella para extraerla.
   - Gire el códec, para tener acceso a los orificios laterales para montar la balda, extrayendo el tornillo Phillips situado en la parte inferior de la balda del códec.
2. Monte la BALDA DEL PORTÁTIL en el sistema con los tornillos proporcionados (4) tal como se indica.

Para utilizar la BALDA DEL PORTÁTIL, al tirar del pomo para liberar el mecanismo de bloqueo de la bandeja, balancee la bandeja para bloquearla en la posición cerrada (debajo de la superficie de trabajo) o en la posición extendida.

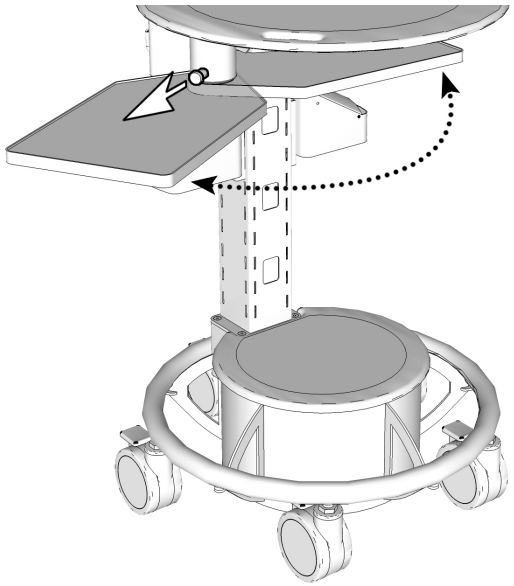

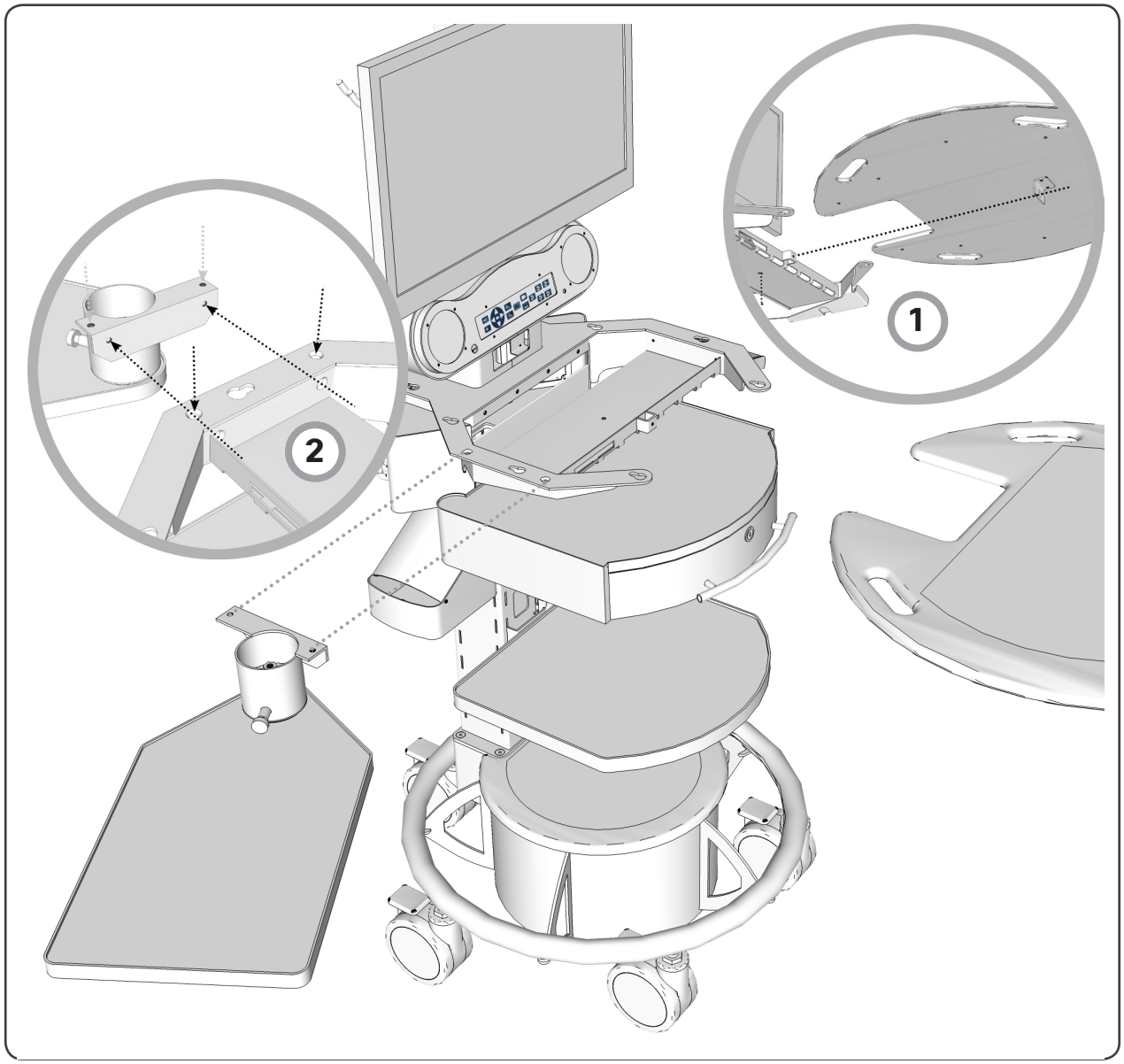

Instalación de opciones

Para montar de forma adecuada los ENGANCHES, el SOPORTE DEL DISPOSITIVO INALÁMBRICO y la CUBIERTA IMPERMEABLE opcionales, retire el PANEL POSTERIOR de la COLUMNA DE SOPORTE DEL MONITOR extrayendo el TORNILLO DE AJUSTE MANUAL situado en la parte superior de la columna de soporte. De esta forma se consigue acceso para el montaje de las opciones.

Cada una de estas opciones se instala utilizando las TUERCAS DE MARIPOSA proporcionadas.

Sustituya el PANEL POSTERIOR cuando haya acabado.

Enganches

Utilice las TUERCAS DE MARIPOSA proporcionadas para montar los enganches en la columna tal como se indica.

Punto de acceso inalámbrico

Monte el SOPORTE DE MONTAJE DEL DISPOSITIVO INALÁMBRICO en la columna utilizando las TUERCAS DE MARIPOSA proporcionadas.

Fije el punto de acceso inalámbrico de Cisco Aironet 1140 Series en el soporte de montaje, tal como se indica, alineando las clavijas de montaje con el soporte.

Cubierta impermeable

Monte el SOPORTE de la cubierta impermeable en la COLUMNA DE SOPORTE DEL MONITOR con las TUERCAS DE MARIPOSA proporcionadas.

Fije la CUBIERTA PROTECTORA al SOPORTE.

Sujete la protección de plástico transparente, si lo necesita, de los salientes situados encima de la CUBIERTA PROTECTORA.

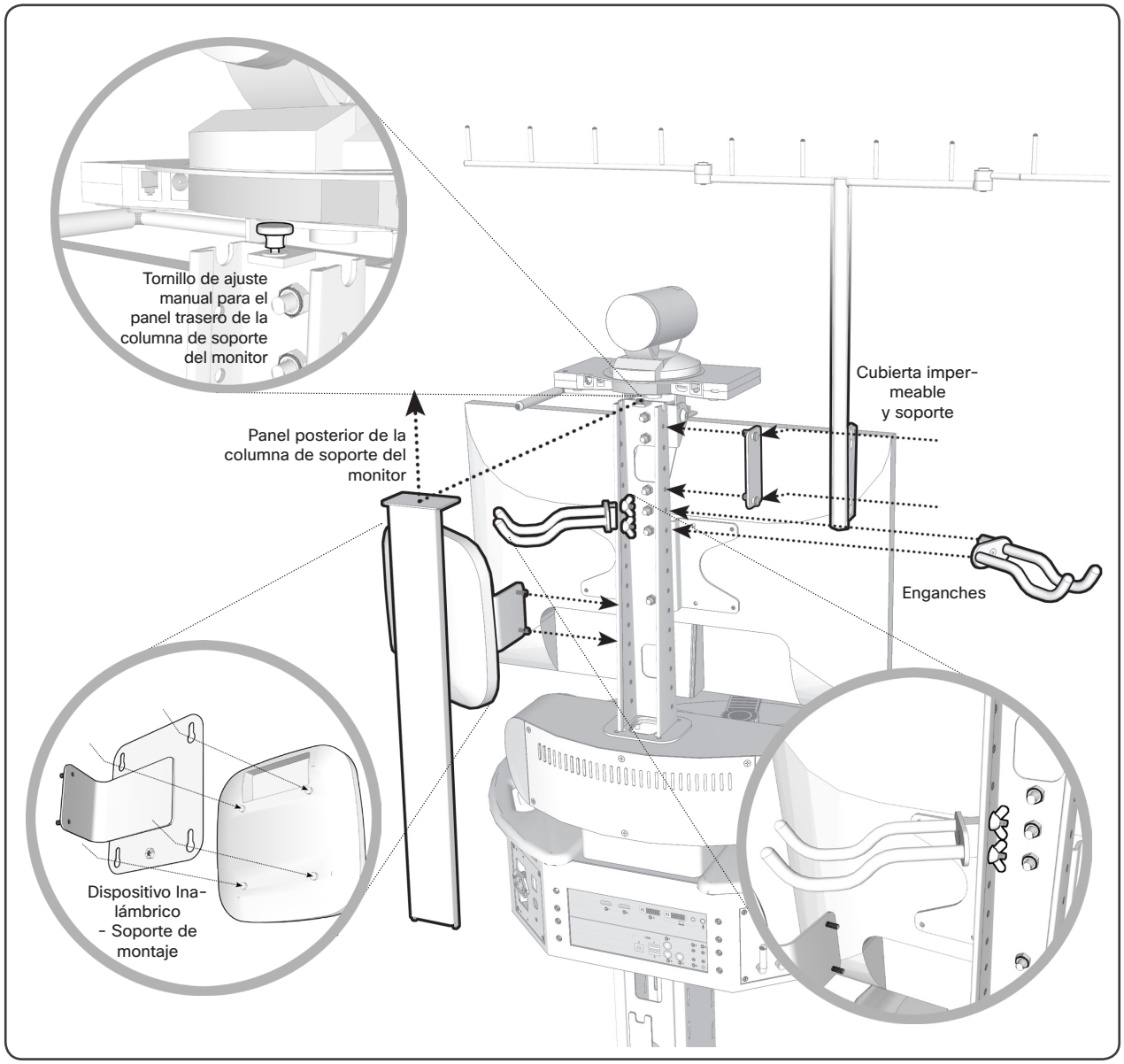

Instalación de opciones

Enrollacables retráctil

Esta opción SÓLO está disponible para Norteamérica.

1. Inserte los SOPORTES DE MONTAJE en el lateral de la COLUMNA DE SOPORTE, tal como se indica.
2. Coloque la CARCASA RETRÁCTIL para ajustar las bridas con los tornillos de los SOPORTES DE MONTAJE.
3. Fije la CARCASA RETRÁCTIL con los POMOS DE FIJACIÓN.
4. Extraiga el cable de alimentación existente desatornillando la ABRAZADERA DE ANCLAJE.

   Enchufe el cable de alimentación de la parte posterior de la CARCASA RETRÁCTIL a la base del sistema.
5. Fije la ABRAZADERA DE ANCLAJE sobre el cable de alimentación, dejando suelta una cantidad adecuada de cable.
6. Tire del cable retráctil y enchúfelo en una en una toma de corriente apropiada para suministrar alimentación CA al sistema.

   Para recoger el cable de alimentación, desenchúfelo de la toma de corriente y tire de él ligeramente para introducirlo en la carcasa.

Enrollacables de red retráctil

Esta opción se instala igual que la opción del enrollacables CA Una vez que esté instalado en el carro:

1. Conecte el cabo suelto del cable al puerto de RED en la parte posterior del carro. Si está usando un conmutador opcional, conéctelo al conmutador.
2. Conecte el cabo del cable retráctil a una toma de red apropiada.

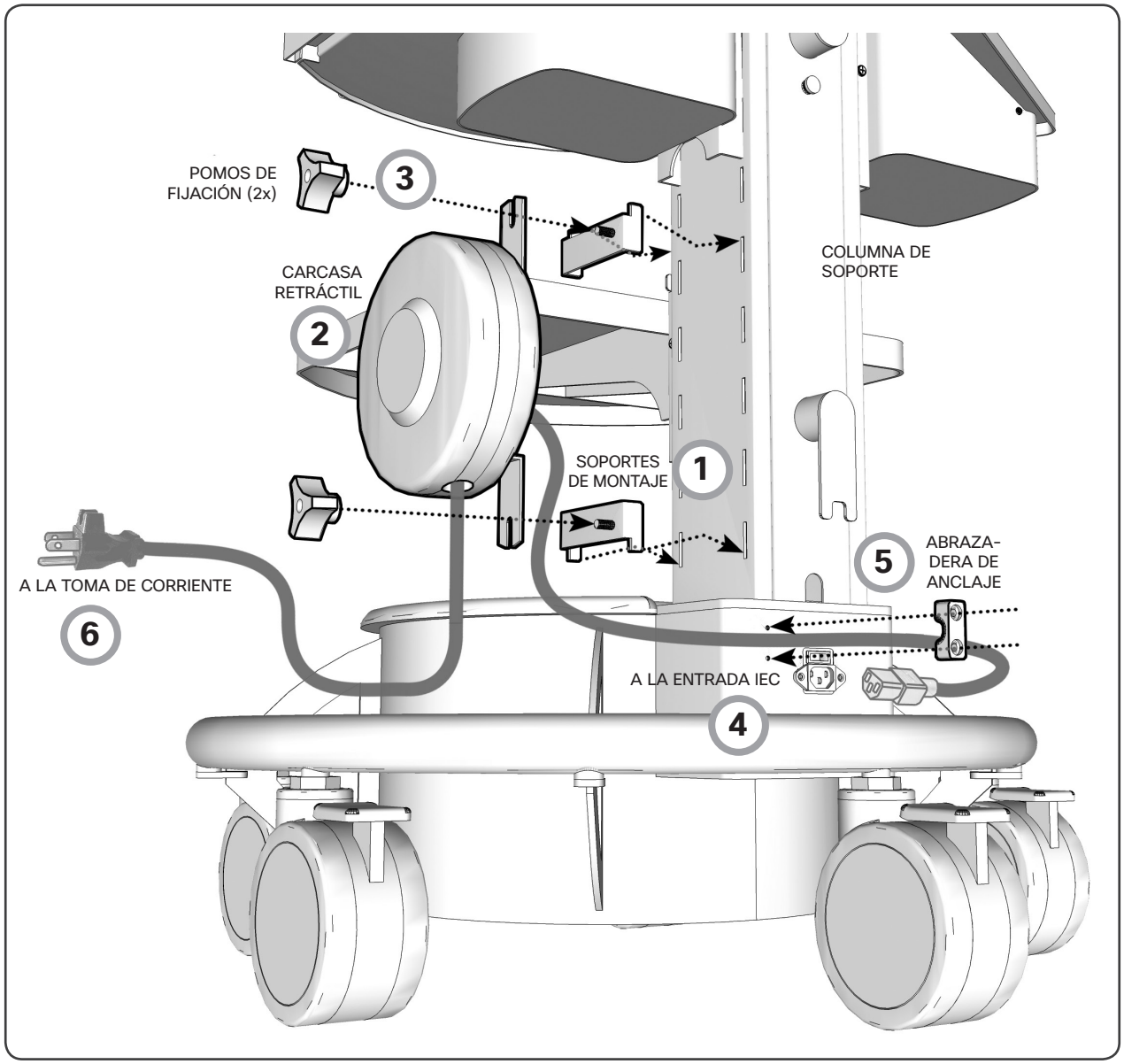

Instalación de opciones

Carcasa del PC con conmutador

La opción del bloqueo de la CARCASA PC incluye un estante para instalar un conmutador de red opcional para proporcionar una mayor flexibilidad de red.

NOTA: Se recomienda usar un conmutador Cisco Catalyst 2960 Series como parte del equipo para el VX Clinical Assistant. Se recomienda también el uso del acceso inalámbrico Cisco Aironet 1140 Series para la integración de la red.

1. Una los ENGANCHES EN ÁNGULO a los laterales del CONMUTADOR con los TORNILLOS DE PRESIÓN suministrados.
2. Monte el CONMUTADOR al ESTANTE con las TUERCAS DE MARIPOSA suministradas.
3. Inserte el ESTANTE con el CONMUTADOR montado en la CARCASA DEL PC.
4. Asegure el ESTANTE a la CARCASA DEL PC con las TUERCAS DE MARIPOSA incluidas.

Use los PANELES DE ACCESO posteriores para manipular los cables.

PRECAUCIÓN: Retire la LLAVE de bloqueo cuando mueva el VX Clinical Assistant. De no retirar la llave podría provocarle daños a la llave, al resto del equipo o a usted.

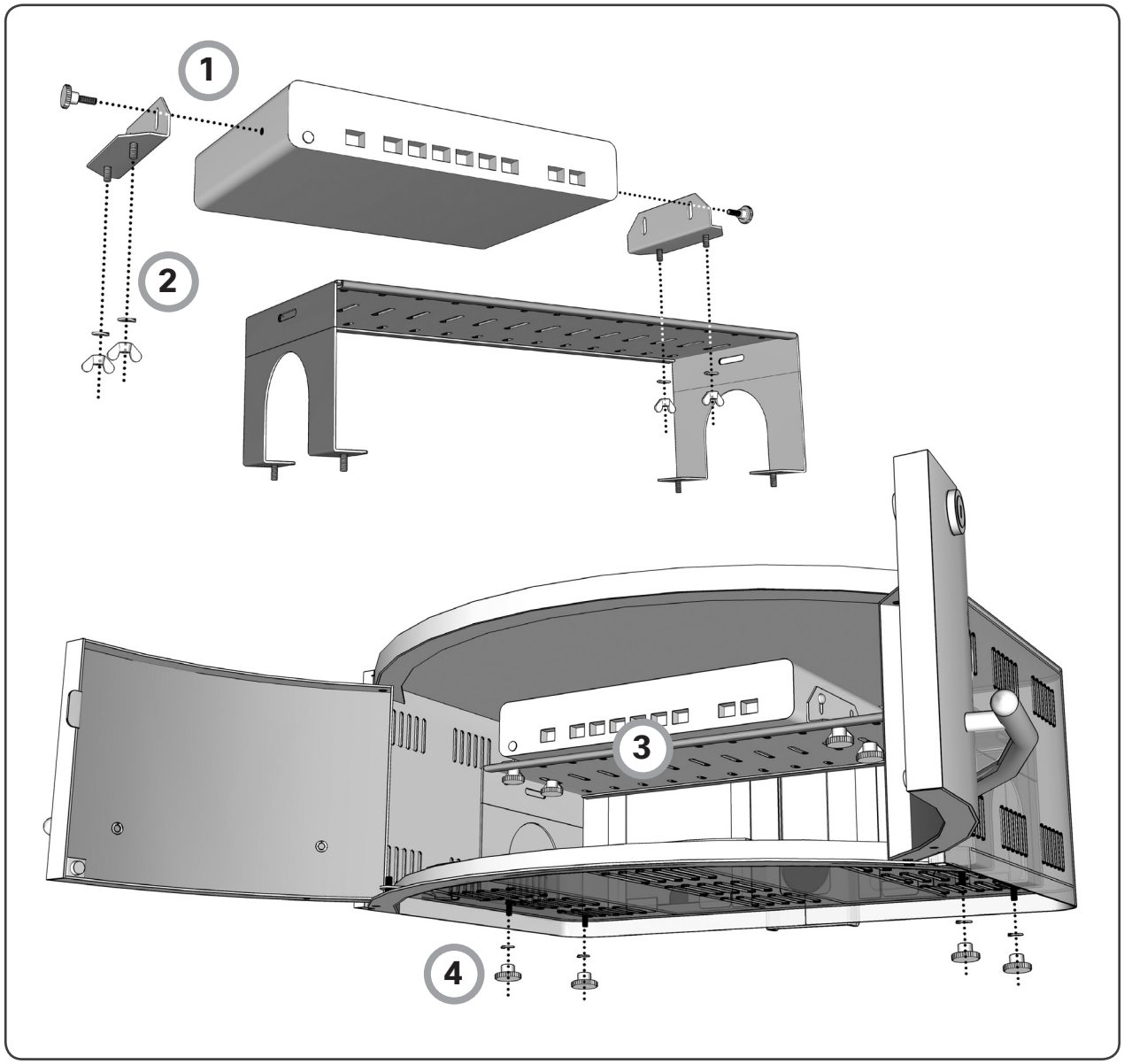

Instalación de opciones

Instalación del punto de acceso inalámbrico Cisco Aironet 1140 Series

En caso de necesitar un acceso inalámbrico, monte el Cisco Aironet 1140 Series WAP al carro (consulte **Montaje del acceso inalámbrico**):

1. Instale el inyector de alimentación apropiado en la base del carro contra el transformador aislante del sistema, y enchúfelo al múltiple suministrado.
2. Use el cable de red integrado, disponible dentro de la columna, para conectar el WAP y el puerto “AP” al inyector de alimentación.
3. Conecte el cable de red suministrado desde el puerto del “conmutador” del inyector de alimentación al puerto de RED de la parte posterior del VX Clinical Assistant.

   NOTA: Enchufe el cable de red al clip de alivio de la tensión en la esquina inferior derecha de la interfaz, con el puerto de RED.
4. Haga las configuraciones apropiadas según los requerimientos de su empresa.

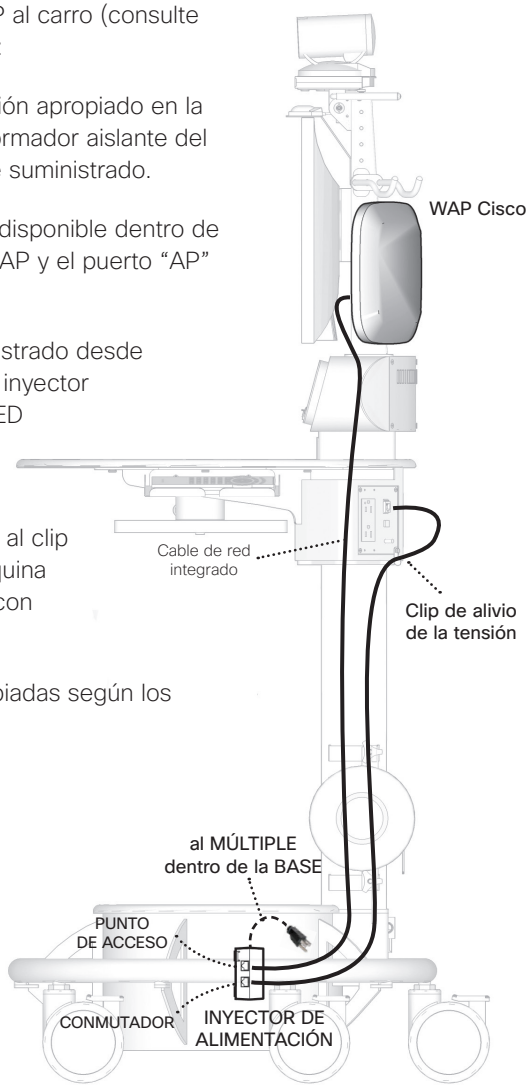

Instalación del conmutador Cisco Catalyst 2960 Series

En caso de necesitar puertos de acceso adicionales, monte el conmutador Cisco Catalyst 2960 Series en la carcasa del PC (consulte **Carcasa del PC con conmutador**):

1. Monte la toma de corriente para el conmutador en la base del carro, contra el transformador de aislamiento del sistema y enchúfelo en el múltiple suministrado.
2. Pase el cable de potencia del conmutador a través de la columna y enchúfelo en el conmutador dentro de la carcasa del PC.
3. Lleve uno de los cables suministrados desde el puerto de RED de la parte posterior del carro a la parte posterior de la carcasa del PC y enchúfelo en el conmutador.

   NOTA: Enchufe el cable de red al clip de alivio de la tensión en la esquina inferior derecha de la interfaz, con el puerto de RED.
4. Conecte un cable de red desde el conmutador a una toma de red.

   NOTA: Si está usando el enrollacables de red retráctil opcional, conecte el cabo suelto al conmutador, y conecte el cabo del cable retráctil a una toma de red.
5. Haga las configuraciones apropiadas según los requerimientos de su empresa.

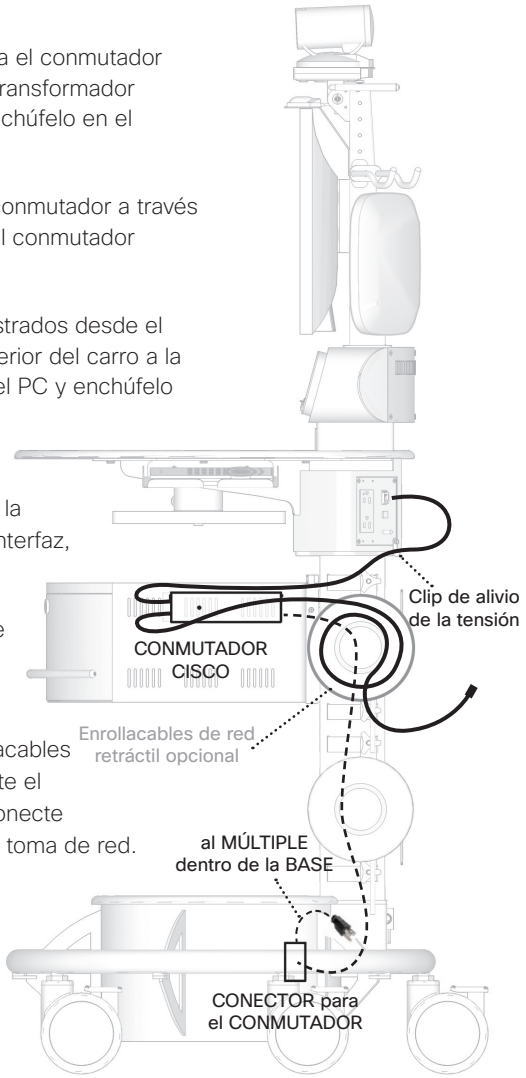

Instalación de opciones

Instalación del WAP Cisco con el conmutador Cisco

Usando un conmutador Cisco Catalyst 2960 Series y un punto de acceso inalámbrico Cisco Aironet 1140 Series:

1. Instale el conector para el conmutador en la base del sistema y enchúfelo en el múltiple más apropiado.

2. Pase el cable de potencia del conmutador a través de la columna y enchúfelo en el conmutador dentro de la carcasa del PC.

3. Vuelva a llevar uno de los cables de red integrados, suministrados y disponibles dentro de la columna, a la parte posterior de la carcasa del PC y enchúfelo en el conmutador. Conecte el otro cabo al WAP.

4. Conecte uno de los cables de red suministrados desde el conmutador al puerto de RED en la parte trasera del carro.

   NOTA: Enchufe el cable de red al clip de alivio de la tensión en la esquina inferior derecha de la interfaz, con el puerto de RED.

5. Haga las configuraciones apropiadas según los requerimientos de su empresa.

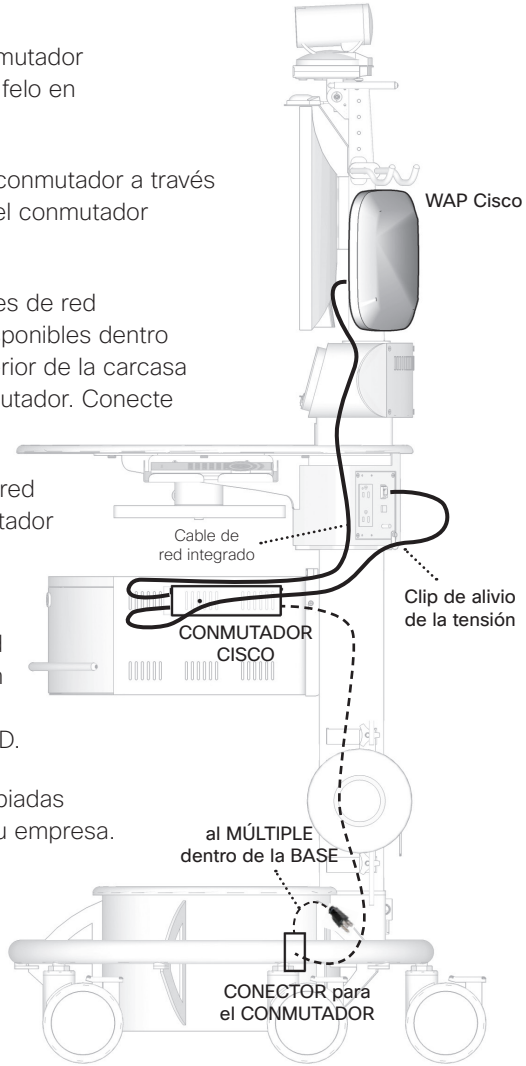

Instalación de opciones

Permitir la opción de pantalla dual

El VX Clinical Assistant puede incluir una segunda pantalla para sesiones o presentaciones a distancia mejoradas. Se proporciona un CABLE DE EXTENSIÓN HDMI para poder enchufar mejor dentro de la columna.

1. Retire el PANEL DE ACCESO de la columna inferior aflojando el TORNILLO DE PRESIÓN (1) cerca de la parte superior de la placa.

2. Localice el CABLE DE EXTENSIÓN HDMI y conecte el CABLE HDMI suministrado a la EXTENSIÓN.

3. Sustituya el PANEL DE ACCESO mientras comprueba que el CABLE HMDI puede salir de la COLUMNA por el orificio en la parte de arriba del PANEL DE ACCESO.

Conecte el cable HDMI a la pantalla que quiera usar.

NOTA: Asegúrese de que hay corriente y de que la pantalla está encendida.

NOTA: Coloque la segunda pantalla en un sitio seguro y estable para evitar daños.

Mantenga presionado (Botón de DISEÑO) en la interfaz de CONTROL DE TOMAS durante cinco segundos para que comience a funcionar la pantalla dual.

NOTA: Al conectar una segunda pantalla, el modo predeterminado mostrará el modo de pantalla única en el que las pantallas están en espejo.

Utilice los CONTROLES DE TOMAS para presentar diferentes contenidos en la segunda pantalla.

NOTA: Si apaga el sistema con el botón de encendido en el panel del contador de la batería, el ajuste de pantalla dual cambiará al modo de pantalla única. Si pone el sistema en espera no se alterará el ajuste de pantalla dual.

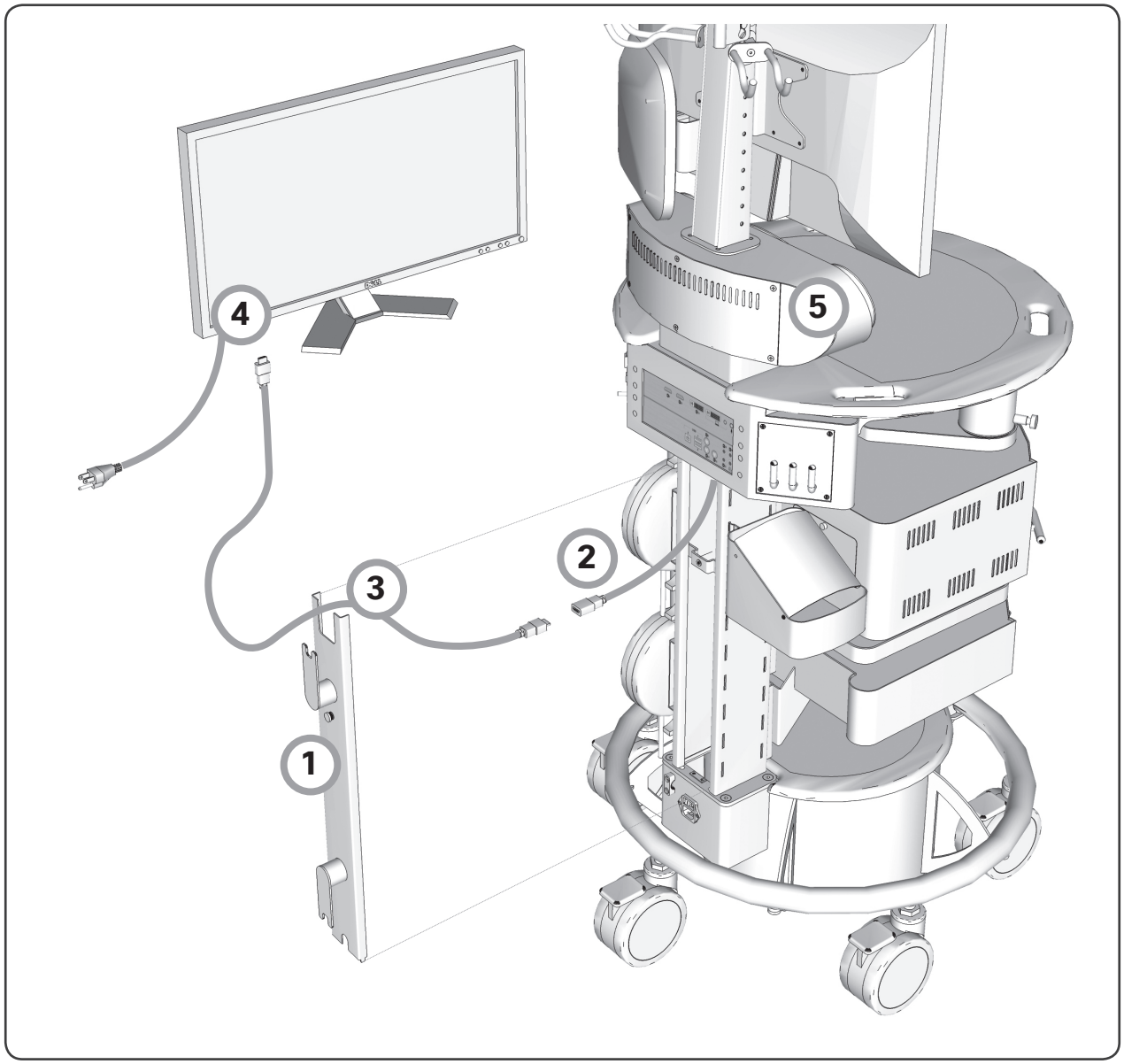

Esquema de alimentación

Esquema de alimentación

Esquema de audio

Esquema de vídeo

Esquema de control

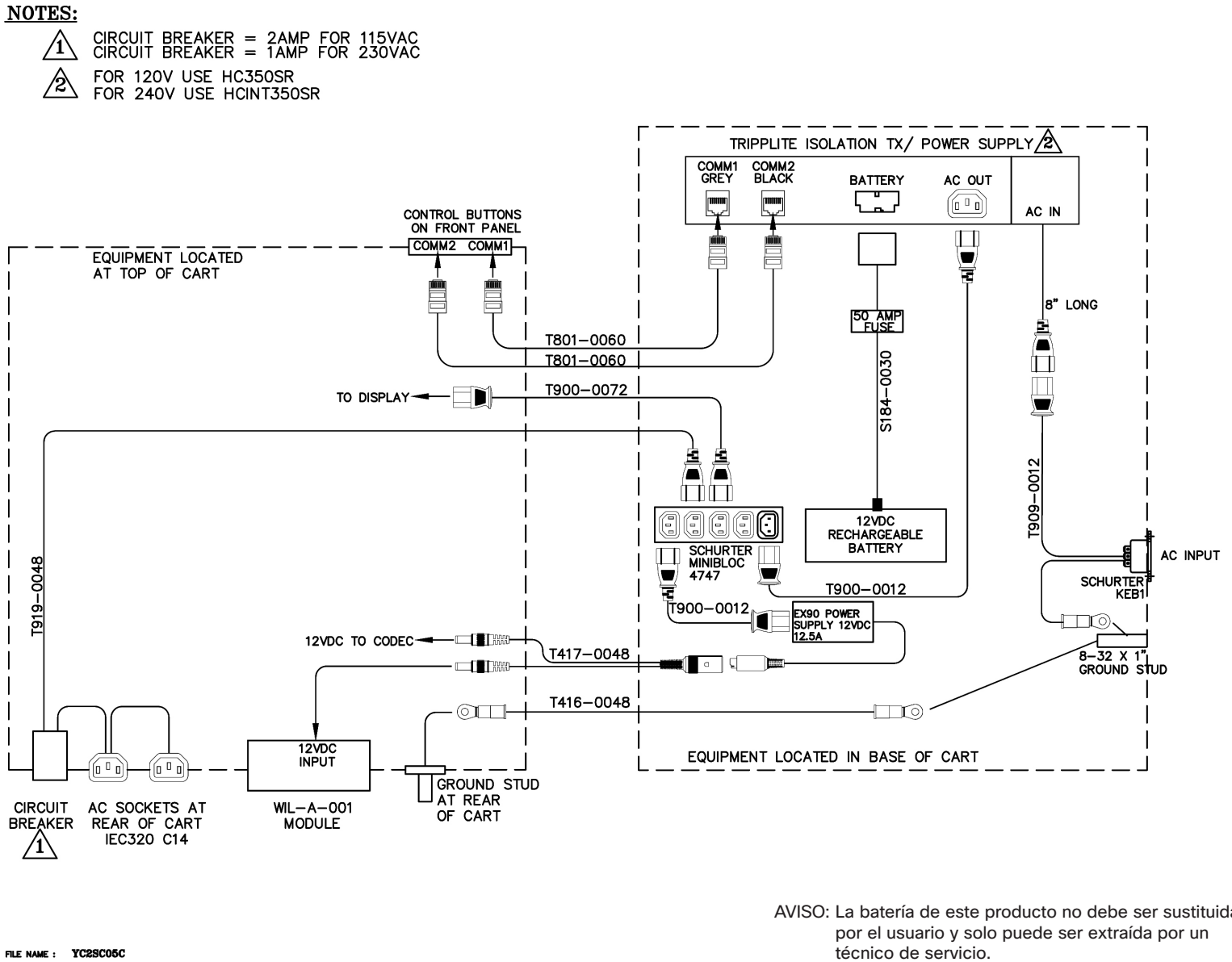

AVISO: La batería de este producto no debe ser sustituida por el usuario y solo puede ser extraída por un técnico de servicio.

Esquema de audio

Esquema de alimentación

Esquema de audio

Esquema de vídeo

Esquema de control

NOTES:

⚠ WHEN A HEADPHONE IS CONNECTED THE SPEAKERS ARE DISCONNECTED

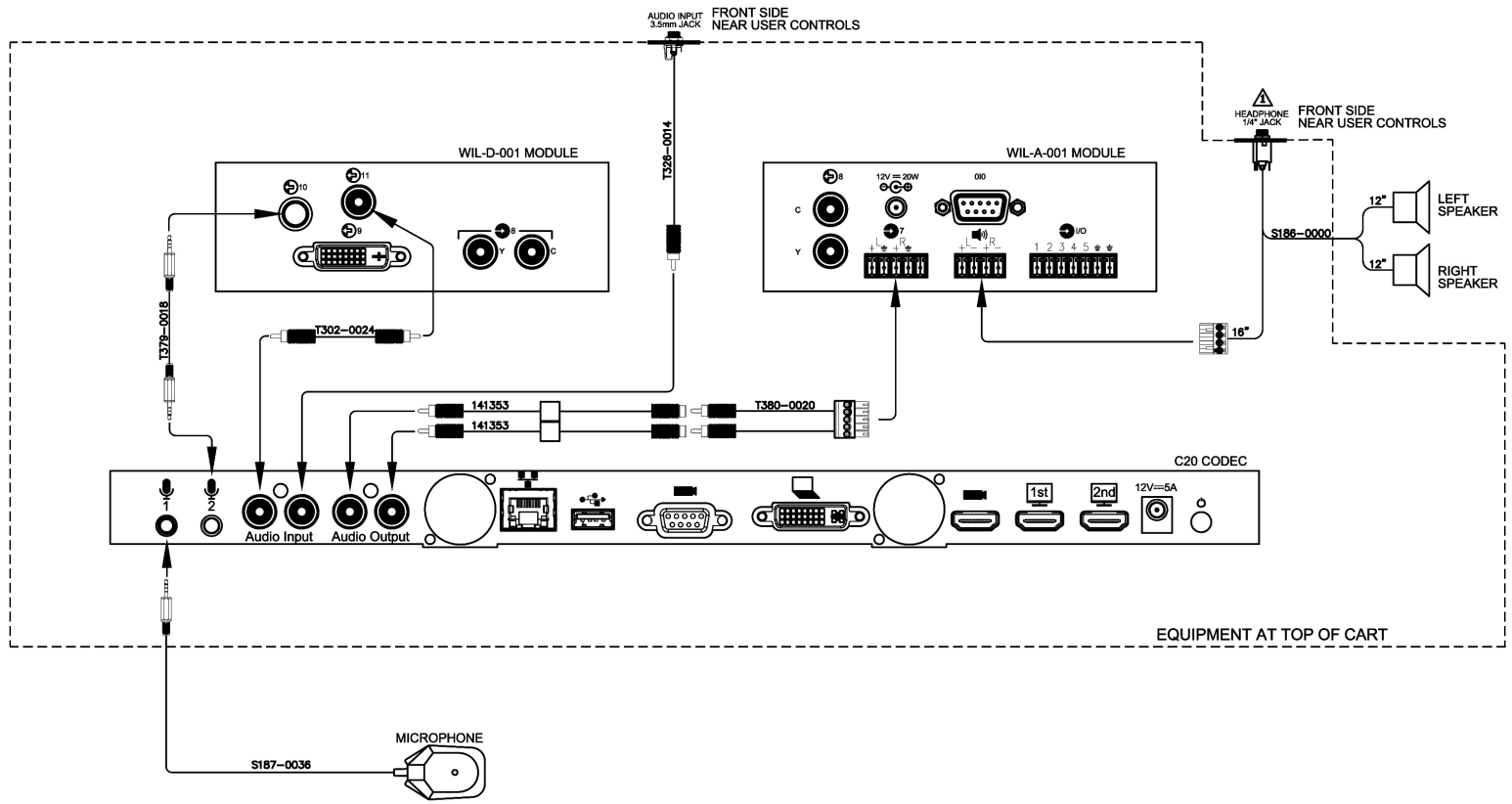

FILE NAME : YC2SC03C

Esquema de vídeo

Esquema de alimentación

Esquema de audio

Esquema de vídeo

Esquema de control

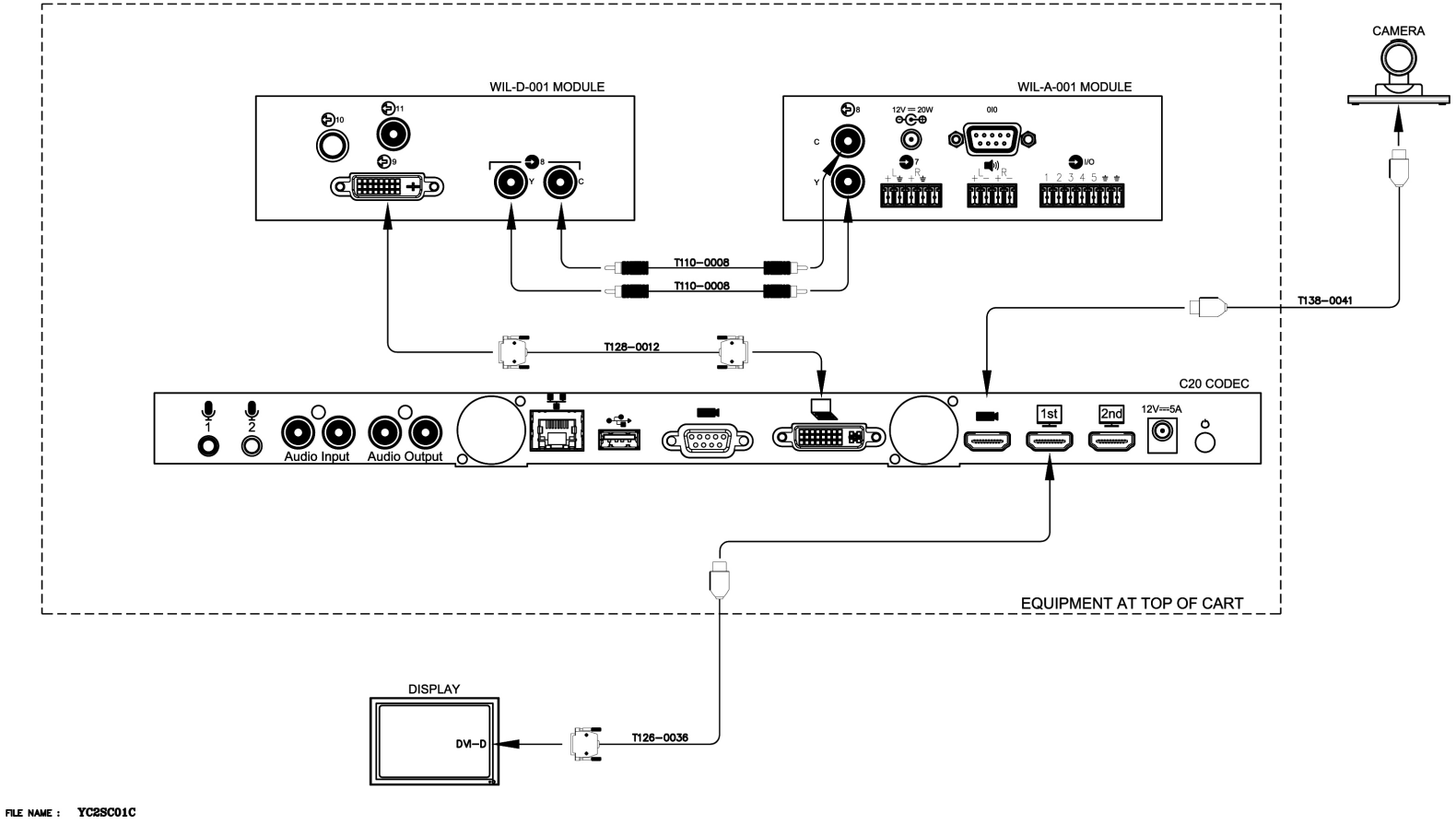

Esquema de control

Esquema de alimentación

Esquema de audio

Esquema de vídeo

Esquema de control

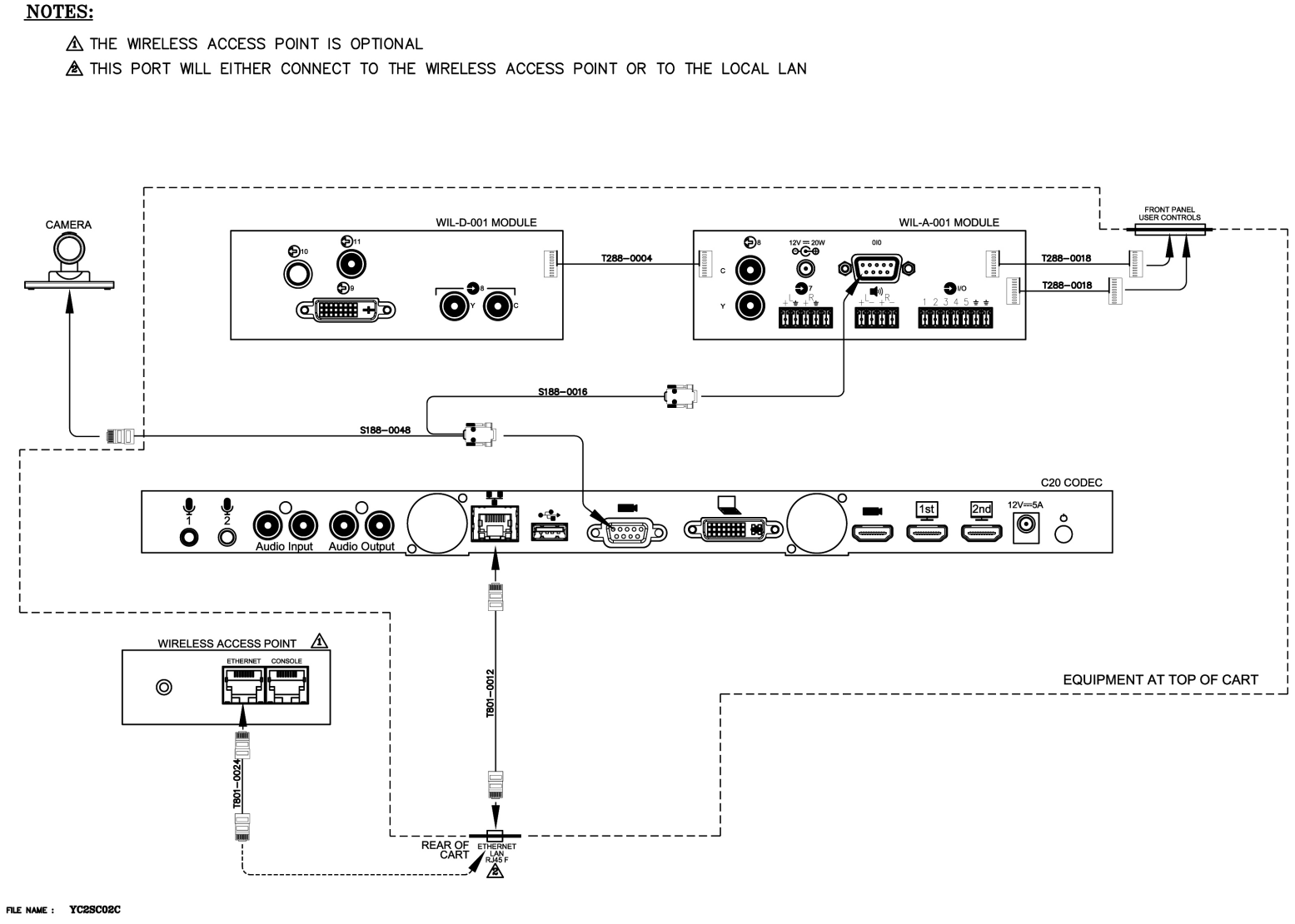

Utilización del sistema

- Encendido del sistema
- Realización de una llamada
- Interfaz del sistema

Encendido del sistema

Cuando está conectado a una toma CA, simplemente ENCIENDA la unidad con el interruptor de alimentación en la parte posterior de la BASE de la unidad y, a continuación, pulse y mantenga pulsado durante un segundo el BOTÓN DE ENCENDIDO del sistema en el PANEL DE CONTROL DE ALIMENTACIÓN Y DE LA BATERÍA.

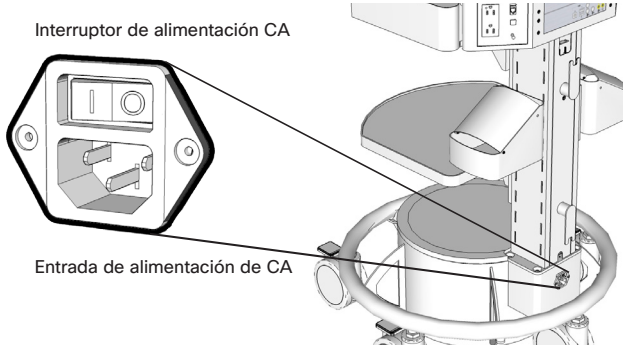

Cuando utilice sólo la batería, pulse y mantenga pulsado durante un segundo el BOTÓN DE ENCENDIDO del sistema en el PANEL DE CONTROL DE ALIMENTACIÓN Y DE LA BATERÍA.

NOTA: El interruptor de la base de la unidad sólo activa y desactiva la alimentación CA. La batería funcionará cuando tenga carga y el sistema no esté conectado a la alimentación CA. La batería no se cargará a menos que el interruptor CA esté encendido y enchufado a una toma de corriente CA.

BOTÓN DE ALIMENTACIÓN
Este botón enciende y apaga las tomas de corriente del módulo de suministro de alimentación (y de cualquier equipo conectado).

Para ENCENDER las tomas del módulo de suministro de alimentación:
Pulse y mantenga pulsado durante un segundo el botón "Alimentación". La alarma pitará una vez poco después de que haya transcurrido un segundo. Suelte el botón. El LED de "Alimentación" se iluminará. El botón "Alimentación" activará las tomas de corriente independientemente de si el módulo de suministro de alimentación está enchufado o no.

Para APAGAR las tomas del módulo de suministro de alimentación:
Pulse y mantenga pulsado durante un segundo el botón "Alimentación". La alarma pitará una vez poco después de que haya transcurrido un segundo. Suelte el botón. El LED de "Alimentación" se apagará.

LED DE ALIMENTACIÓN
Este LED verde indica si las tomas del módulo de suministro de alimentación están ENCENDIDAS o APAGADAS.

MEDIDOR LED DE CARGA DE LA BATERÍA
Estos LED se iluminarán en varias secuencias para indicar el nivel de carga aproximado del módulo de batería. Consulte el apartado "Operación" para ver los diagramas que ilustran la pantalla del medidor LED de carga de la batería en función de los distintos niveles de carga mientras se descarga o carga.

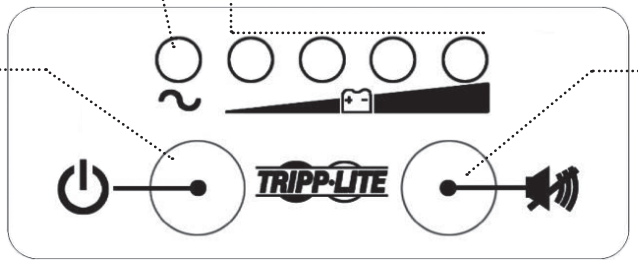

PANEL DE CONTROL DE ALIMENTACIÓN Y DE LA BATERÍA

BOTÓN DE SILENCIO DE ALARMA
Este botón silencia la alarma de batería baja del módulo de suministro de alimentación. Para silenciar la alarma de batería baja, pulse brevemente y suelte el botón Silencio de alarma. La alarma de batería baja emitirá un pitido por segundo, a menos que se silencie. Una vez que el nivel de carga caiga por debajo del 30% (y el apagado sea inminente) la alarma se volverá a reanudar después de un minuto. Una vez que el nivel de carga caiga por debajo del 30%, el usuario deberá guardar los archivos abiertos y concluir de forma segura el equipo conectado de forma inmediata. Si el carro está desatendido y se carga el software de PowerAlert en una computadora conectada al módulo de suministro de alimentación, PowerAlert guardará automáticamente los archivos abiertos antes de un cierre automático.

OPERACIÓN MÓVIL (DESENCHUFADO / DESCARGÁNDOSE)
Desenchufe el módulo de suministro de alimentación de la toma de corriente CA. Asegúrese de que el cable está colocado encima del carro para reducir el riesgo de daños.

Utilice el equipo conectado entre cargas, en función de las condiciones de la batería, las condiciones ambientales y la carga del equipo. Cuando se agota la carga del módulo de la batería, el medidor del LED de la carga de batería indicará el nivel de carga aproximado (véase el diagrama).

Para APAGAR las tomas del módulo de suministro de alimentación (y cualquier equipo conectado) y evitar la descarga de la batería, pulse el botón "Alimentación" durante un segundo. La alarma pitará una vez poco después de que haya transcurrido un segundo. Suelte el botón. Todos los LED se APAGARÁN.

OPERACIÓN ESTACIONARIA (ENCHUFADO / CARGÁNDOSE)
Enchufe el módulo de suministro de alimentación a un toma de corriente CA activa.*El módulo de suministro de alimentación suministrará la alimentación CA al equipo conectado mientras se carga simultáneamente el módulo de batería.

Utilice el equipo conectado de forma indefinida siempre que el suministro de alimentación esté conectado a una toma de corriente CA activa. Si falla la alimentación del dispositivo, debido a un fallo de suministro breve o prolongado, el módulo de alimentación soportará automáticamente el equipo conectado con alimentación CA del módulo de batería (si se ha cargado de forma adecuada). Cuando se reanude la alimentación después de un fallo de suministro, el módulo de alimentación reanudará automáticamente el suministro de alimentación CA y la recarga del módulo de batería.

Indicadores de nivel de carga (Descargándose)

Nivel de carga aproximado del módulo de batería	Pantalla del medidor LED de carga de batería				Alarma de batería baja*
90 – 100%	Verde	Verde	Verde	Verde	APAGADO
60% – 89%	Verde	Verde	Verde	APAGADO	APAGADO
31% – 59%	Amarillo	Amarillo	APAGADO	APAGADO	ENCENDIDO
<= 30%	Rojo parpadeante	APAGADO	APAGADO	APAGADO	ENCENDIDO

** La alarma de batería baja pitará una vez por segundo, a menos que se silencie pulsando el botón "Silencio de alarma". Una vez que el nivel de carga caiga por debajo del 30% (y el apagado sea inminente) la alarma se volverá a reanudar después de un minuto. El usuario deberá guardar los archivos abiertos y concluir de forma segura el equipo conectado de forma inmediata. Si el carro está desatendido y se carga el software de Power Alert en un ordenador conectado al módulo de suministro de alimentación, Power Alert guardará automáticamente los archivos abiertos antes de una conclusión automática.*

Indicadores de nivel de carga (Cargando)

Nivel de carga aproximado del módulo de batería	Pantalla del medidor LED de carga de batería			
90 – 100%	Verde	Verde	Verde	Verde
60% – 89%	Verde	Verde	Verde	Verde parpadeante
31% – 59%	Verde	Verde	APAGADO	Verde parpadeante
<= 30%	Verde	APAGADO	APAGADO	Verde parpadeante

** Tripp Lite recomienda que el suministro de alimentación esté enchufado a una toma de corriente, cargando la batería tan a menudo como sea posible. Cargar las baterías durante breves intervalos NO afecta negativamente el rendimiento de la batería. Sin embargo, dejar las baterías descargadas por completo durante periodos de tiempo prolongados SÍ AFECTA negativamente el rendimiento de la batería.*

Controles de llamada

El sistema VX Clinical Assistant realiza llamadas y presentaciones de vídeo utilizando el Cisco Telepresence Codec C20, alojado dentro del sistema y la interfaz de control que lo acompaña. Se incluye un control remoto para proporcionar funciones avanzadas de códec.

La interfaz del control del sistema en VX Clinical Assistant proporciona opciones sencillas de control de fuenrtes una vez conectado a una llamada de vídeo.

Consulte la documentación del códec C-Series para ver las instrucciones sobre cómo realizar llamadas y utilizar el control remoto.

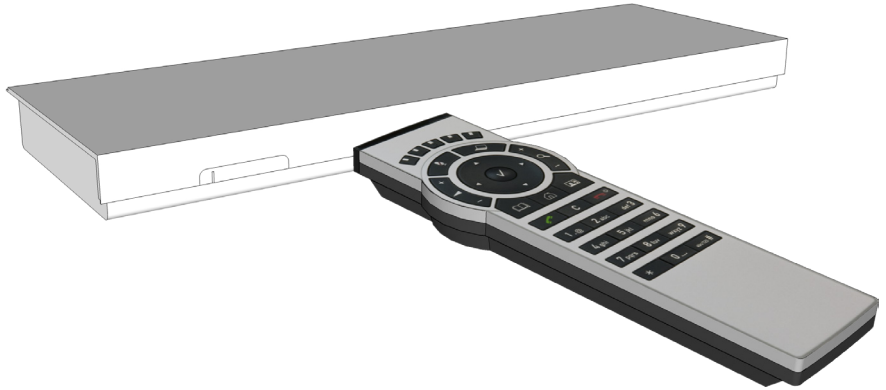

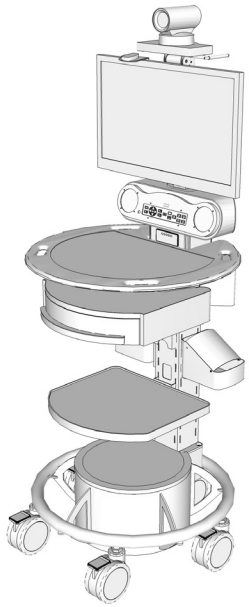

Puede acceder a documentación adicional en línea en:

http://www.Cisco.com/support/

Seleccione DOCUMENTACIÓN en el menú para buscar.

Control de fuentes e Interfaz posterior

La INTERFAZ POSTERIOR proporciona conectividad de vídeo, audio y de la computadora. Los CONTROLES DE FUENTE correspondientes que se encuentran en la parte frontal de VX Clinical Assistant se han diseñado para proporcionar un uso sencillo y un acceso rápido a las fuentes cuando está en una llamada o para una presentación local.

VOLUMEN: aumente o reduzca la salida del volumen de los altavoces del sistema o los auriculares conectados.

CONTROL de CÁMARA: controle la posición de la cámara del sistema.

ZOOM: aumente o reduzca el zoom de la cámara del sistema.

DISEÑO: cambie a través de varios diseños de pantalla del Cisco Codec C20. Consulte la documentación del códec para comprender los distintos diseños cuando está en una llamada o no.

CÁMARA - Presentar la cámara del sistema.

COMPUTADORA - Presentar la computadora conectada.

1-5 **FUENTES DE VÍDEO -** Mostrar las fuentes de vídeo conectadas a las entradas de vídeo correspondientes en la INTERFAZ POSTERIOR.

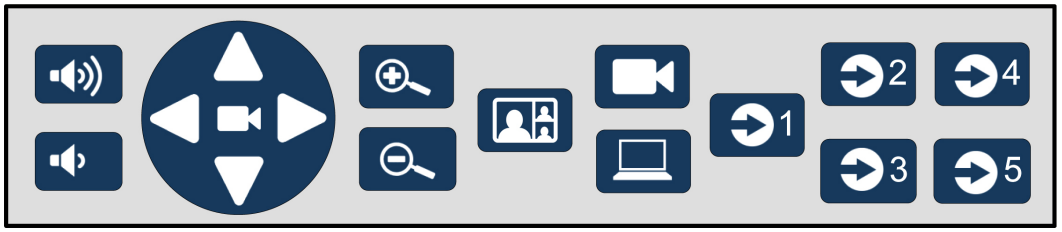

- CONTROLES DE FUENTE -

1 **ENTRADA HDMI o ENTRADA S-VÍDEO** (SÓLO S-VÍDEO si no hay señal HDMI)

2 **ENTRADA HDMI o ENTRADA S-VÍDEO** (SÓLO S-VÍDEO si no hay señal HDMI)

3 **ENTRADA DVI-I o ENTRADA S-VÍDEO** (SÓLO S-VÍDEO si no hay señal DVI)

ENTRADA DVI-I yMINI CONECTOR ESTÉREO de 3,5 mm

ENTRADA DE MICRÓFONO QUICKSET de 3,5 mm (para cobertura adicional)

USB 1-3 **Se utiliza para** diagnósticos, actualizaciones de firmware y la configuración.

4 **ENTRADA DE VÍDEO COMPUESTO**

5 **ENTRADA DE VÍDEO COMPUESTO**

6 **ENTRADA DE VÍDEO COMPUESTO** (se corresponde a si no hay señal DVI)

SALIDA DE VÍDEO ANALÓGICO (emite la señal de S-VÍDEO EN 1, 2, 3 y de VÍDEO COMPUESTO EN 4, 5, 6)

- INTERFAZ POSTERIOR -

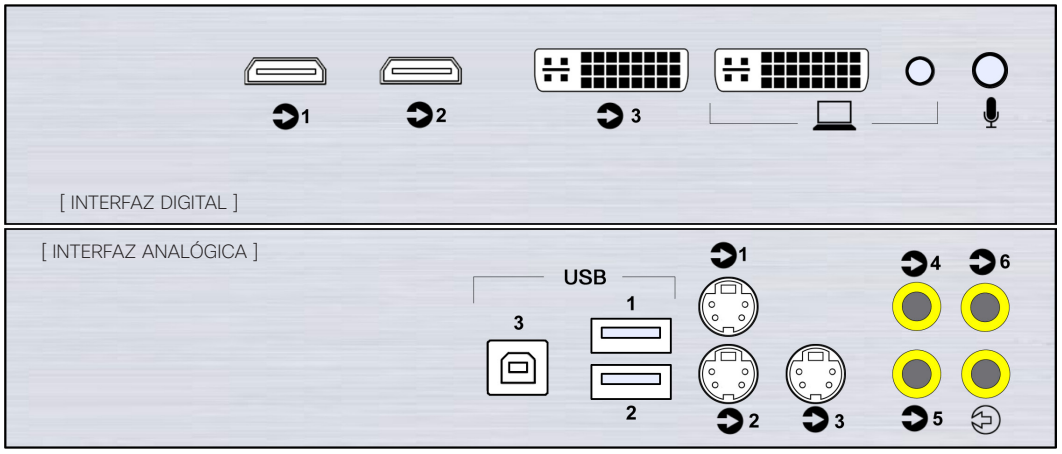

Entrada de auriculares y audio

Salida de auriculares

La SALIDA DE AURICULARES de 1/4” a la izquierda del panel de CONTROLES DE FUENTE suministra el audio a través de unos auriculares conectados. Si está conectada, el audio se eliminará de los altavoces integrados, sólo se oirá el audio a través de los auriculares.

Controle el volumen de los auriculares mediante los CONTROLES DE VOLUMEN en el panel Controles de fuente.

Entrada de audio

La ENTRADA DE AUDIO del nivel de línea de 3,5 mm se encuentra a la derecha del panel CONTROLES DE FUENTE. El audio de la fuente conectada (estetoscopio u otro) se **transmitirá u oirá de forma local** a través de los altavoces del sistema. Si se utiliza un estetoscopio, se recomienda utilizar la SALIDA DE AUDIO DE LOS AURICULARES para escuchar el audio del estetoscopio.

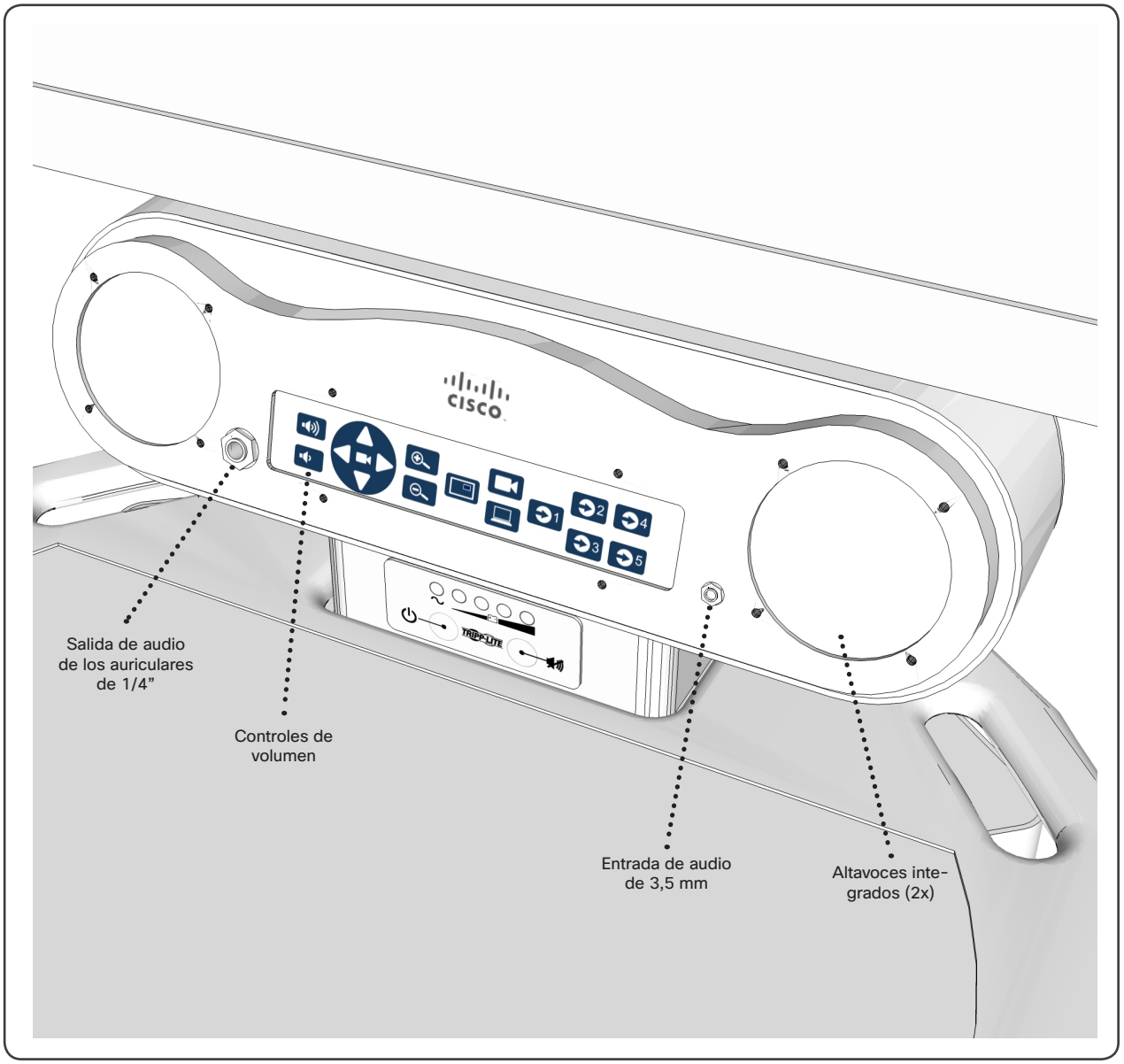

Limpieza del sistema

Los materiales superficiales de VX Clinical Assistant son duraderos y fáciles de mantener.

Consulte las Hojas de Datos de Seguridad de los Materiales (MSDS) respectivas de los fabricantes si desea descripciones detalladas para cada producto de su fabricante.

Superficie sólida de DuPont™ Corian®
www.dupont.com
www.corian.com

Wilsonart® Chemsurf®
www.wilsonartlaminate.com
800-433-3222

Superficie sólida de DuPont™ Corian®
(material sólido de color suave)

La limpieza general y diaria se puede realizar con un paño o una esponja humedecidos y, a continuación, secando la superficie con un paño suave o toallas de papel. Para las manchas se puede utilizar un limpiador no abrasivo con base de amoniaco.

Desinfecte la superficie con el esterilizador o desinfectante adecuados.

Una exposición prolongada a soluciones desinfectantes concentradas y sin diluir podría despintar o rallar el material de superficie sólida y es posible que requiera otro acabado para restaurar la superficie a su condición original. El uso de una esponja húmeda Scotch-Brite® y lejía y/o de un limpiador abrasivo podría restaurar el acabado de la superficie.

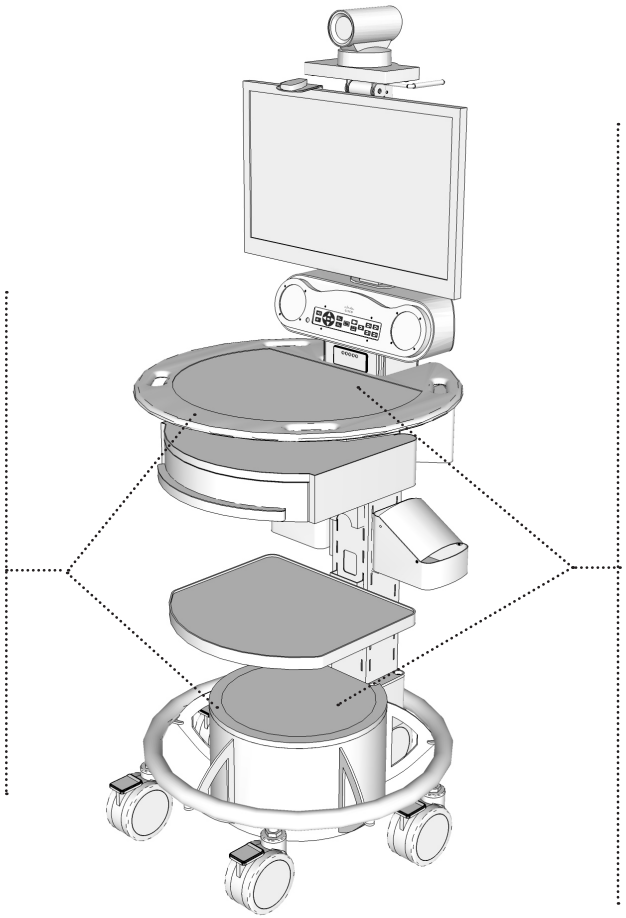

Wilsonart® Atlantis D525-60
(material incrustado laminado azul)

Para la limpieza utilice agua tibia y jabones suaves como los que se usan para las manos o los platos. Evite limpiadores con abrasivos, ácidos o álcalis.

Las manchas difíciles se pueden eliminar exponiéndolas a lejía hipoclorita durante 1,5 minutos (como Clorox®) y aclarándolas después con agua limpia.

Se recomienda evitar que los siguientes reactivos entren en contacto con la superficie decorativa:

1. Lejía hipoclorita, excepto como se ha descrito anteriormente
2. Solución de peróxido de hidrógeno
3. Ácidos minerales, ácido clorhídrico como Lime-A-Way™, ácido sulfúrico o nítrico
4. Soluciones cáusticas con más de un 2% de lejía, como Drano®
5. Bisulfato de sodio, como Sani-Flush®
6. Permanganato de potasio
7. Zumos de bayas
8. Nitrato de plata, en una concentración del 1%
9. Violeta de genciana
10. Proteína de plata suave, como 20% Argyrol al 20%
11. Azulete
12. Tinte para telas, como Tintex® o Rit®
13. Alcohol con más de un 1% de yodo en la solución.

LIMPIEZA GENERAL:

1. Antes de limpiar, asegúrese de que el monitor esté apagado.
2. Enfoque la boquilla de succión de la aspiradora para eliminar la suciedad/el polvo acumulado en las grietas. Puede utilizarse un cepillo de mano para retirar la suciedad y el polvo incrustados.
3. Utilice paños humedecidos con alcohol etílico para limpiar las superficies. No utilice alcohol en exceso, ya que es un desinfectante inflamable.
4. Utilice una solución de hipoclorito al 0,1% para limpiar con un paño la superficie de la CPU o las carcasas del portátil o del monitor. Espere cinco minutos y utilice otro paño humedecido en agua para retirar el hipoclorito residual.
5. La superficie de vidrio de los terminales de vídeo con tubo de rayos catódicos se debe limpiar y desinfectar con una solución de hipoclorito diluido.
6. La superficie de las pantallas de los monitores LCD se debe limpiar con cuidado con un paño húmedo.

Solución de problemas:

ALIMENTACIÓN

No llega la corriente al carro

Verifique que la unidad esté conectada y que el interruptor de entrada posterior esté encendido. Verifique que se haya encendido la alimentación en el control de alimentación CA en la base del carro y en el panel medidor de la batería debajo de la pantalla.

No llega la corriente al monitor

Verifique que la alimentación del carro y del monitor esté ENCENDIDA. Una vez encendida, encender/apagar la alimentación del carro alimentará automáticamente los monitores.

No llega la corriente a la cámara

Verifique la alimentación del carro y verifique la conexión con el puerto de control de la cámara.

VÍDEO

No hay vídeo en los monitores

Asegúrese de que la corriente llega a los monitores y que esté seleccionada la fuente de entrada DVI-D en el monitor. Asegúrese de que el códec no esté en un estado inactivo pulsando un botón del control remoto o del panel de botones frontal.

El códec no reconoce el PC, no aparece en el monitor al seleccionar la entrada de PC.

La máxima resolución para las entradas DVI y HDMI es de 1920 x 1080 @ 60 Hz (1920 x 1200 a 50 Hz). El códec no reconocerá las resoluciones superiores a la máxima.

Problemas de la opción del presentador/no hay compartición de contenido

Es posible que la opción Natural Presenter Package (NPP) no esté instalada. Compruebe la pantalla de información del sistema para verificar si la opción NPP está instalada. NPP debe ser una opción predeterminada en el sistema. Si el paquete no está instalado, póngase en contacto con los servicios técnicos.

No se puede ver al participante remoto de una llamada (remoto), sólo la vista propia.

Verifique que la vista propia no está seleccionada con el control remoto. Si se pulsa el botón de vista propia en el control remoto se conmutará entre el vídeo remoto y el local.

El vídeo remoto está bloqueado/descolorido/congelado

Si las interrupciones son claras en la corriente de datos, consulte los porcentajes de paquetes perdidos en las páginas de estado de llamada. Los intentos de llamadas en anchos de banda inferiores podrían reducir o eliminar las interrupciones.

Cómo obtengo mi vista propia.

Si se pulsa el botón de vista propia en el control remoto se conmutará entre el vídeo remoto y el local.

AUDIO

No hay audio del sistema.

Utilice los controles de volumen para asegurarse de que el volumen esté en un nivel razonable (aproximadamente el 75%). Asegúrese de que el conector de los auriculares está vacío. Los tonos de alerta de audio y los valores del timbre se deben probar para verificar el audio del códec.

El extremo remoto no puede oírme

Verifique que el micrófono no esté en modo silenciado (que no aparezca el icono de silencio en pantalla). Compruebe la pantalla de niveles de entrada de audio en la configuración avanzada del códec para el micrófono 1.

CONTROL

No hay control de la cámara.

Verifique la alimentación de la cámara y que no haya menús en la pantalla para el funcionamiento remoto. El control remoto deberá apuntar a la cámara. Verifique el funcionamiento del control remoto apuntando el control remoto directamente al objetivo de la cámara a una distancia de entre 5 y 8 cm. Al visualizar la vista propia, el transmisor IR deberá parpadear. En caso contrario, cambie las pilas del control remoto.

No se puede conmutar entre las entradas/botones de vídeo

Verifique que la velocidad de baudios del puerto de datos 1 se ha definido en 38400 N,8,1 en la configuración avanzada del puerto de datos.

El control remoto no funciona

El control remoto debe apuntar directamente a la cámara para que funcione. El funcionamiento correcto del control remoto se puede verificar apuntando el control remoto directamente al objetivo de la cámara. El transmisor de IR debe parpadear. Si no hay ninguna indicación de transmisión, cambie las pilas del control remoto.

Si desea leer artículos adicionales de resolución de problemas del códec, visite:

http://www.tandberg.com/support/video-conferencing-knowledge-base/faq-topics/troubleshooting-2.jsp

Preguntas más frecuentes

¿Cómo obtengo la versión de software y la dirección IP?

Con el control remoto pulse el botón de inicio para que aparezca el menú de inicio y, a continuación, pulse la quinta tecla (en la parte superior del mando), que mostrará la información del sistema.

¿Dónde puedo encontrar información adicional, descargas y manuales?

La información adicional se puede encontrar en el sitio web de Cisco que aparece listado a continuación.

http://www.Cisco.com/support/

¿Cuántos dispositivos puedo conectar a las tomas de CA en la parte trasera del carro?

El sistema permitirá un máximo de 150 vatios de las tomas de CA posteriores.

¿Puedo acceder al sistema de forma remota?

La configuración del punto final y del control de llamada está disponible a través de la interfaz web del códec. Escriba el nombre de usuario y la contraseña para los permisos. El nombre de usuario predeterminado es “admin”, sin contraseña.

¿Con quién contacto para las reparaciones del sistema?
Si desea ayuda en relación a reparaciones del VX Clinical Assistant, póngase en contacto con Cisco Systems:

http://www.cisco.com/en/US/support/tsd_cisco_worldwide_contacts.html

Especificaciones técnicas

UNIDAD ENTREGADA COMPLETA CON:
Carro base con códec C20, cámara PrecisionHD 4x, LCD de pantalla de 24", micrófono y altavoces integrados, batería recargable, control remoto y cables.

PANTALLA
- 24 pulgadas. Monitor panorámico LCD/LED con retroiluminación
- Resolución máxima: 1920x1080
- Soporte de color: 16,7 millones de colores
- Tiempo de respuesta: 5 ms
- Ajuste de posiciones de pantalla: Inclinación
- Recubrimiento de la pantalla: Antideslumbrante
- Características: Tecnología f-Engine, la energía SUPER que ahorra tecnología
- Proporción de contraste de imagen: 41.66666666666671 y 5000000:1 (dinámico)
- Brillo de la imagen: 250 cd/m^2
- Ángulo H-View máximo de imagen: 170
- Ángulo V-View máximo de imagen: 160
- Conexión de bloqueo Kensington

ENTRADAS DE VÍDEO
- Tres (3) entradas S-vídeo (mini conectores din de 4 patillas)
- Tres (3) entradas compuestas (conectores RCA)
  - PAL/NTSC
- Tres(3) entradas HDMI (High-Definition Multimedia Interface) (una designada como entrada principal de la cámara); formatos soportados:
  - 1920x1080@60Hz(1080p60)
  - 1920x1080@50Hz(1080p50)
  - 1920x1080@30Hz(1080p30)
  - 1280x720@60Hz(720p60)
  - 1280x720@50Hz(720p50)
  - 1440x900@60Hz(WXGA+)
  - 1280x768@60Hz(WXGA)
  - 1280x1024@60,75Hz(SXGA)
  - 1024x768@60,75Hz(XGA)
  - 800x600@60,72,75,85Hz(SVGA)
  - 640x480@60Hz(VGA)
- Dos (2) entradas DVI-I (Digital Visual Interface Input) (una designada como entrada de PC); formatos soportados:

  Analógico (Video Graphics Array [VGA]):
  - 1920x1080@60Hz(1080p60)
  - 1280x720@60Hz(720p60)
  - 1440x900@60Hz(WXGA+)
  - 1280x768@60Hz(WXGA)
  - 1280x1024@60,75Hz(SXGA)
  - 1024x768@60,75Hz(XGA)
  - 800x600@60,72,75,85Hz(SVGA)
  - 640x480@60Hz(VGA)

  Digital (DVI-D)
  - 1920x1080@60Hz(1080p60)
  - 1920x1080@50Hz(1080p50)
  - 1920x1080@30Hz(1080p30)
  - 1280x720@60Hz(720p60)
  - 1280x720@50Hz(720p50)
  - 1440x900@60Hz(WXGA+)
  - 1280x768@60Hz(WXGA)
  - 1280x1024@60,75Hz(SXGA)
  - 1024x768@60,75Hz(XGA)
  - 800x600@60,72,75,85Hz(SVGA)
  - 640x480@60Hz(VGA)

SALIDAS DE VÍDEO
- Una (1) salida compuesta (conector RCA)
- Una (1) salida HDMI (pantalla principal); formatos soportados:
  - 1920x1080@60Hz(1080p60)
  - 1280x720@60Hz(720p60)
  - 1280x768@60Hz(WXGA)
  - 1280x1024@60Hz(SXGA)
  - 1024x768@60Hz(XGA)
  - 800x600@60Hz(SVGA)
  - 640x480@60Hz(VGA)

ENTRADAS DE AUDIO
- Dos micrófonos, mini conector de 4 patillas con señal mono con 1 cancelador de eco
- Dos entradas de línea de audio de 3,5 mm: 1 posterior para el audio del PC, 1 frontal para los sistemas de audio electrónicos

SALIDA DE AUDIO
- Un nivel de línea de conector 1/4: frontal del sistema para los auriculares

CÁMARA
- Cámara Cisco TelePresence PrecisionHD: 1080p
- CMOS (Semiconductor de óxido de metal complementario) de 1/3 de pulgada
- Zoom 4x o zoom 12x
- Inclinación de +15° y -25°, giro de +/- 90°
- Campo vertical de visión de 43,5°
- Campo horizontal de visión de 72°
- Distancia focal: 0,3m-infinito
- 1920x1080 píxeles progresivos@30 frames por segundos (fps) (versión 4x)
- 1920x1080 píxeles progresivos@60 fps (versión 12x)
- Otros formatos soportados (configurable a través de microinterruptores, sólo la versión 12x):
  - 1920x1080@60fps (sólo HDMI)
  - 1920x1080@50fps (sólo HDMI)
  - 1920x1080@30fps
  - 1920x1080@25fps
  - 1280x720@60fps
  - 1280x720@50fps
  - 1280x720@30fps
  - 1280x720@25fps
- Enfoque, brillo y balance de blancos automáticos o manuales
- Control de cámara remota estándar
- Conexión de bloqueo Kensington

INTERFAZ DE USUARIO
- Control remoto I/R TRC 5 para un control completo del sistema
- Panel de control táctil de "un solo toque" para el control de volumen complementario del volumen, la cámara y la fuente de vídeo

ANCHO DE BANDA
- H.323 y SIP (Session Initiation Protocol) hasta 6 Mbps de punto a punto
- 720p30 desde 768 kbps
- 720p60 desde 1152 kbps
- 1080p30 desde 1472 kbps

ESTÁNDARES DE VÍDEO
H.261, H.263, H.263+, H.264

CARACTERÍSTICAS DE VÍDEO
- Formato nativo 16: 9 panorámico
- Diseños de pantalla avanzados
- Gestión de vídeo inteligente
- Diseño automático local

RESOLUCIONES DE VÍDEO EN DIRECTO (CODIFICAR Y DESCODIFICAR)
- 176x144@30 fps (QCIF)
- 352x288@30 fps (CIF)
- 512x288@30 fps (w288p)
- 576x448@30 fps (448p)
- 768x448@30 fps (w448p)
- 704x576@30 fps (4CIF)
- 1024x576@30 fps (w576p)
- 1280x720@30 fps (720p30)
- 1920x1080@30 fps (1080p30) (requiere una opción)
- 512x288@60 fps (w288p60)
- 768x448@60 fps (w448p60)
- 1024x576@60 fps (w576p60)
- 1280x720@60 fps (720p60) (requiere una opción)
- 640x480@30 fps (VGA)
- 800x600@30 fps (SVGA)
- 1024x768@30 fps (XGA)
- 1280x768@30 fps (WXGA)

ESTÁNDARES DE AUDIO
G.711, G.722, G.722.1, 64 kbps MPEG4 AAC-LD

CARACTERÍSTICAS DE AUDIO
- Mono 20-kHz calidad de CD
- Un cancelador de eco acústico
- Control automático de ganancia (AGC)
- Reducción automática del ruido
- Sincronización activa de labios

TRANSMISIÓN DUAL
- Transmisión dual H.239 (H.323)
- Transmisión dual del protocolo BFCP (Binary Floor Control Protocol) (SIP)
- Soporte para resoluciones de hasta WXGAp15 (máximo de vídeo principal 720p30)

PROTOCOLOS
H.323, SIP

INTERFACES DE RED
Una LAN o Ethernet (RJ-45) 10/100/1000 Mbps

OTRAS INTERFACES
- Tres entradas USB para diagnósticos y actualizaciones

CARACTERÍSTICAS DE RED IP
- Búsqueda del sistema de nombres de dominio (DNS) para la configuración del servicio
- Servicios diferenciados (calidad del servicio [QoS])
- Gestión del ancho de banda adaptativo de IP (incluido el control del flujo)
- Descubrimiento automático de filtros (gatekeeper)
- Reproducción dinámica y almacenamiento en búfer de sincronización de labios
- Tonos duales de multifrecuencia (DTMF) H.245 en H.323
- Soporte de fecha y hora con el protocolo NTP (Network Time Protocol)
- Bajada de velocidad basada en pérdida de paquetes
- Marcación URI (identificador universal de recursos)
- TCP/IP
- Protocolo DHCP (Dynamic Host Configuration Protocol)
- Autenticación de red de IEEE 802.1x
- ClearPath

CORTAFUEGOS TRANSVERSAL
- Cisco TelePresence Video Communication Server Expressway
- Cortafuegos transversal H.460.18 y H.460.19

CIFRADO INCORPORADO
- H.323 y SIP punto a punto
- Basado en estándares: H.235v3 y AES (Advanced Encryption Standard)
- Intercambio y generación de claves automáticos
- Soporte en transmisión dual
- NAT automático
- SIP ICE

CARACTERÍSTICAS DE SEGURIDAD
- Gestión a través de los protocolos HTTPS (Hypertext Transfer Protocol Secure) y SSH (Secure Shell)
- Contraseña de administración de IP
- Contraseña de administración de menú
- Inhabilitar servicios IP
- Protección de valores de red

GESTIÓN DEL SISTEMA
- Soporte para Cisco TelePresence Management Suite
- Gestión total a través del protocolo SNMP (Simple Network Management Protocol) incorporado, Telnet, SSH, XML y
- El protocolo SOAP (Simple Object Access Protocol)
- Subida de software remota: A través del servidor web, el protocolo de copia segura, HTTP y HTTPS
- Control remoto y sistema del menú en pantalla
- Un RS-232 para los diagnósticos y el control local (es necesario un cable Y)

SERVICIOS DEL DIRECTORIO
- Soporte para los directorios locales (Mis contactos)
- Directorio corporativo
- Entradas ilimitadas mediante el directorio del servidor
- Protocolo LDAP (Lightweight Directory Access Protocol) y H.350
- Número ilimitado para el directorio corporativo (disponible con el directorio local de de Cisco TelePresence Management Suite: 200 números)
- Llamadas recibidas
- Llamadas realizadas
- Llamadas perdidas con fecha y hora

DIMENSIONES FÍSICAS:
- Diámetro: 27 pulgadas (68,5 cm)
- Alto: 67 pulgadas (170 cm)
- Peso: 170 lb (77,11 kg) (sin opciones accesorias)

ALIMENTACIÓN
- 120 VAC, 60 Hz, 5,1 A o 230 VAC, 50 Hz, 2,7 A
- 90 vatios (nominal) hasta un máximo de 240 vatios con el equipo periférico
- Batería recargable de 40 Ah
- Parte posterior del carro: Dos receptáculos CA de calidad hospitalaria de 120 VAC, 60 Hz o 230 VAC, 50 Hz de 150 vatios como máximo para el equipo periférico
- Transformador de aislamiento de de calidad hospitalaria

TEMPERATURA Y HUMEDAD DE FUNCIONAMIENTO
- Temperatura ambiente de 10 a 35°C (50 a 95°F)
- Humedad relativa (RH) del 20 al 90%
- Presión atmosférica: De 700 a 1060 hPa

TEMPERATURA DE ALMACENAMIENTO Y TRANSPORTE
- De -4 a 140°F (de -20 a 60°C) a una RH del 10 al 90% (sin condensación) a una RH del 20 al 90%
- Presión atmosférica: De 700 a 1060 hPa

AUTORIZACIONES Y CONFORMIDAD (PENDIENTE)
- IEC 60601-1-Segunda edición
- IEC 60601-1-Tercera edición
- EN 60950-1
- UL 60601-1
- UL 60950-1
- CSA C22.2 Núm. 60601.1
- CSA C22.2 Núm. 60950-1
- Conformidad con FCC 47 CFR Parte 15
- Sistema de datos de dispositivo médico (MDDS) de clase I FDA
- Directiva de dispositivos médicos EN 60601-1 Equipo de clase I
- Partes aplicadas al paciente - Equipo de tipo B.

- Funcionamiento continuo (Modalidad de funcionamiento)

Emisiones electromagnéticas y resumen de inmunidad

La unidad de audio conferencia se ha diseñado para ser utilizada en el entorno electromagnético especificado a continuación. El cliente o el usuario de la unidad de audio conferencia debe garantizar que se utiliza en dicho entorno.

Orientación y declaración del fabricante -- emisiones electromagnéticas -- para todo el equipo ME y los sistemas ME (Véase la cláusula 5.2.2.1 c) de IEC 60601-1-2: 2007

Prueba de emisiones	Conformidad	Entorno electromagnético - guía
Emisiones RF CISPR 11	Grupo 1	La unidad Cisco TelePresence Unit utiliza la energía RF sólo para su funcionamiento interno. Por lo tanto, su emisión de RF es muy baja y es poco probable que provoque interferencias en equipos electrónicos cercanos.
Emisiones RF CISPR 11	Clase A	La unidad Cisco TelePresence Unit es apta para ser utilizada en todos los establecimientos menos los domésticos y aquellos conectados directamente a la red de suministro de alimentación pública de baja tensión que suministra energía a los edificios utilizados con fines domésticos.
Emisiones armónicas IEC 61000-3-2	Clase A	
Fluctuaciones de voltaje/emisiones de parpadeo IEC 61000-3-3	Compatible	

Las distancias de separación recomendadas entre el equipo de comunicaciones RF portátil y móvil y el equipo ME o el sistema ME (Véase la cláusula 5.2.2.2) de IEC 60601-1-2: 2007

La unidad Cisco TelePresence Unit se ha diseñado para ser utilizada en un entorno electromagnético en el cual las distorsiones de RF radiadas están controladas. El cliente o el usuario de la unidad de audio conferencia puede ayudar a evitar interferencias electromagnéticas manteniendo una distancia mínima entre el equipo de comunicaciones RF portátil y móvil (transmisores) y la unidad de audio conferencia tal como se recomienda a continuación, de acuerdo con la potencia máxima de salida del equipo de comunicaciones.

Potencia máxima de salida especificada en el transmisor - W	Distancia de separación de acuerdo con la frecuencia del transmisor - m		
	De 150 KHz a 80 MHz $d = [1,17]\sqrt{P}$	De 80 MHz a 800 MHz $d = [1,17]\sqrt{P}$	De 800 MHz a 2,5 GHz $d = [2.33]\sqrt{P}$
0,01	0.117	0.117	0.233
0,1	0.37	0.37	0.74
1	1.17	1.17	2.33
10	3.70	3.70	7.37
100	11.70	11.70	23.3

Para los transmisores especificados en una potencia máxima de salida no listada arriba, la distancia de separación recomendada *d* en metros (m) se puede calcular utilizando la ecuación aplicable a la frecuencia del transmisor, donde *P* es la clasificación de potencia de salida máxima del transmisor en vatios (W) según el fabricante del transmisor.

NOTA 1: A 80 MHz y 800 MHz, se aplica el rango de frecuencia superior.

NOTA 2: Estas directrices podrían no aplicarse en todas las situaciones. La absorción y el reflejo de las estructuras, los objetos y las personas repercuten en la propagación electromagnética.

Orientación y declaración del fabricante -- inmunidad electromagnética -- Para todo el equipo ME y sistemas ME (Véase la cláusula 5.2.2.1 f) de IEC 60601-1-2: 2007

Prueba de inmunidad	Nivel de prueba de IEC 60601	Nivel de conformidad	Entorno electromagnético - Guía
Descarga electrostática (ESD) IEC 61000-4-2	Contacto de ±6 kV Aire de ±8 kV	Contacto de ±6 kV Aire de ±8 kV	Los suelos deben ser de madera, hormigón o de baldosas. Si los suelos están cubiertos con material sintético, la humedad relativa debe ser, como mínimo, del 30%.
Transitorios eléctricos rápidos/en ráfagas EIC 61000-4-4	±2 kV para las líneas de alimentación ±1 kV para las líneas de entrada/salida	±2 kV para las líneas de alimentación ±1 kV para las líneas de entrada/salida	La calidad de la red eléctrica debe ser la típica de un entorno hospitalario o comercial.
Subida IEC 61000-4-5	**Modalidad de diferencial** ±1 kV **Modalidad común** ±2 kV	**Modalidad de diferencial** ±1 kV **Modalidad común** ±2 kV	La calidad de la red eléctrica debe ser la típica de un entorno hospitalario o comercial.
Bajadas de voltaje, interrupciones breves y variaciones de voltaje en las líneas de entrada del suministro eléctrico IEC 61000-4-11	<5 % *UT* (>95 % de bajada en *UT*) durante 0,5 ciclo 40 % *UT* (60 % de bajada en *UT*) durante 5 ciclos 70 % *UT* (30 % de bajada en *UT*) durante 25 ciclos <5 % *UT* (>95 % de bajada en *UT*) durante 5 segundos	<5 % *UT* (>95 % de bajada en *UT*) durante 0,5 ciclo 40 % *UT* (60 % de bajada en *UT*) durante 5 ciclos 70 % *UT* (30 % de bajada en *UT*) durante 25 ciclos <5 % *UT* (>95 % de bajada en *UT*) durante 5 segundos	La calidad de la red eléctrica debe ser la típica de un entorno hospitalario o comercial. Si el usuario de la unidad de audio conferencia requiere un funcionamiento continuado durante interrupciones de la red de suministro eléctrico, se recomienda que la unidad de audio conferencia reciba la alimentación de una fuente de suministro de alimentación ininterrumpida o de una batería.
Campo magnético de frecuencia de alimentación (50/60 Hz) IEC 61000-4-8	3 A/m	3 A/m	Los campos magnéticos de frecuencia eléctrica deben situarse en los niveles característicos de una ubicación típica para un entono comercial típico.

NOTA: *UT* es el voltaje de la red eléctrica ca antes de la aplicación del nivel de prueba.

Orientación y declaración el fabricante -- inmunidad electromagnética -- para todos los equipos y sistemas ME que no sean de mantenimiento de las constantes vitales (Véase la cláusula 5.2.2.2) de IEC 60601-1-2: 2007

Prueba de inmunidad	Nivel de prueba de IEC 60601	Nivel de conformidad	Orientación del entorno electromagnético
Conducción de RF IEC 61000-4-6 Radiación de RF IEC 61000-4-3	3 Vrms de 150 kHz a 80 MHz 3 V/m de 80 MHz a 2,5 GHz	3 Vrms 3 V/m	No se deben utilizar equipos de comunicaciones RF portátiles ni móviles a una distancia de los componentes del dispositivo Cisco TelePresence Device (incluidos los cables) menor que la distancia de separación recomendada, que se calcula con la ecuación aplicable a la frecuencia del transmisor. **Distancia de separación recomendada:** $d = [1,17]\sqrt{P}$ $d = [1,17]\sqrt{P}$ *80MHz a 800MHz* $d = [2,33]\sqrt{P}$ *800MHz a 2,5GHz* donde **P** es el índice máximo de alimentación de salida del transmisor en vatios (**W**) de acuerdo con el fabricante del transmisor y **d** es la distancia de separación recomendada en metros (m). Las fuerzas del campo eléctrico de los transmisores RF fijos, tal como lo determina el estudio del sitio electromagnético[1] deben ser inferiores al nivel de conformidad de cada rango de frecuencias[2]. Es posible que se produzcan interferencias cerca del equipo marcado con lo siguiente:

NOTA 1: A 80 MHz y 800 MHz, se aplica el rango de frecuencia superior.

NOTA 2: Estas directrices podrían no aplicarse en todas las situaciones. La absorción y el reflejo de las estructuras, los objetos y las personas repercuten en la propagación electromagnética.

(a) La potencia del campo eléctrico de transmisores fijos como, por ejemplo, estaciones base para teléfonos (móviles/inalámbricos) y canales radioeléctricos móviles terrestres, radio aficionados, radio difusión AM y FM y difusión de TV no se puede predecir de forma teórica con precisión. Para evaluar el entorno electromagnético debido a los transmisores RF fijos, se debería tener en cuenta un estudio del sitio electromagnético. Si la fuerza del campo calculada en la ubicación donde la emisión del dispositivo Cisco TelePresence excede el nivel de conformidad de RF aplicable mencionado anteriormente, se debe observar el dispositivo Cisco TelePresence para verificar el funcionamiento normal. Si se observa un rendimiento anormal, podrían ser necesarias medidas adicionales como, por ejemplo, volver a orientar o situar el dispositivo Cisco TelePresence Device.

(b) Por encima del rango de la frecuencia de 150 kHz a 80 MHz, las fuerzas del campo eléctrico deben ser inferiores a 3 V/m.

LAS ESPECIFICACIONES Y LA INFORMACIÓN RELACIONADAS CON LOS PRODUCTOS DE ESTE MANUAL ESTÁN SUJETAS A CAMBIOS SIN PREVIO AVISO. TODAS LAS INDICACIONES, LA INFORMACIÓN Y LAS RECOMENDACIONES CONTENIDAS EN ESTE MANUAL SE CONSIDERAN EXACTAS PERO SE PRESENTAN SIN GARANTÍA DE NINGUNA CLASE, YA SEA EXPLÍCITA O IMPLÍCITA. LA APLICACIÓN DE CUALQUIERA DE LOS PRODUCTOS QUEDA BAJO TOTAL RESPONSABILIDAD DEL USUARIO.

LA LICENCIA DE SOFTWARE Y LA GARANTÍA LIMITADA DEL PRODUCTO SE EXPONEN EN EL PAQUETE DE INFORMACIÓN DISTRIBUIDO CON EL PRODUCTO Y QUEDAN INCLUIDAS EN ESTE DOCUMENTO MEDIANTE ESTA REFERENCIA. EN CASO DE QUE NO ENCUENTRE LA LICENCIA DE SOFTWARE O LA GARANTÍA LIMITADA, PÓNGASE EN CONTACTO CON SU REPRESENTANTE DE CISCO PARA OBTENER UNA COPIA.

La implementación de Cisco de la compresión de encabezado TCP es una adaptación de un programa desarrollado por la Universidad de California, Berkeley (UCB) como parte de la versión de dominio público de UCB del sistema operativo UNIX. Reservados todos los derechos. Copyright © 1981, Regents of the University of California.

CON INDEPENDENCIA DE CUALQUIER OTRA GARANTÍA INCLUIDA AQUÍ, TODOS LOS ARCHIVOS DE DOCUMENTOS Y EL SOFTWARE DE ESTOS PROVEEDORES SE PROPORCIONAN “TAL CUAL” CON TODOS LOS ERRORES. CISCO Y LOS PROVEEDORES MENCIONADOS ANTERIORMENTE NO ASUMIRÁN NINGUNA RESPONSABILIDAD, EXPLÍCITA O IMPLÍCITA, INCLUYENDO, AUNQUE NO EXCLUSIVAMENTE, LAS DE COMERCIABILIDAD, IDONEIDAD PARA UN FIN CONCRETO Y NO INCUMPLIMIENTO O LAS DERIVADAS DEL TRANSCURSO DE UN ACUERDO, USO O PRÁCTICA COMERCIAL.

EN NINGÚN CASO CISCO NI SUS PROVEEDORES ASUMIRÁN RESPONSABILIDAD POR CUALQUIER DAÑO INDIRECTO, ESPECIAL, RESULTANTE O ACCIDENTAL, INCLUIDOS, SIN LIMITACIÓN, PÉRDIDA DE BENEFICIOS O PÉRDIDA O DAÑOS EN LOS DATOS DERIVADOS DEL USO INDEBIDO DE ESTE MANUAL, AUN CUANDO CISCO O SUS PROVEEDORES HAYAN SIDO AVISADOS DE LA POSIBILIDAD DE QUE SE ORIGINEN DICHOS DAÑOS.

Cisco y el logotipo de Cisco son marcas registradas de Cisco Systems, Inc. y/o sus afiliados en los EE.UU. y otros países. Se puede encontrar un listado de marcas registradas de Cisco en www.cisco.com/go/trademarks. Las marcas registradas de terceros mencionadas son propiedad de sus respectivos propietarios. El uso de la palabra “socio” no implica una relación en sociedad entre Cisco y cualquier otra compañía. (1005R)

Las direcciones IP (Protocolo de Internet) y los números de teléfono utilizados en este documento no tienen como objetivo ser las direcciones y los números de teléfono reales. Los ejemplos, la salida de pantalla de mandatos, los diagramas de topología de red y otras figuras incluidos en el documento se muestran sólo con fines ilustrativos. La aparición de direcciones IP o números de teléfono reales en el contenido ilustrativo es accidental y casual.

En nuestro sitio web, encontrará una visión general de los contactos de Cisco a nivel mundial.

Vaya a: http://www.cisco.com/web/siteassets/contacts

Cisco Systems, Inc.
170 West Tasman Dr.
San José, CA 95134 USA

EC REP
Emergo Europe
Molenstraat 15
2513 BH
The Hague, Países Bajos

Teléfono: +31.70.345.8570
+31.70.346.7299 - fax
service@emergogroup.com

Patrocinador de Australia
Cisco Systems Australia Pty Ltd
Level 9-10, 80 Pacific Highway, North Sydney NSW 2060
Llamada gratuita: 1800 805 227
Dirección de correo electrónico: asiapac-tac@cisco.com

Patrocinador de Nueva Zelanda
Cisco Systems New Zealand Limited
Level 3, 152 Fanshawe Street, Auckland
Teléfono: 0800 44 6237
Dirección de correo electrónico: asiapac-tac@cisco.com

Cisco y el logotipo de Cisco son marcas registradas de Cisco Systems, Inc. y/o sus afiliados en los EE.UU. y otros países. Se puede encontrar un listado de marcas registradas de Cisco en www.cisco.com/go/trademarks. Las marcas registradas de terceros mencionadas son propiedad de sus respectivos propietarios. El uso de la palabra “socio” no implica una relación en sociedad entre Cisco y cualquier otra compañía. (1007R)